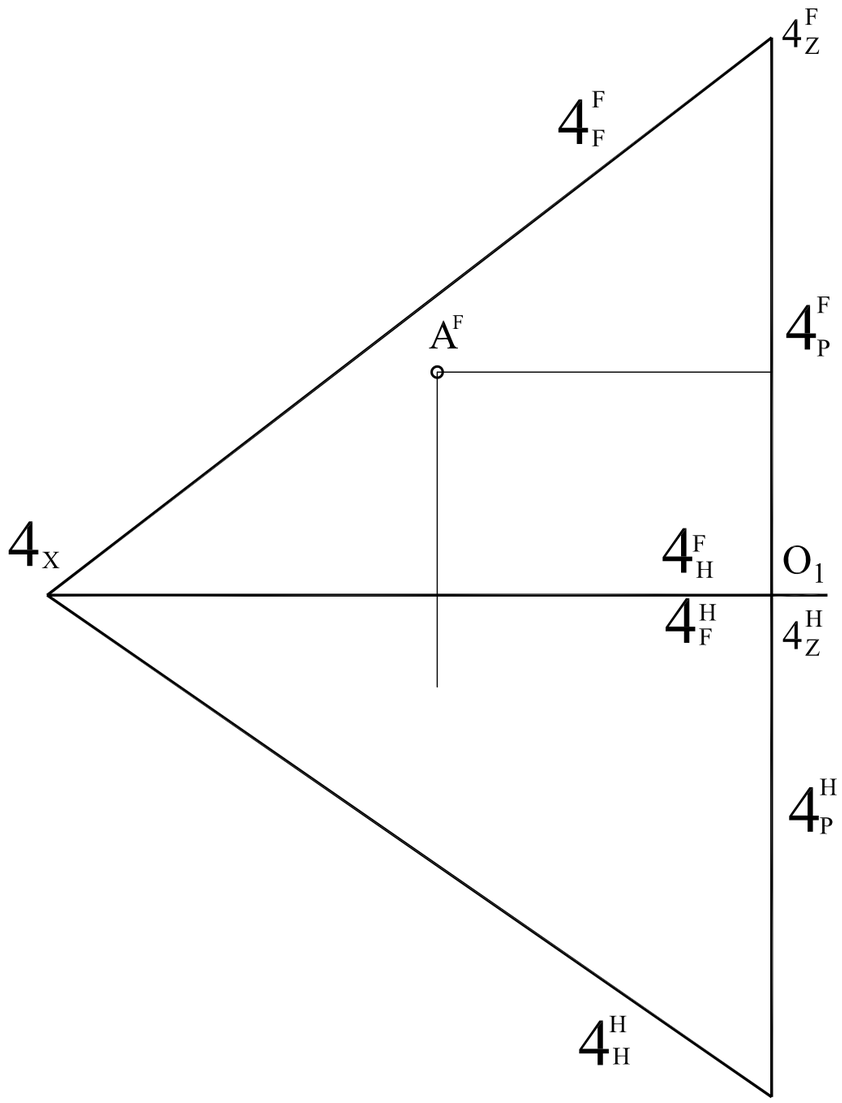
4_Z^F
4_F^F
A^F
4_P^F
4_X
4_H^F
O_1
4_F^H
4_Z^H
4_P^H
4_H^H

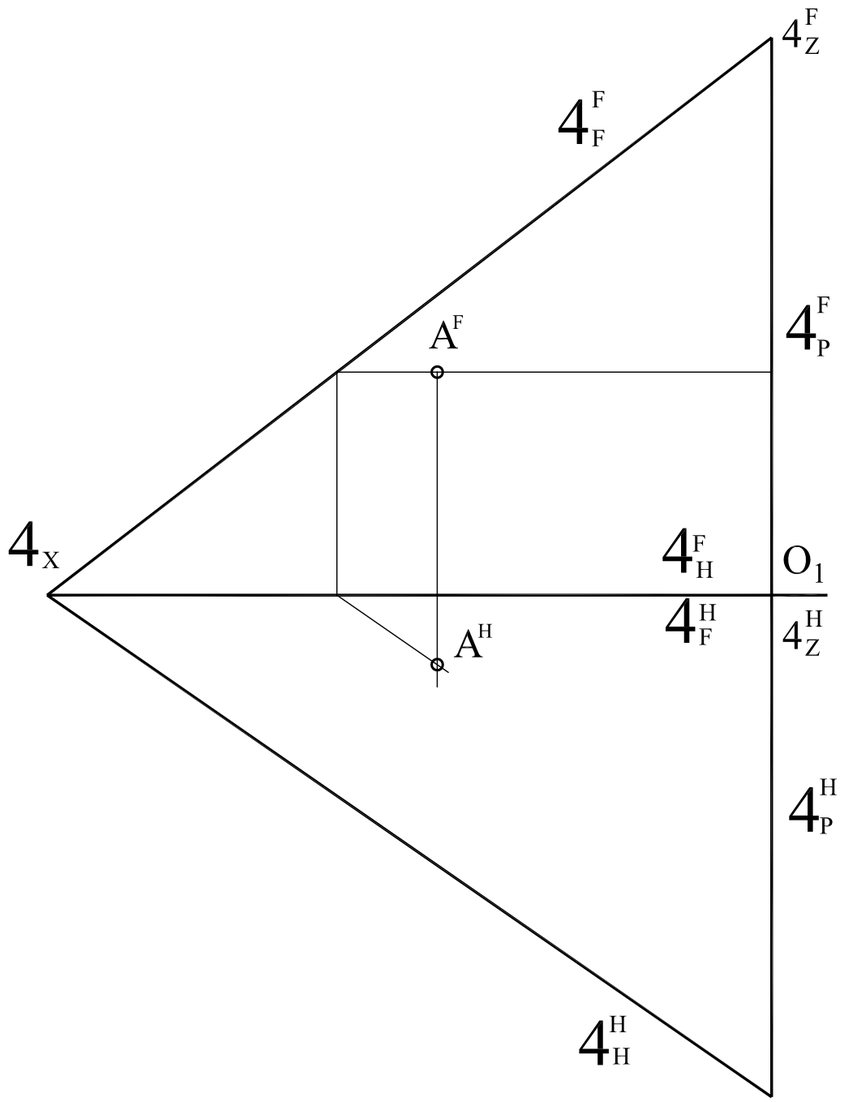
4^F_Z
4^F_F
A^F
4^F_P
4_X
4^F_H
O_1
4^H_F
4^H_Z
A^H
4^H_P
4^H_H

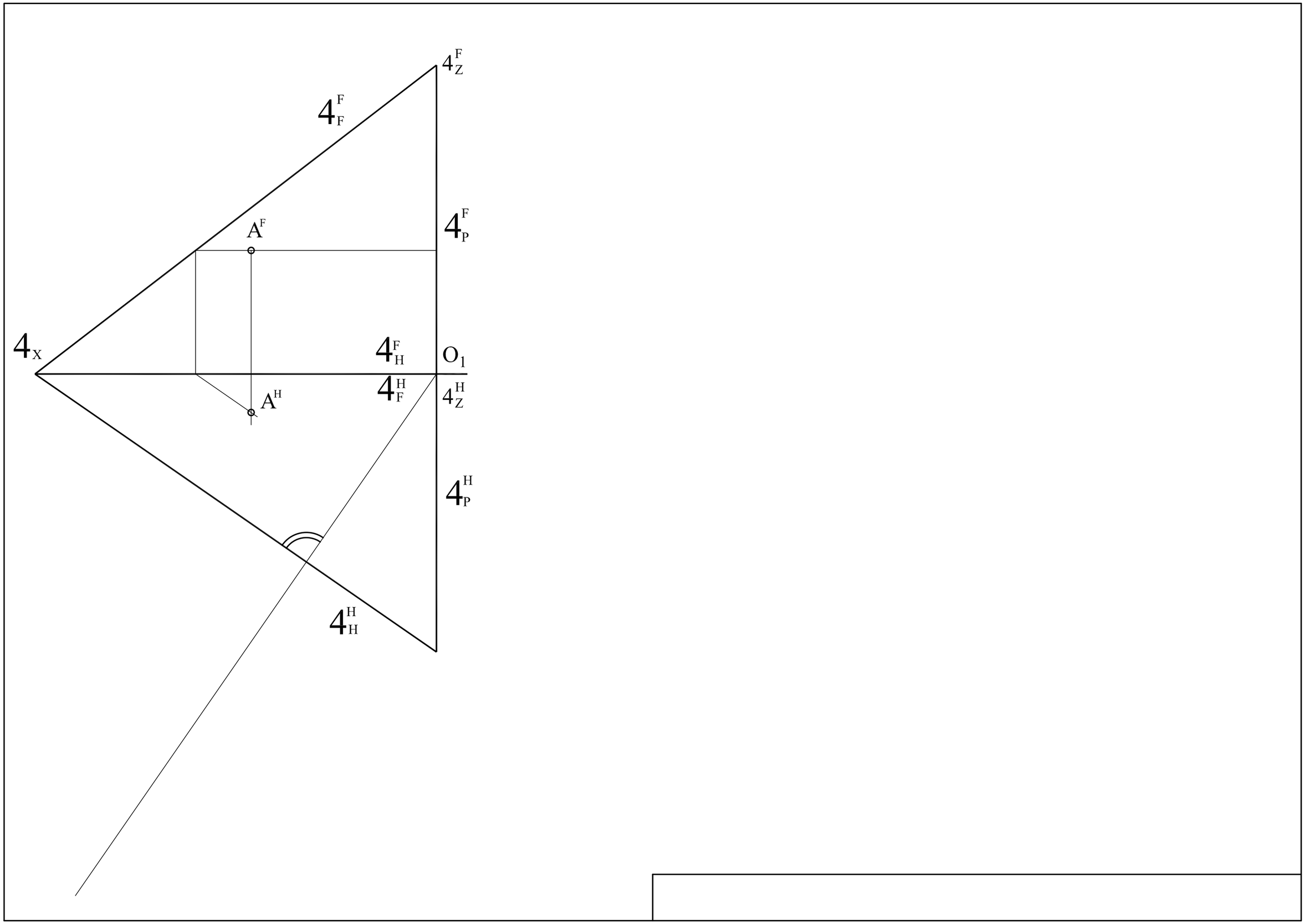
4^F_Z
4^F_F
A^F
4^F_P
4_X
4^F_H
O_1
4^H_F
4^H_Z
A^H
4^H_P
4^H_H

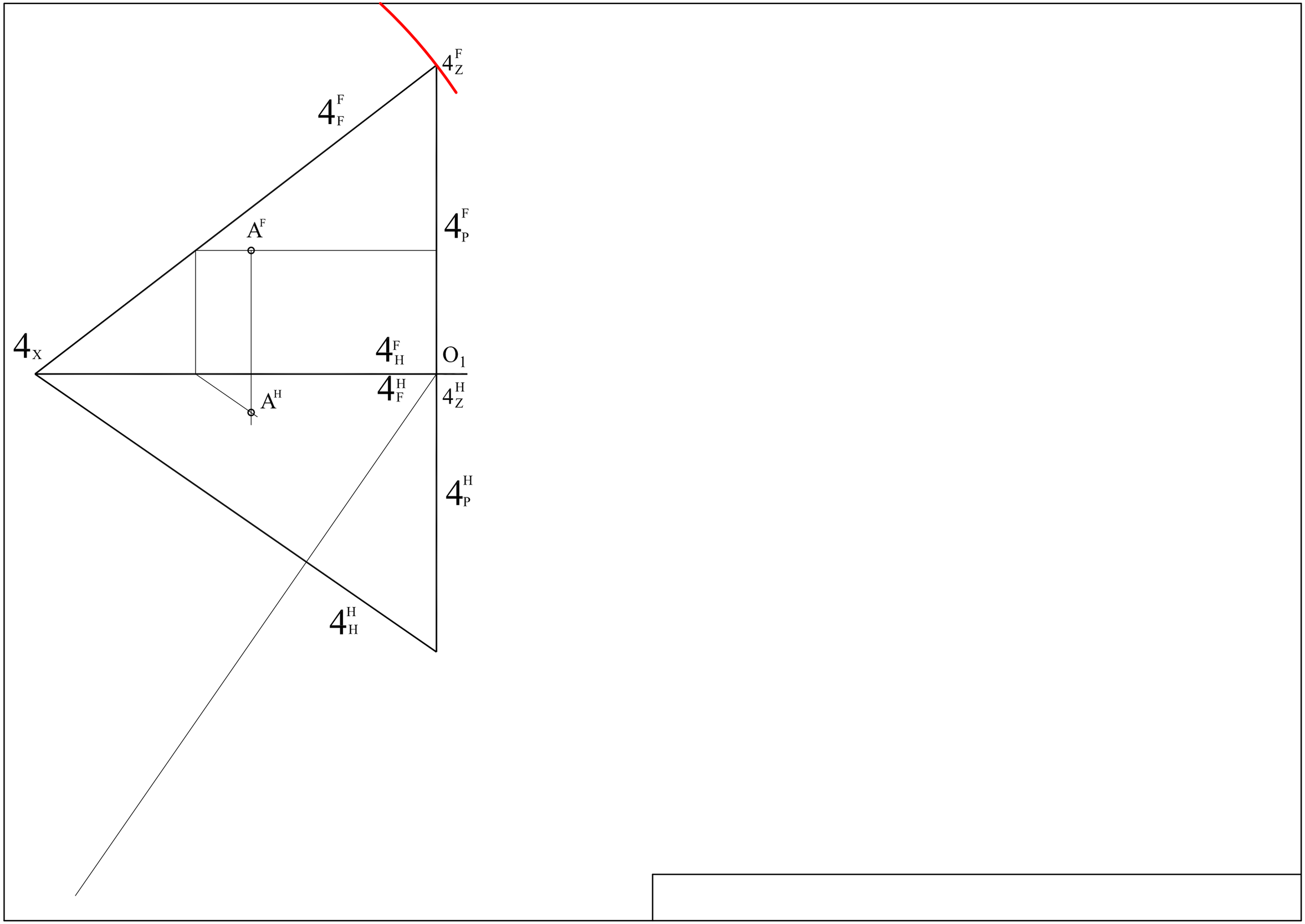
4^F_Z
4^F_F
A^F
4^F_P
4_X
4^F_H
O_1
4^H_F
4^H_Z
A^H
4^H_P
4^H_H

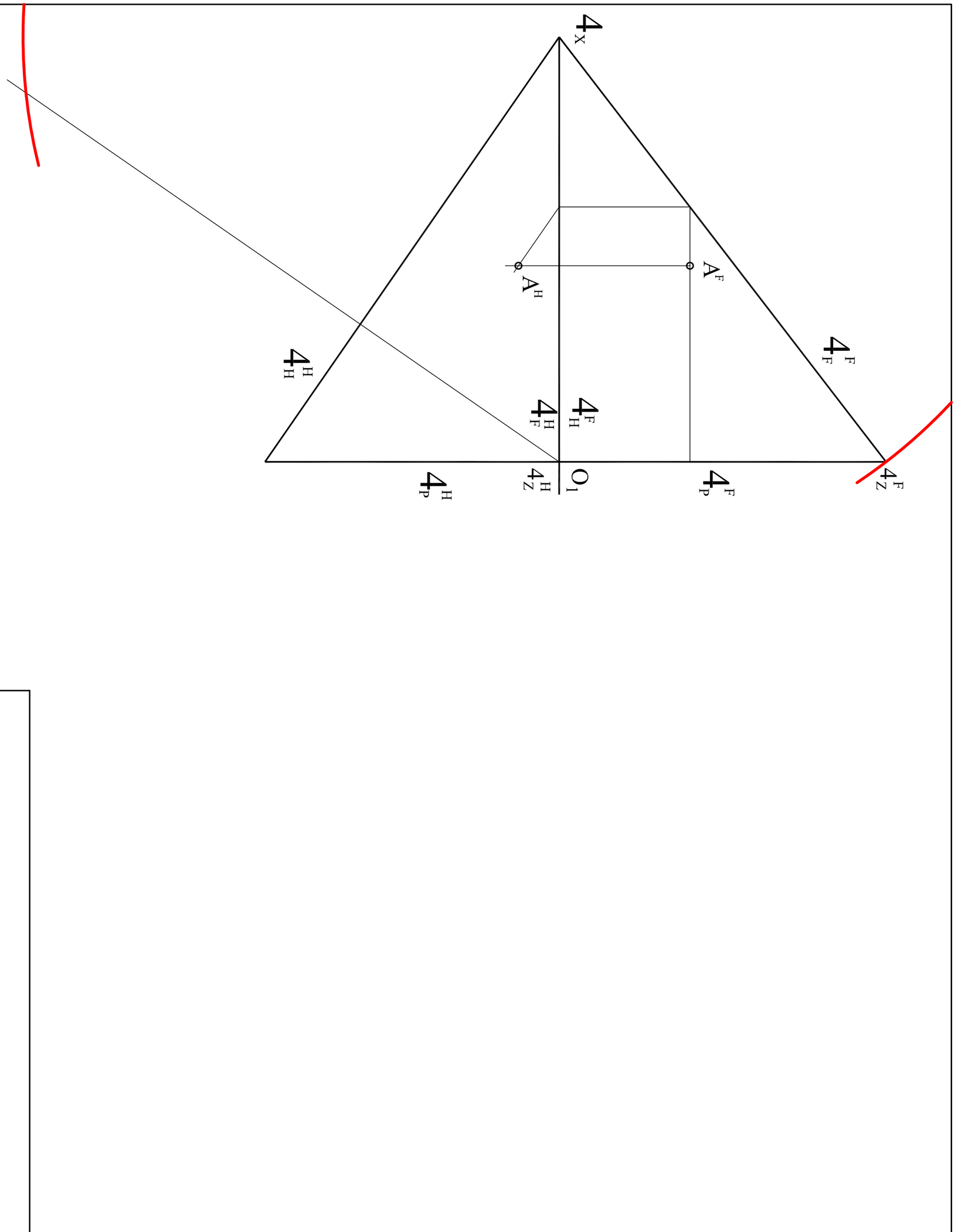
4_x
4_F^F
4_Z^F
A^F
A^H
4_H^F
4_F^H
O_1
4_Z^H
4_P^F
4_H^H
4_P^H

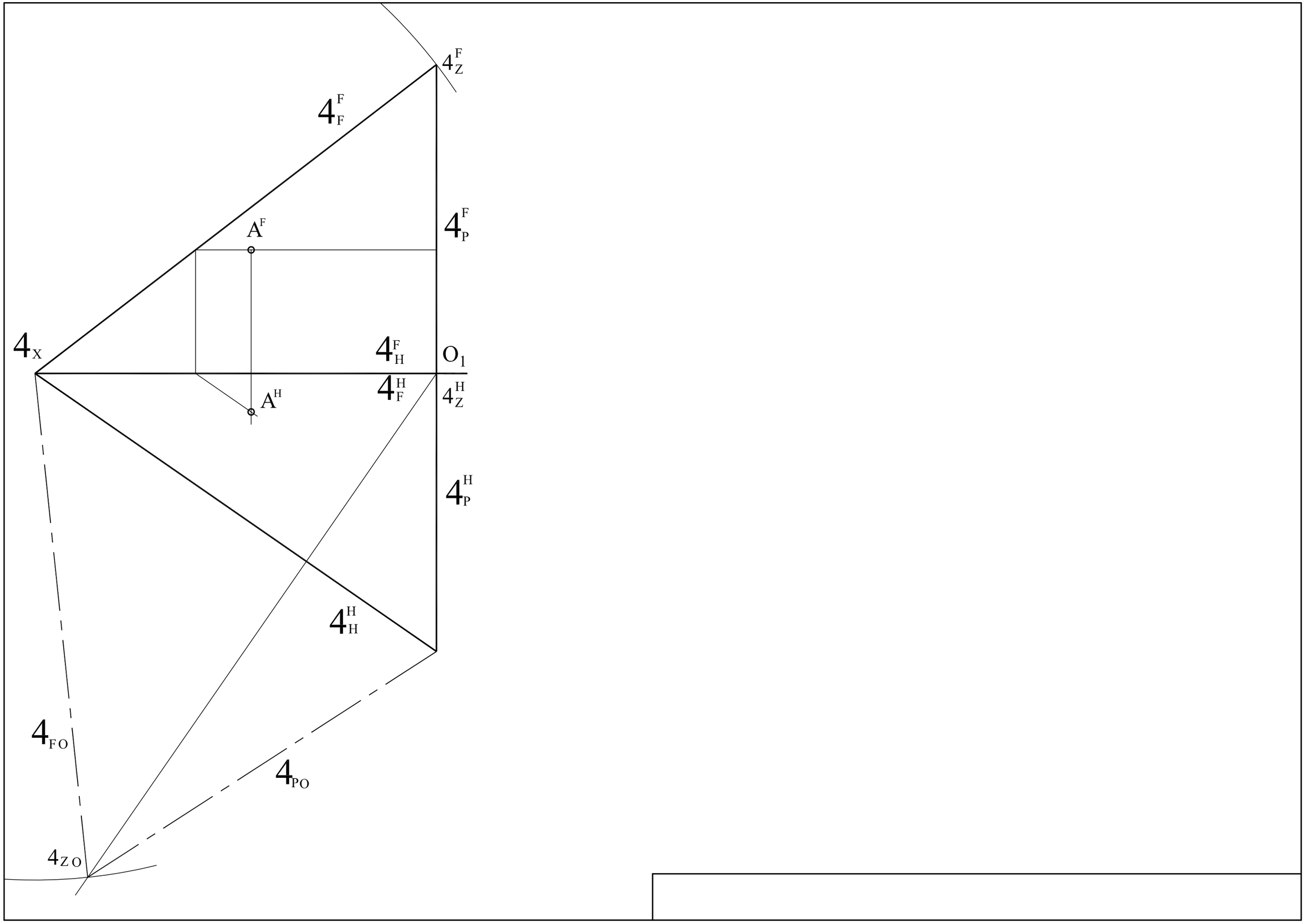
4_Z^F
4_F^F
A^F
4_P^F
4_X
4_H^F
O_1
4_F^H
4_Z^H
A^H
4_P^H
4_H^H
4_{FO}
4_{PO}
4_{ZO}

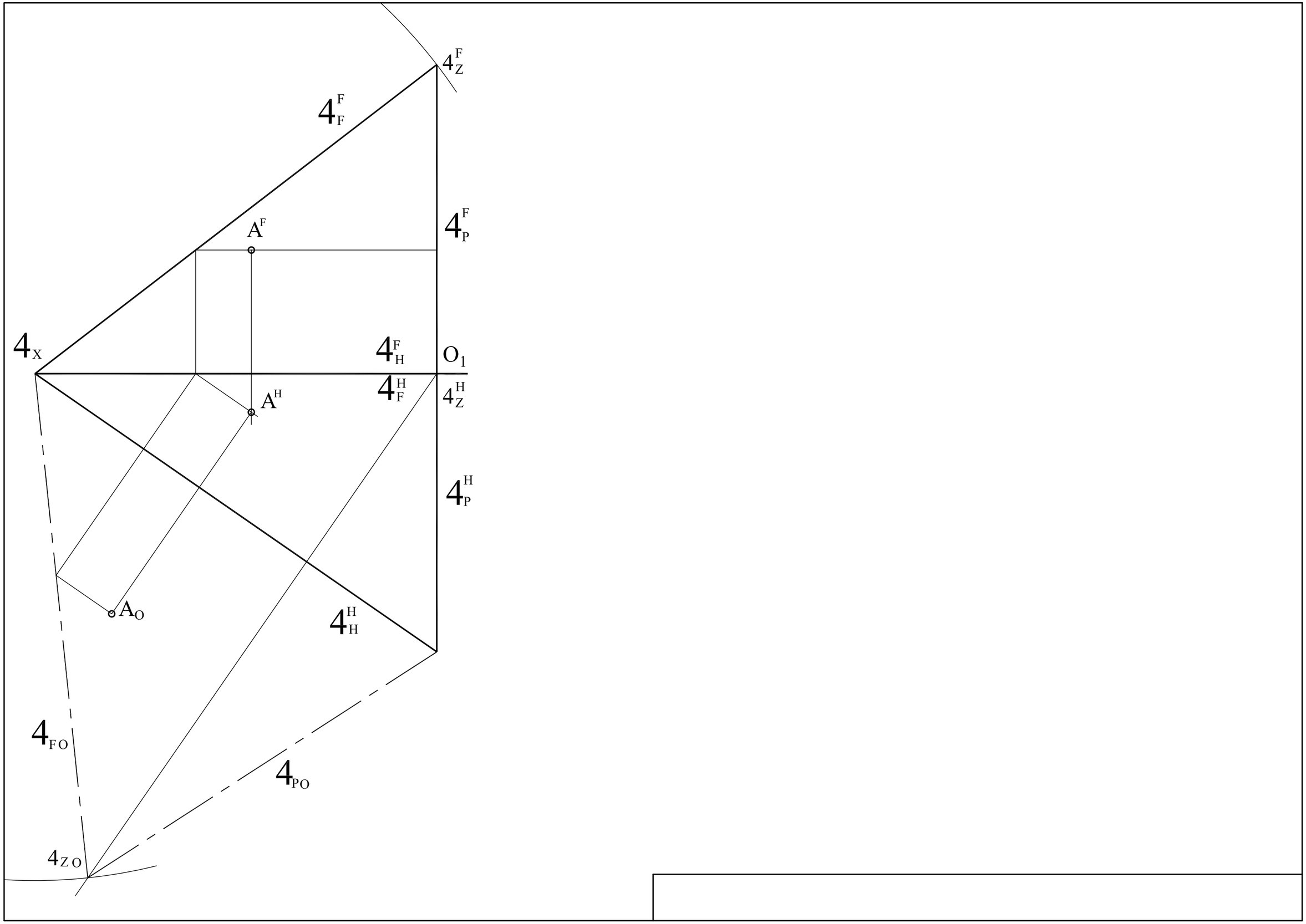
4_Z^F
4_F^F
A^F
4_P^F
4_X
4_H^F
O_1
4_F^H
4_Z^H
A^H
4_P^H
A_O
4_H^H
4_{FO}
4_{PO}
4_{ZO}

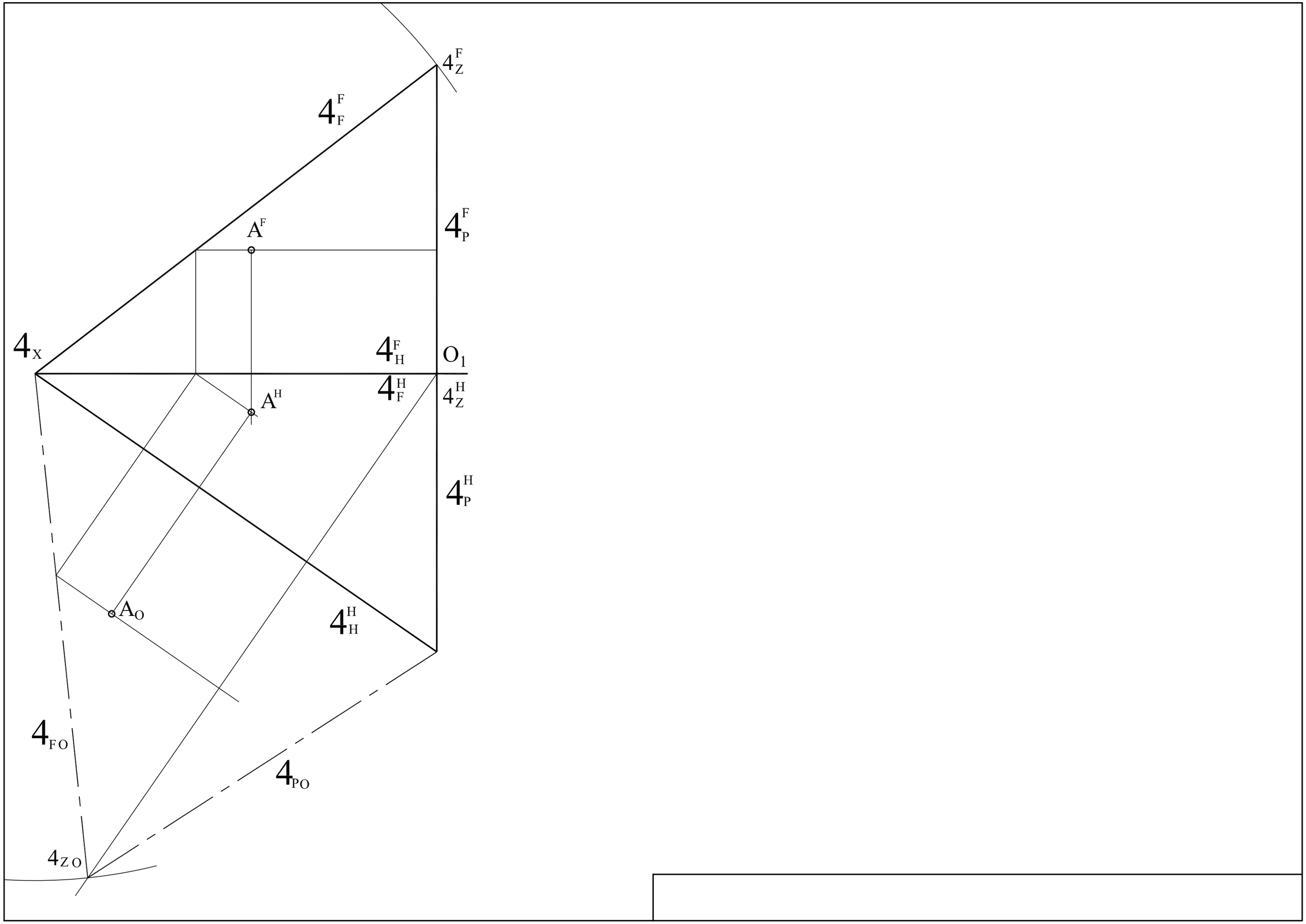
4^F_Z
4^F_F
A^F
4^F_P
4_X
4^F_H
O_1
4^H_F
4^H_Z
A^H
4^H_P
A_O
4^H_H
4_{FO}
4_{PO}
4_{ZO}

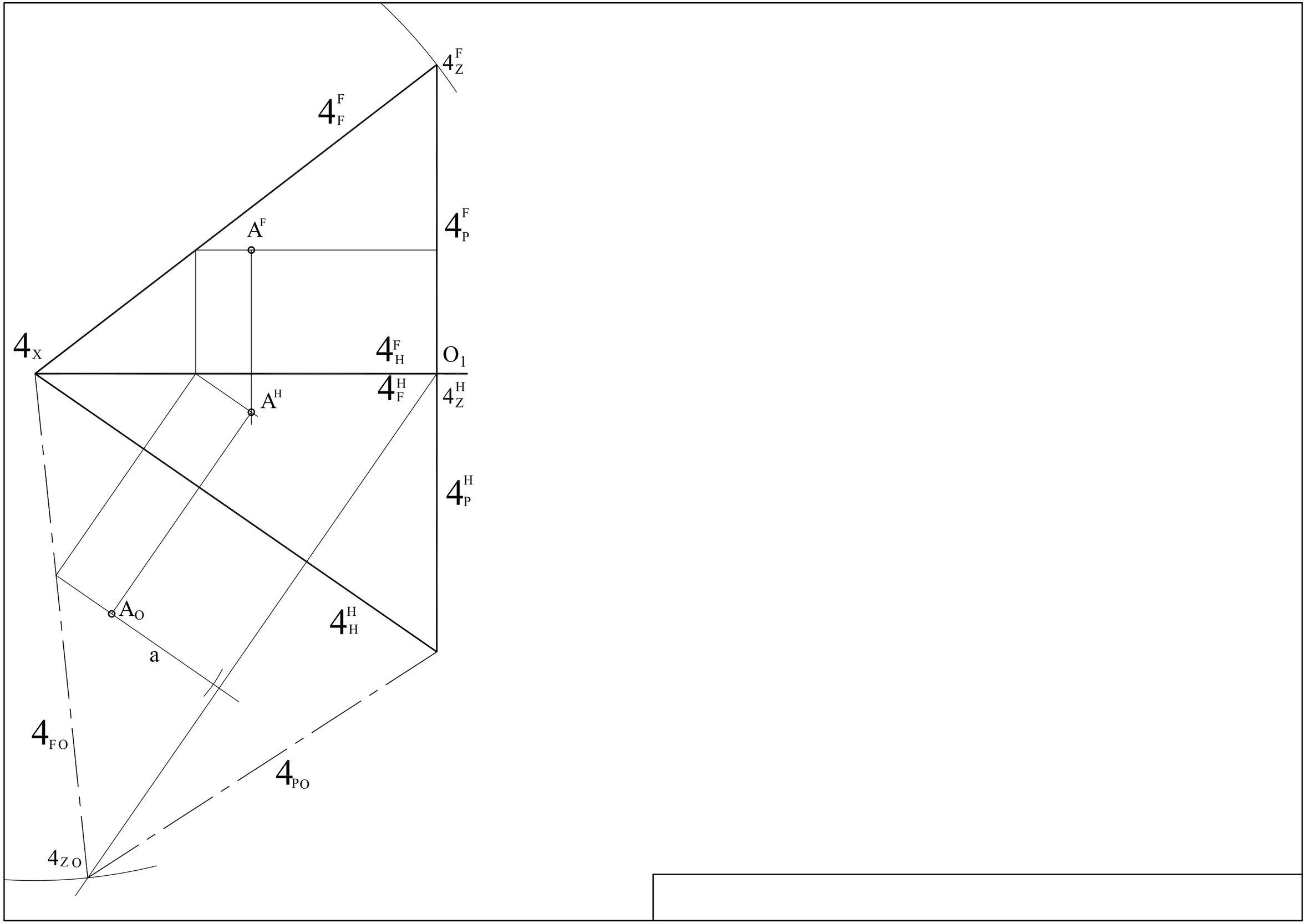
4^F_Z
4^F_F
A^F
4^F_P
4_X
4^F_H
O_1
4^H_F
4^H_Z
A^H
4^H_P
A_O
4^H_H
a
4_{FO}
4_{PO}
4_{ZO}

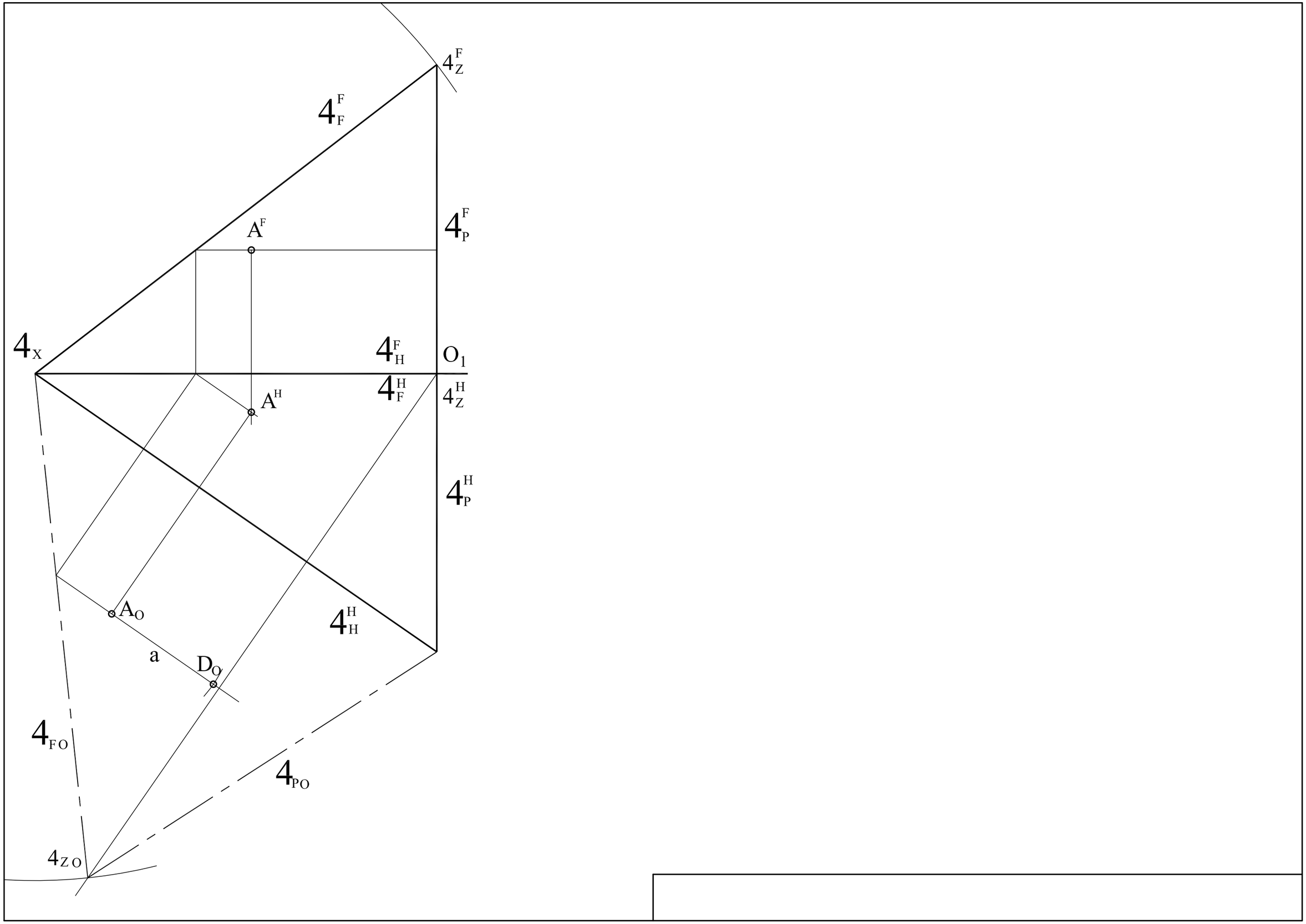
4_Z^F
4_F^F
A^F
4_P^F
4_X
4_H^F
O_1
4_F^H
4_Z^H
A^H
4_P^H
A_O
4_H^H
a
D_O
4_{FO}
4_{PO}
4_{ZO}

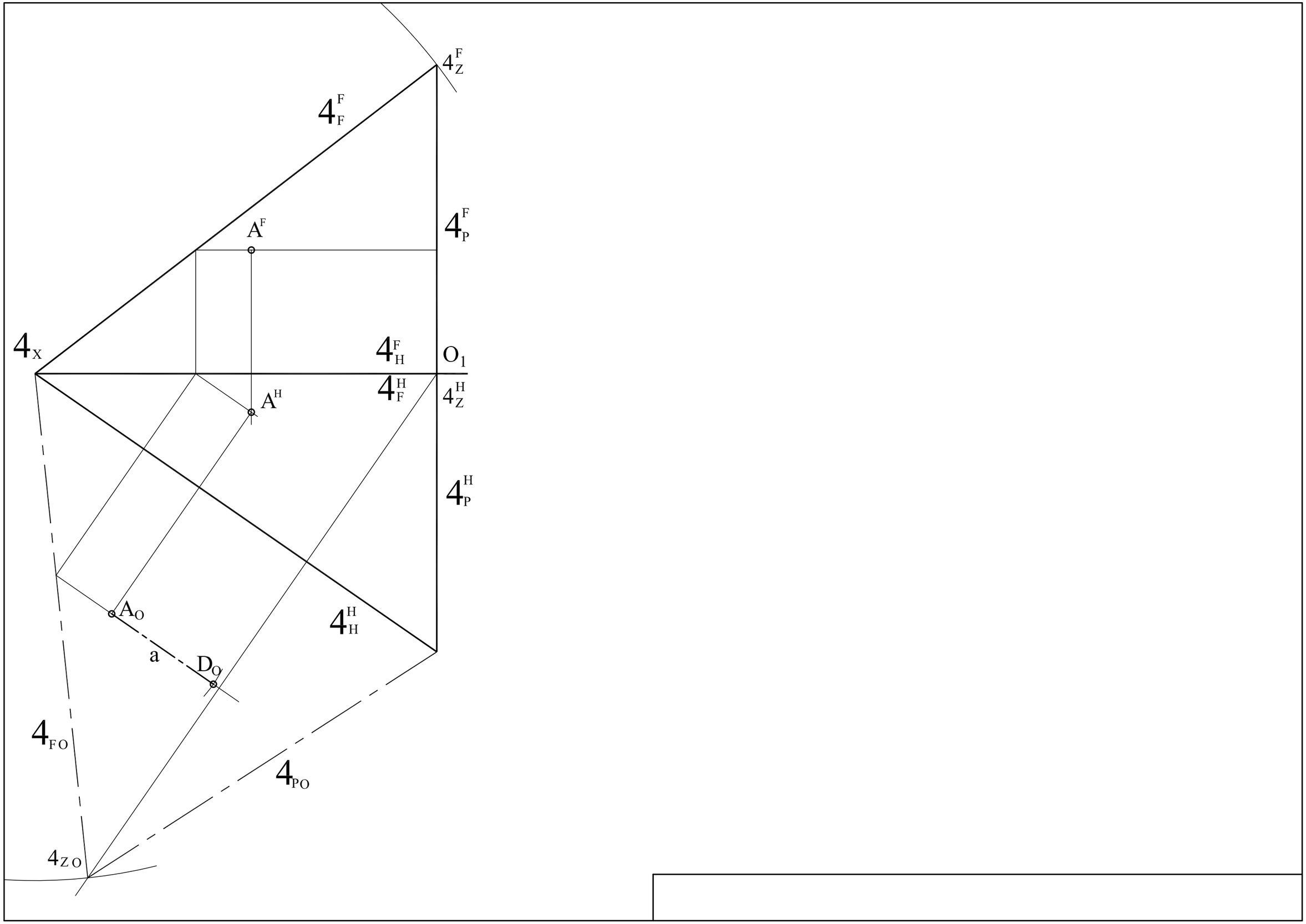
4_Z^F
4_F^F
A^F
4_P^F
4_X
4_H^F
O_1
4_F^H
4_Z^H
A^H
4_P^H
A_O
4_H^H
a
D_O
4_{FO}
4_{PO}
4_{ZO}

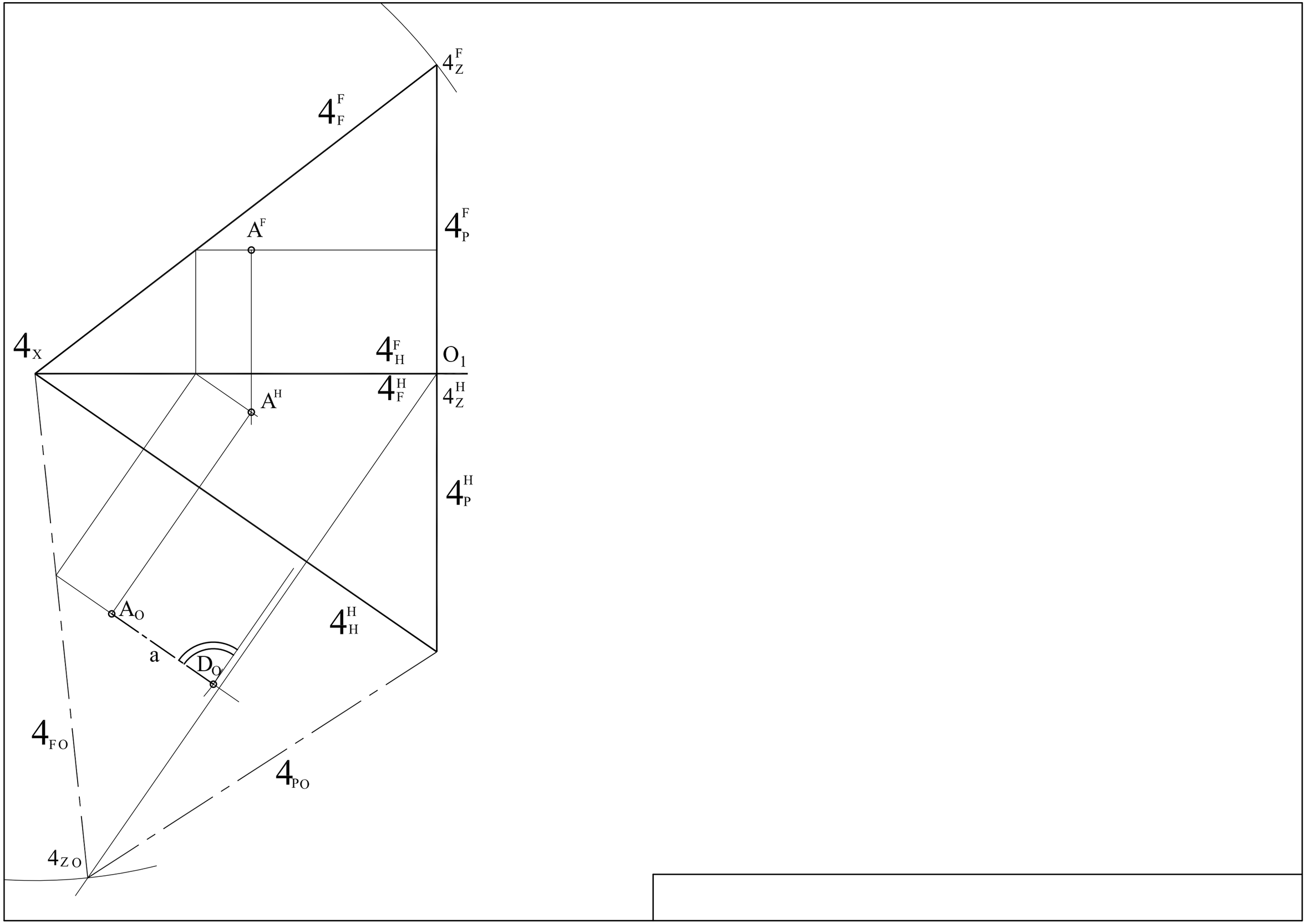
4^F_Z
4^F_F
A^F
4^F_P
4_X
4^F_H
O_1
4^H_F
4^H_Z
A^H
4^H_P
A_O
4^H_H
a
D_O
4_{FO}
4_{PO}
4_{ZO}

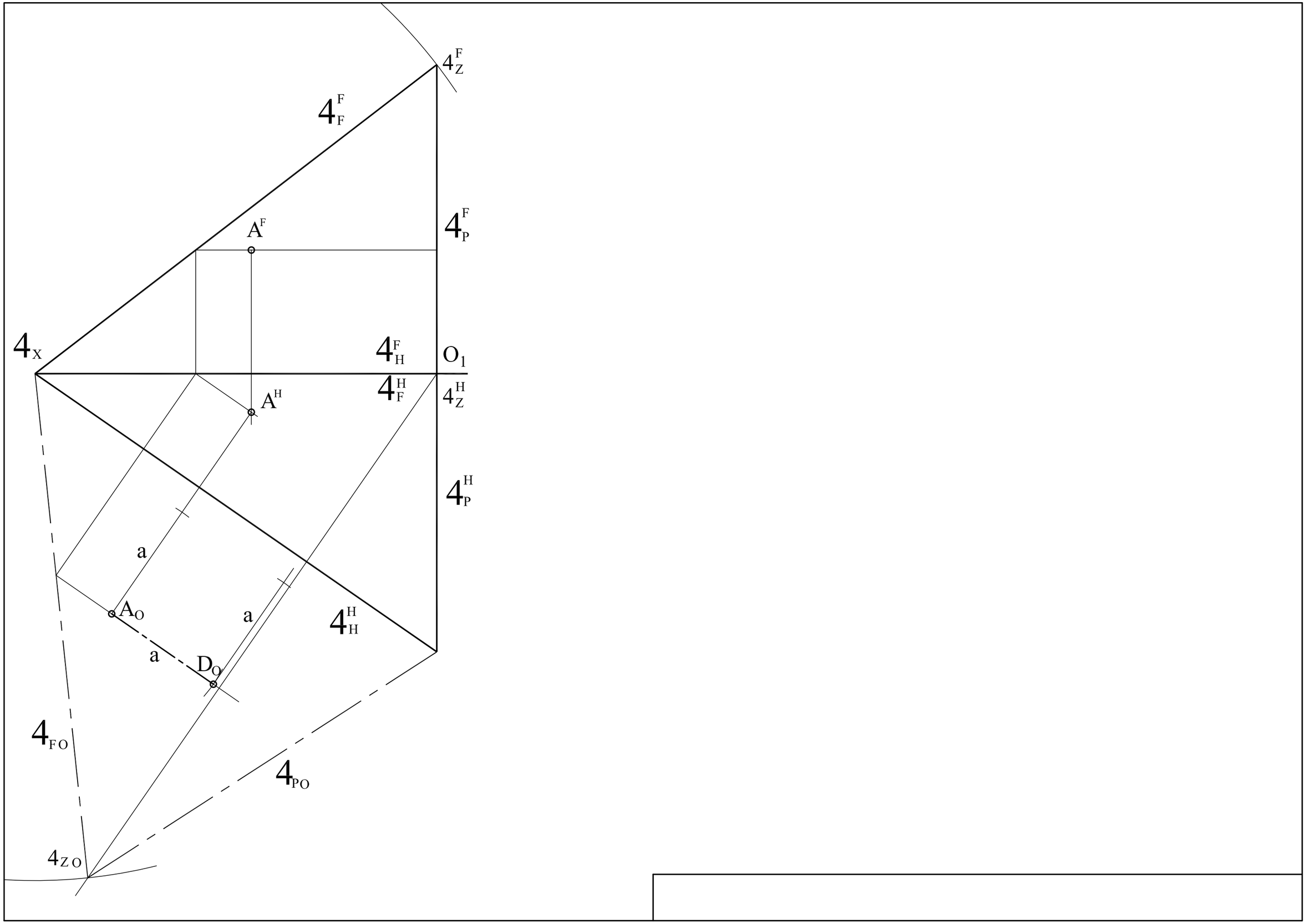
4_Z^F
4_F^F
A^F
4_P^F
4_X
4_H^F
O_1
4_F^H
4_Z^H
A^H
4_P^H
a
A_O
a
4_H^H
a
D_O
4_{FO}
4_{PO}
4_{ZO}

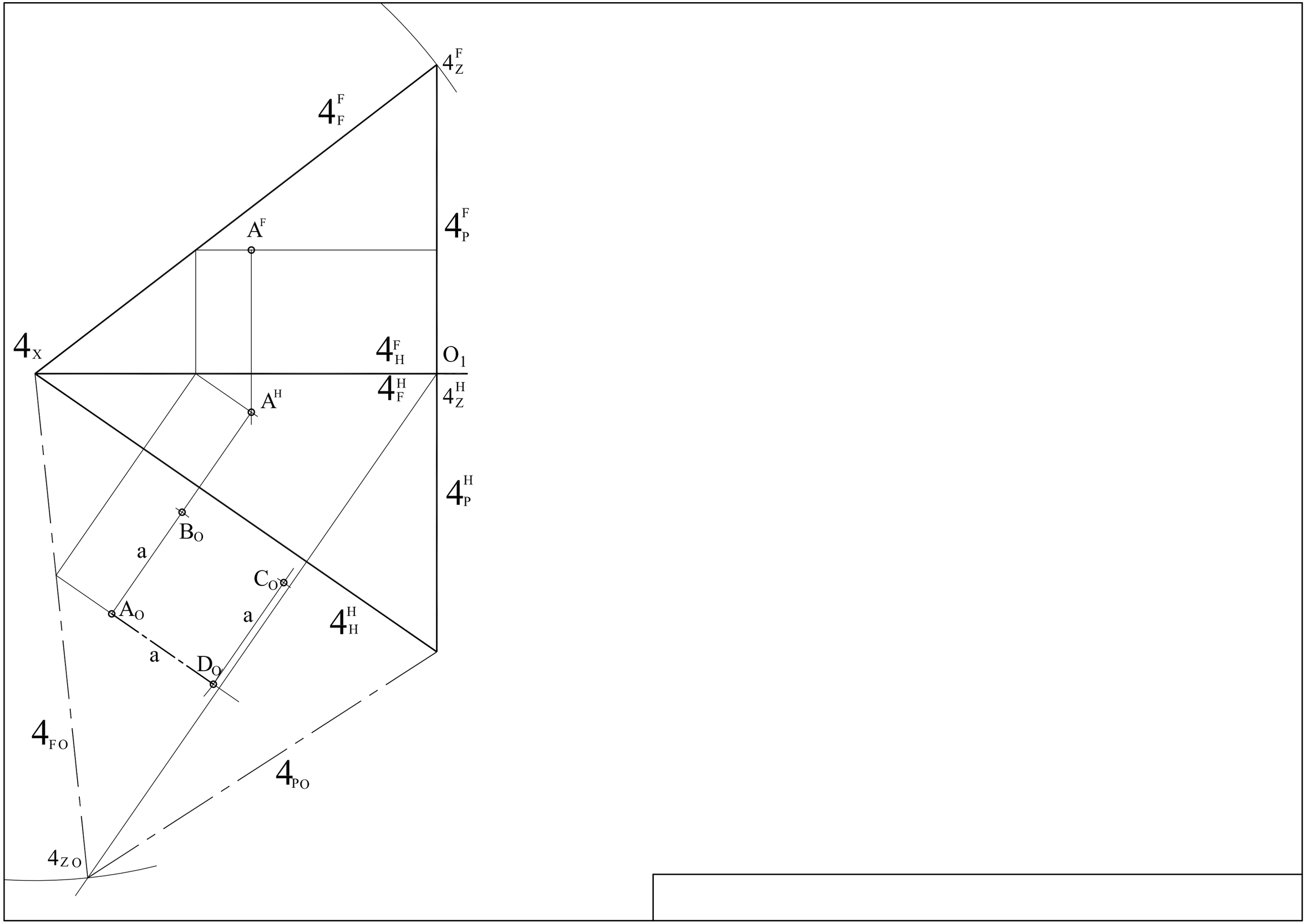
4_Z^F
4_F^F
A^F
4_P^F
4_X
4_H^F
O_1
4_F^H
4_Z^H
A^H
4_P^H
B_O
a
C_O
A_O
a
4_H^H
a
D_O
4_{FO}
4_{PO}
4_{ZO}

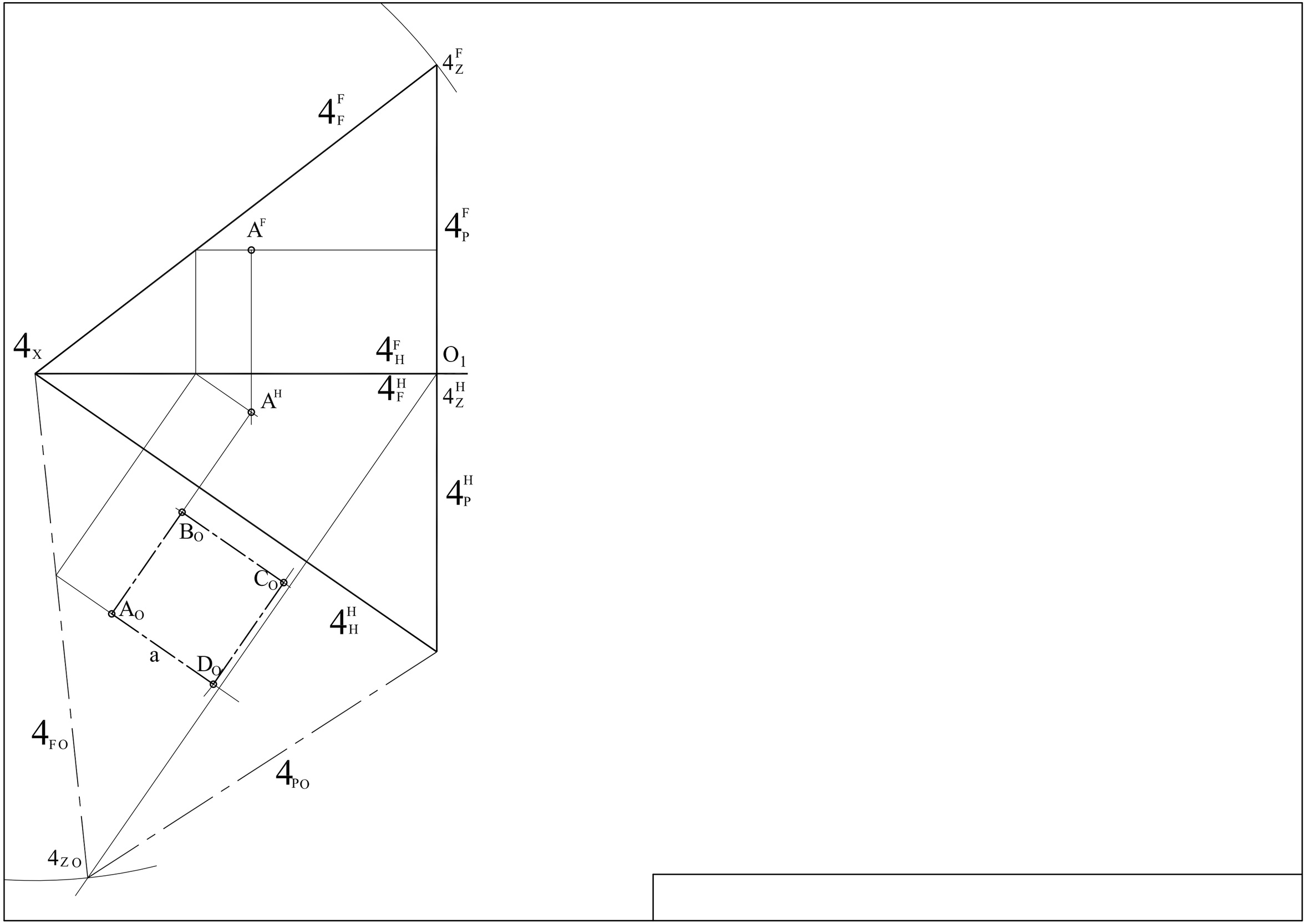
4_Z^F
4_F^F
A^F
4_P^F
4_X
4_H^F
O_1
4_F^H
4_Z^H
A^H
4_P^H
B_O
C_O
A_O
4_H^H
a
D_O
4_{FO}
4_{PO}
4_{ZO}

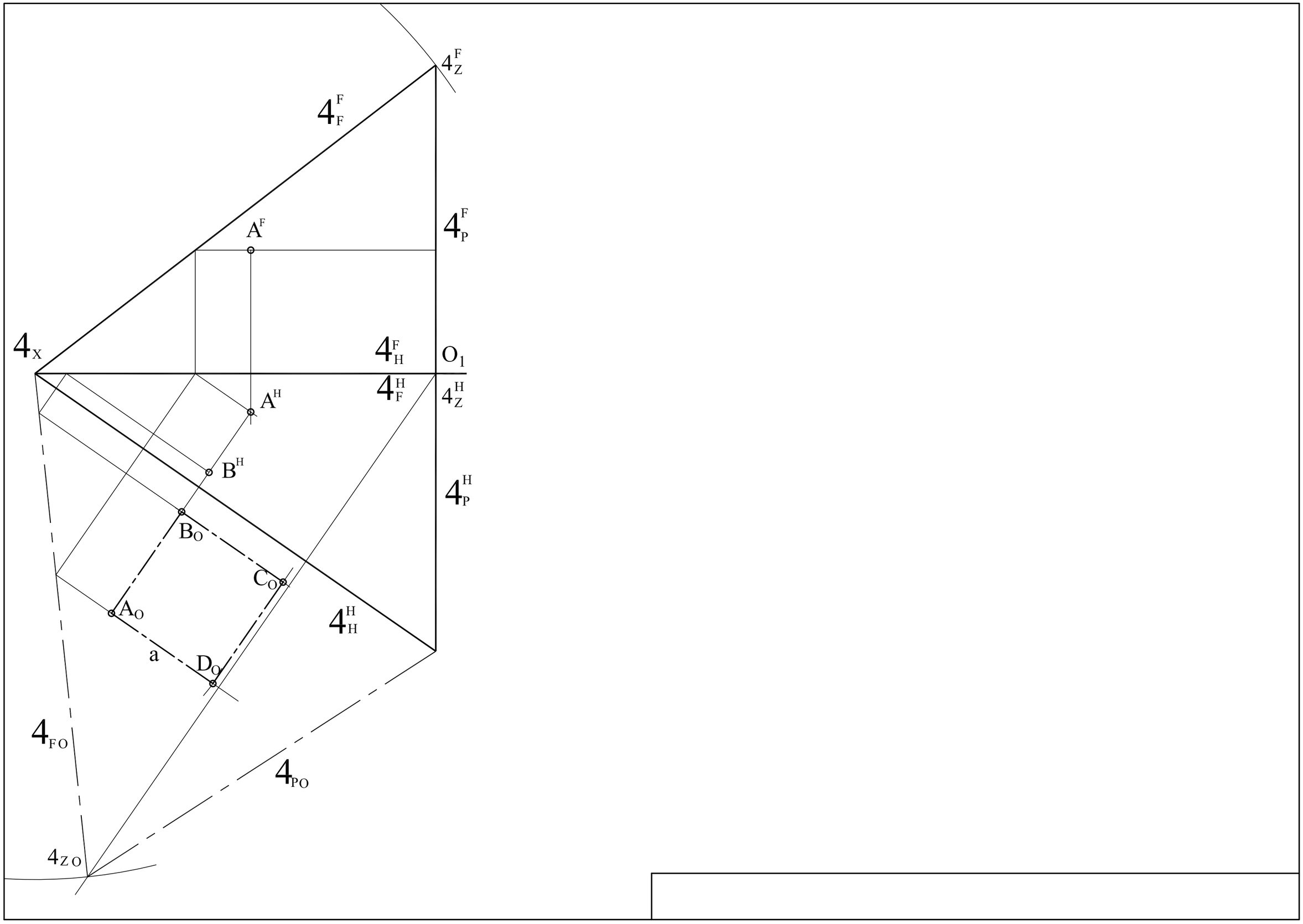
4_Z^F
4_F^F
4_P^F
A^F
4_X
4_H^F
O_1
4_F^H
4_Z^H
A^H
B^H
4_P^H
B_O
C_O
A_O
4_H^H
a
D_O
4_{FO}
4_{PO}
4_{ZO}

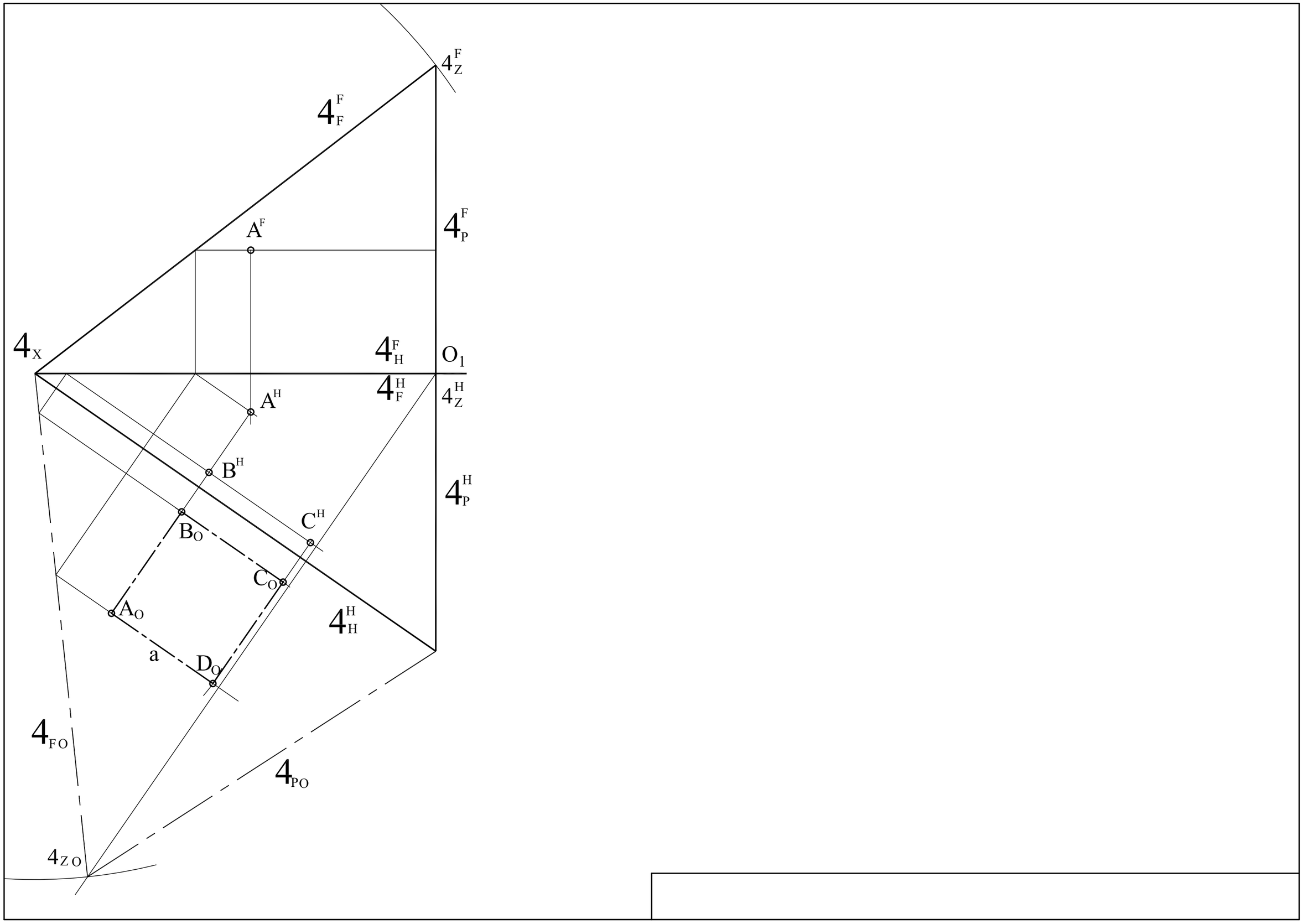
4_Z^F
4_F^F
A^F
4_P^F
4_X
4_H^F
O_1
4_F^H
4_Z^H
A^H
B^H
4_P^H
C^H
B_O
C_O
A_O
4_H^H
a
D_O
4_{FO}
4_{PO}
4_{ZO}

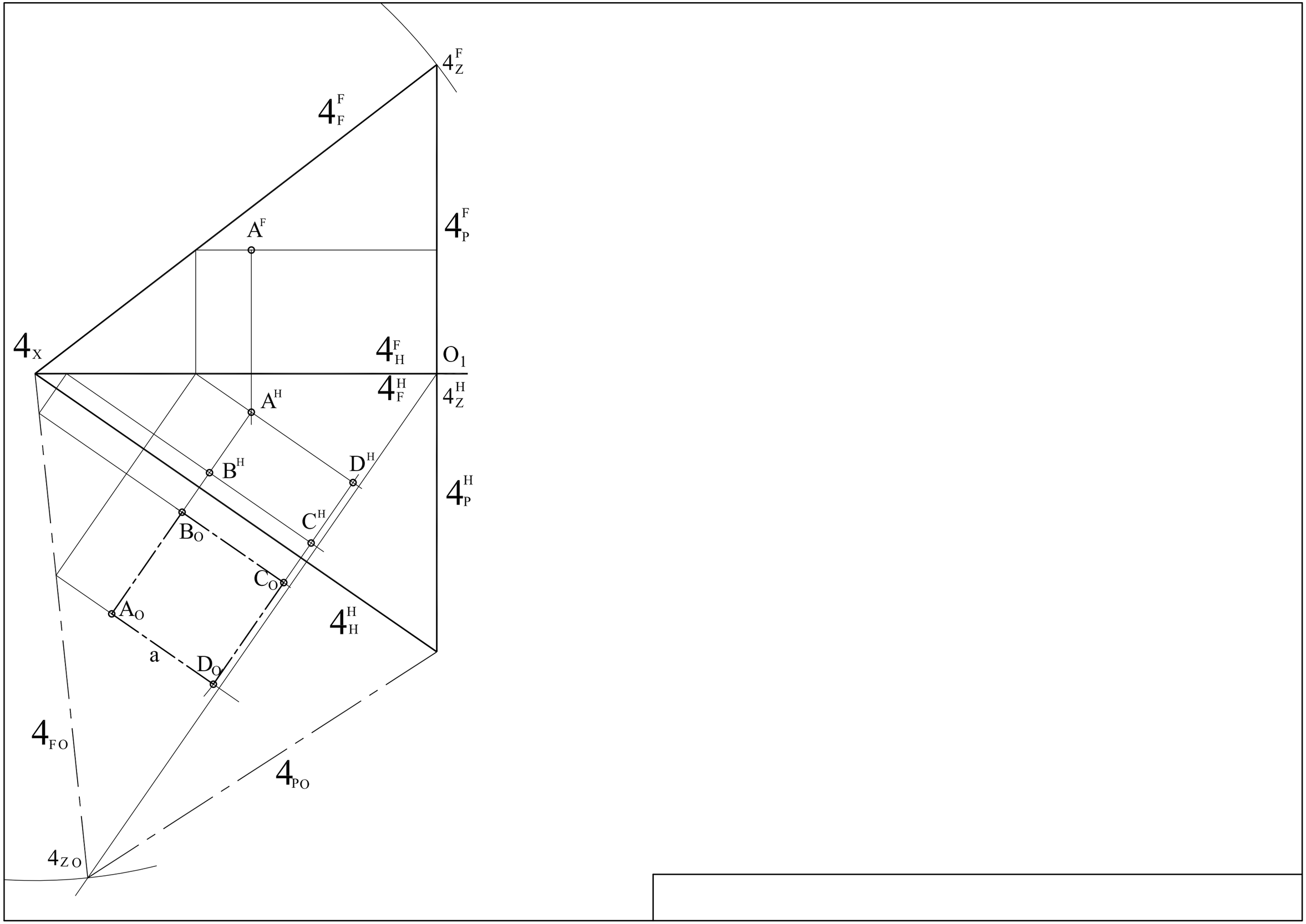
4_Z^F
4_F^F
A^F
4_P^F
4_X
4_H^F
O_1
4_F^H
4_Z^H
A^H
B^H
D^H
4_P^H
C^H
B_O
C_O
A_O
4_H^H
a
D_O
4_{FO}
4_{PO}
4_{ZO}

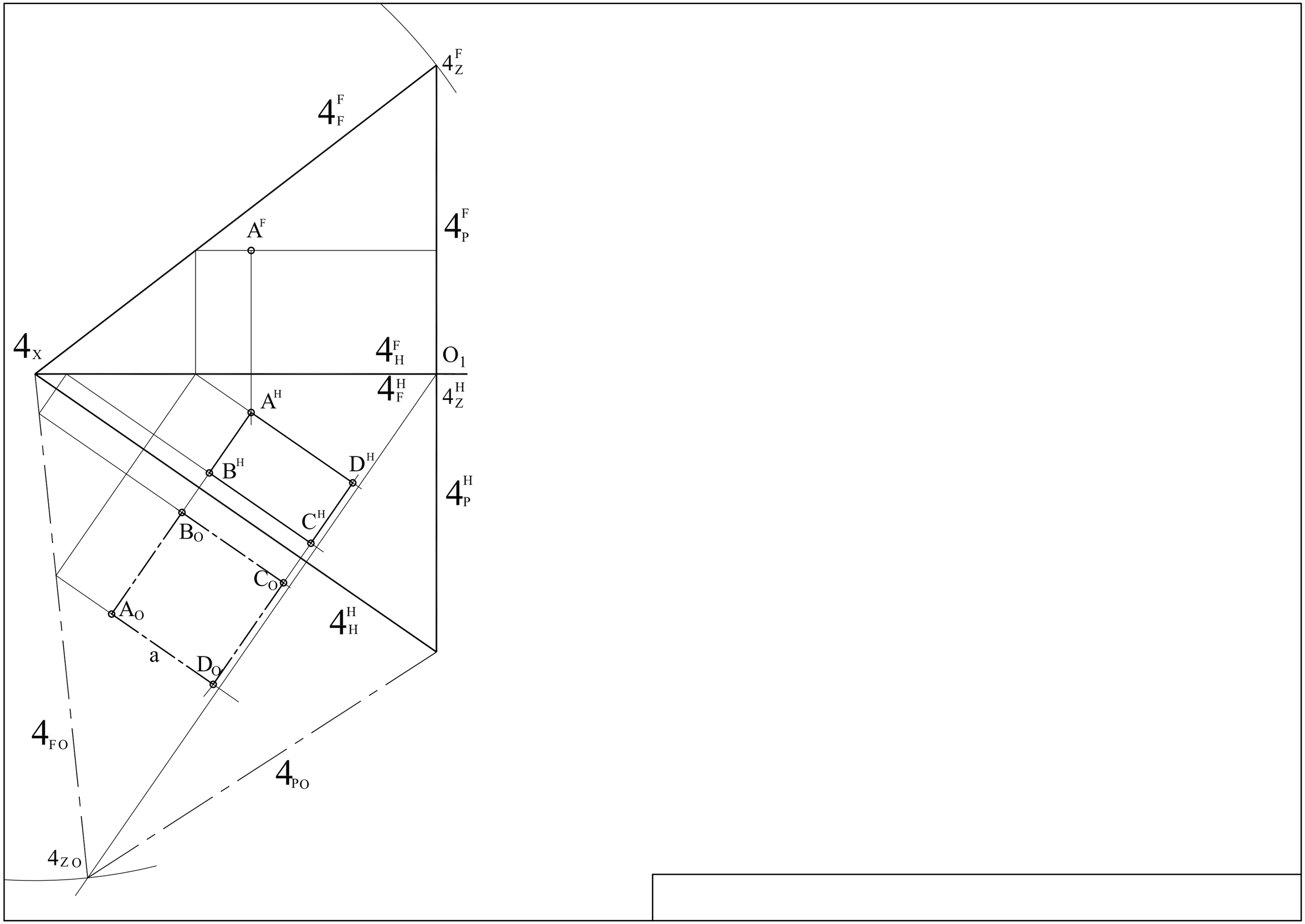
4_Z^F
4_F^F
A^F
4_P^F
4_X
4_H^F
O_1
4_F^H
4_Z^H
A^H
B^H
D^H
4_P^H
C^H
B_O
C_O
A_O
4_H^H
a
D_O
4_{FO}
4_{PO}
4_{ZO}

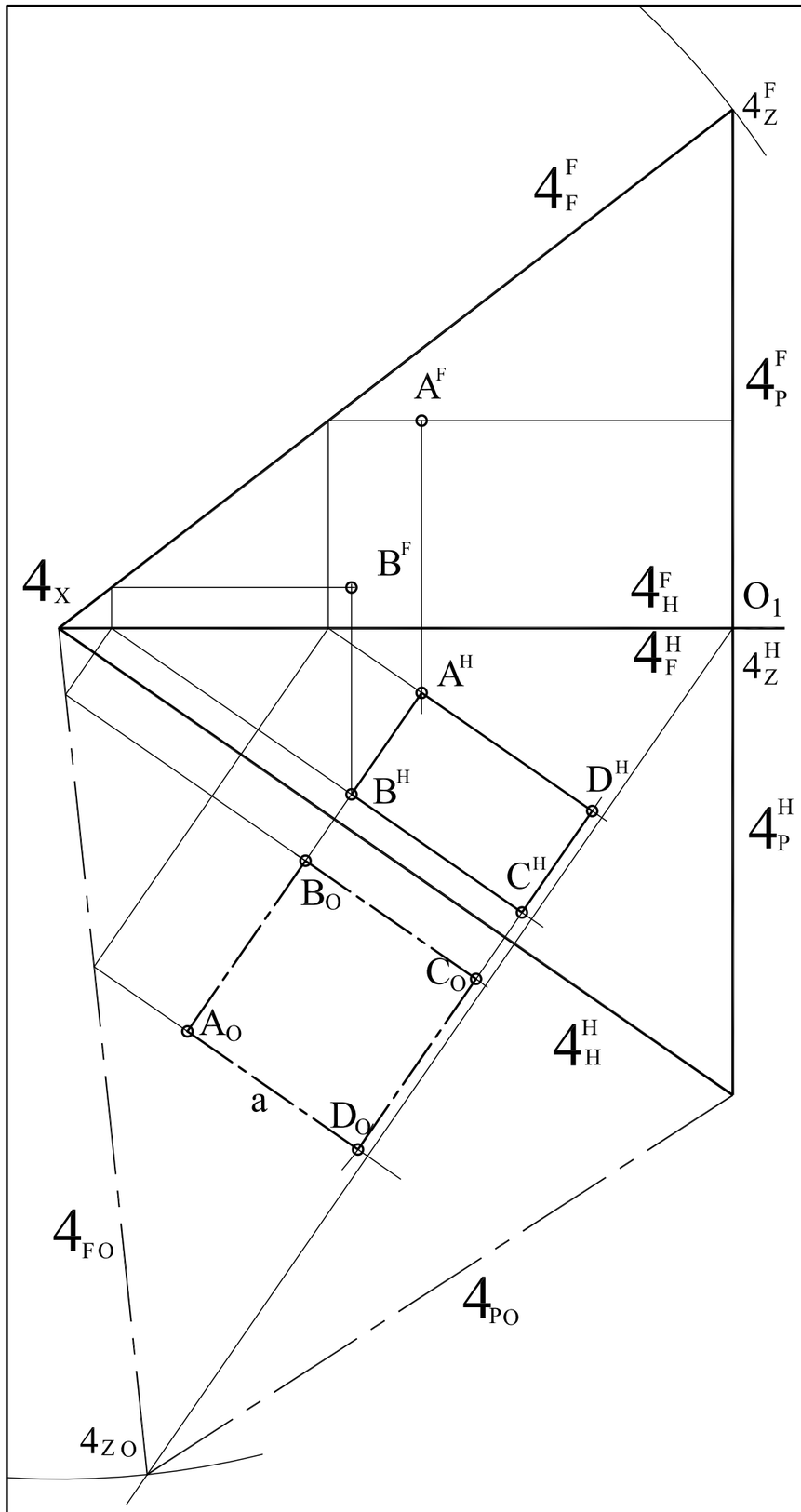
4_Z^F
4_F^F
4_P^F
A^F
B^F
4_X
4_H^F
O_1
4_F^H
4_Z^H
A^H
B^H
D^H
4_P^H
C^H
B_O
C_O
A_O
4_H^H
a
D_O
4_{FO}
4_{PO}
4_{ZO}

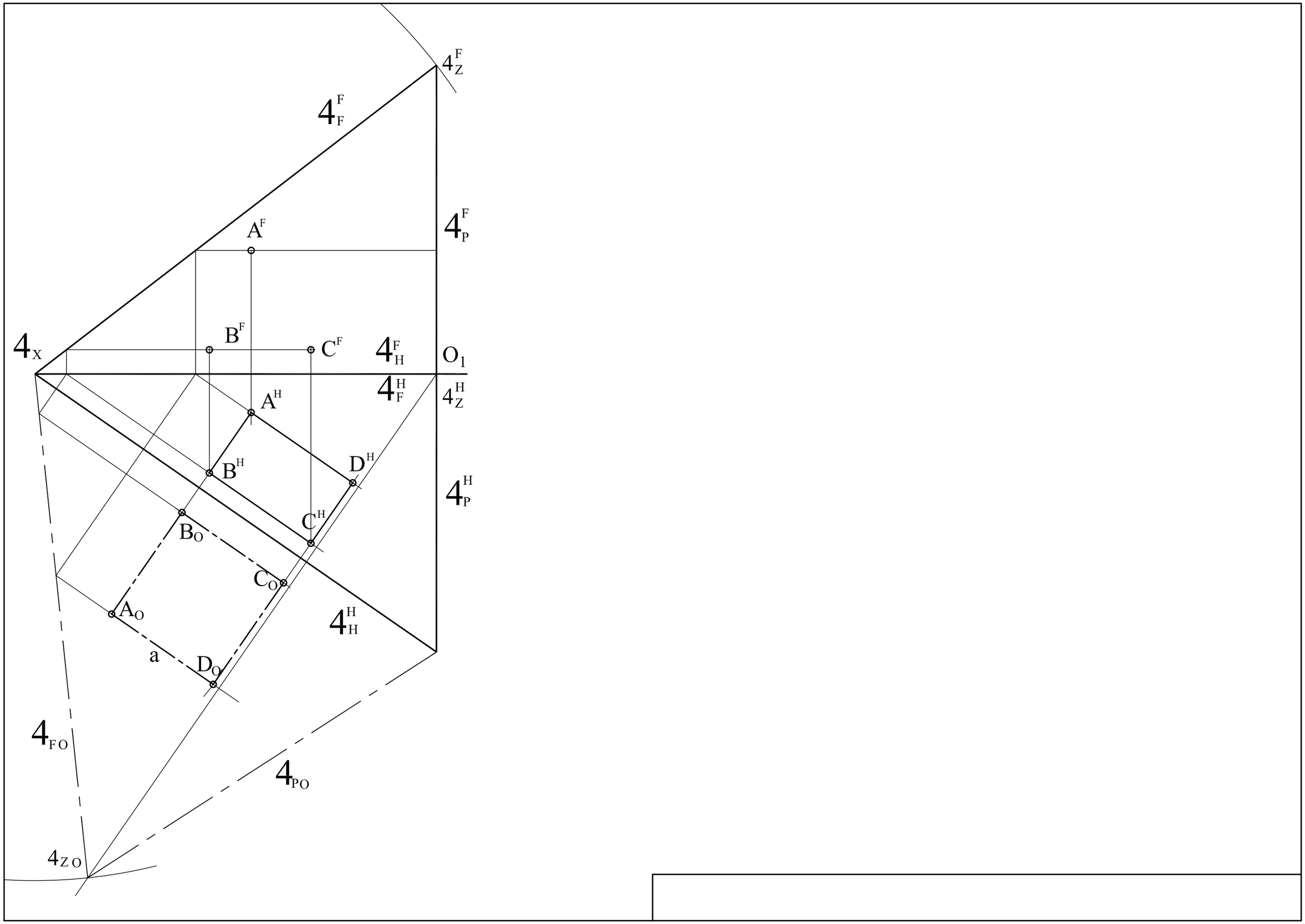
4_Z^F
4_F^F
4_P^F
A^F
B^F
C^F
4_X
4_H^F
O_1
4_F^H
4_Z^H
A^H
B^H
D^H
4_P^H
C^H
B_O
C_O
A_O
4_H^H
a
D_O
4_{FO}
4_{PO}
4_{ZO}

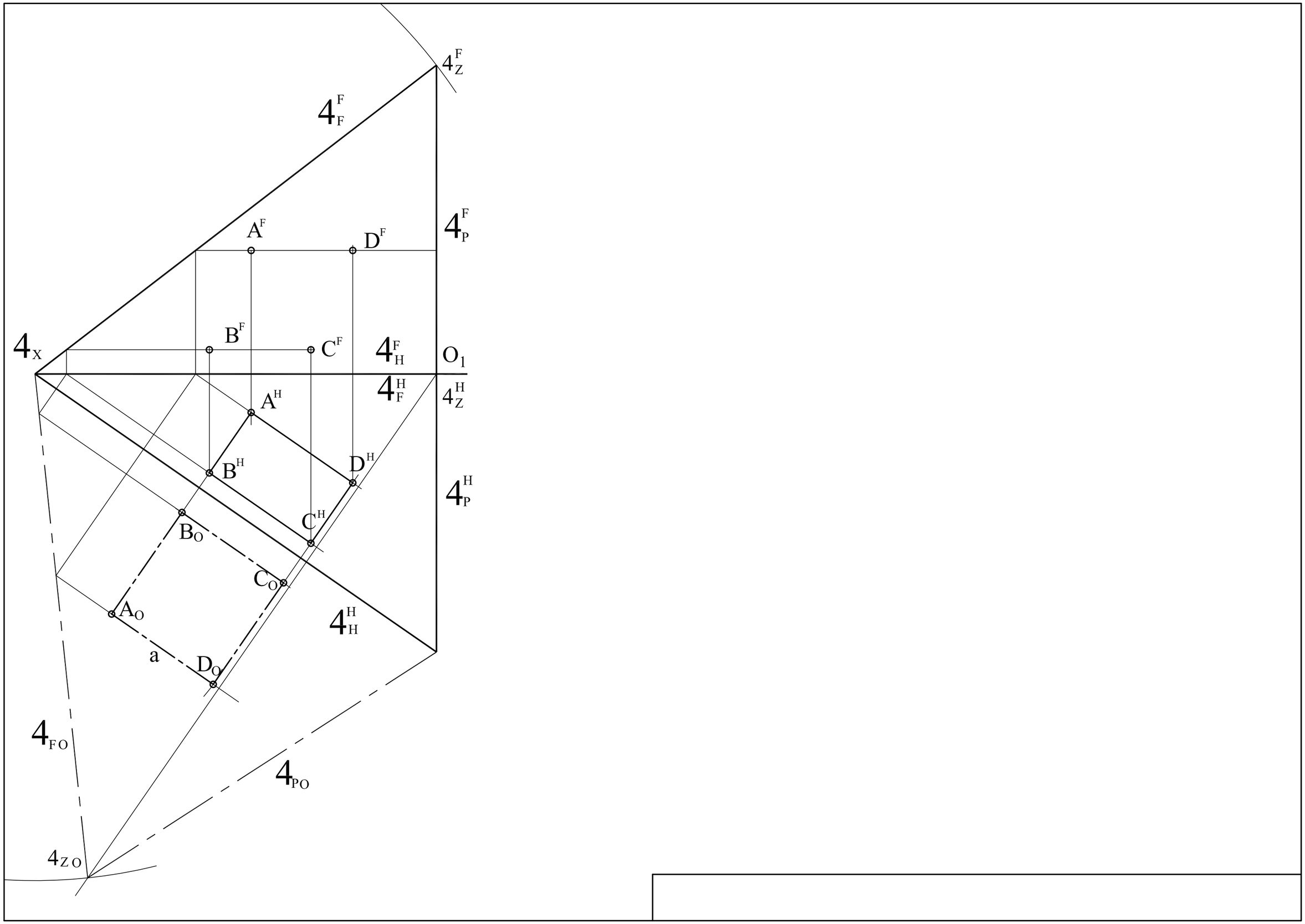
4_Z^F
4_F^F
4_P^F
A^F
D^F
B^F
C^F
4_X
4_H^F
O_1
4_F^H
4_Z^H
A^H
B^H
D^H
4_P^H
C^H
B_O
C_O
A_O
4_H^H
a
D_O
4_{FO}
4_{PO}
4_{ZO}

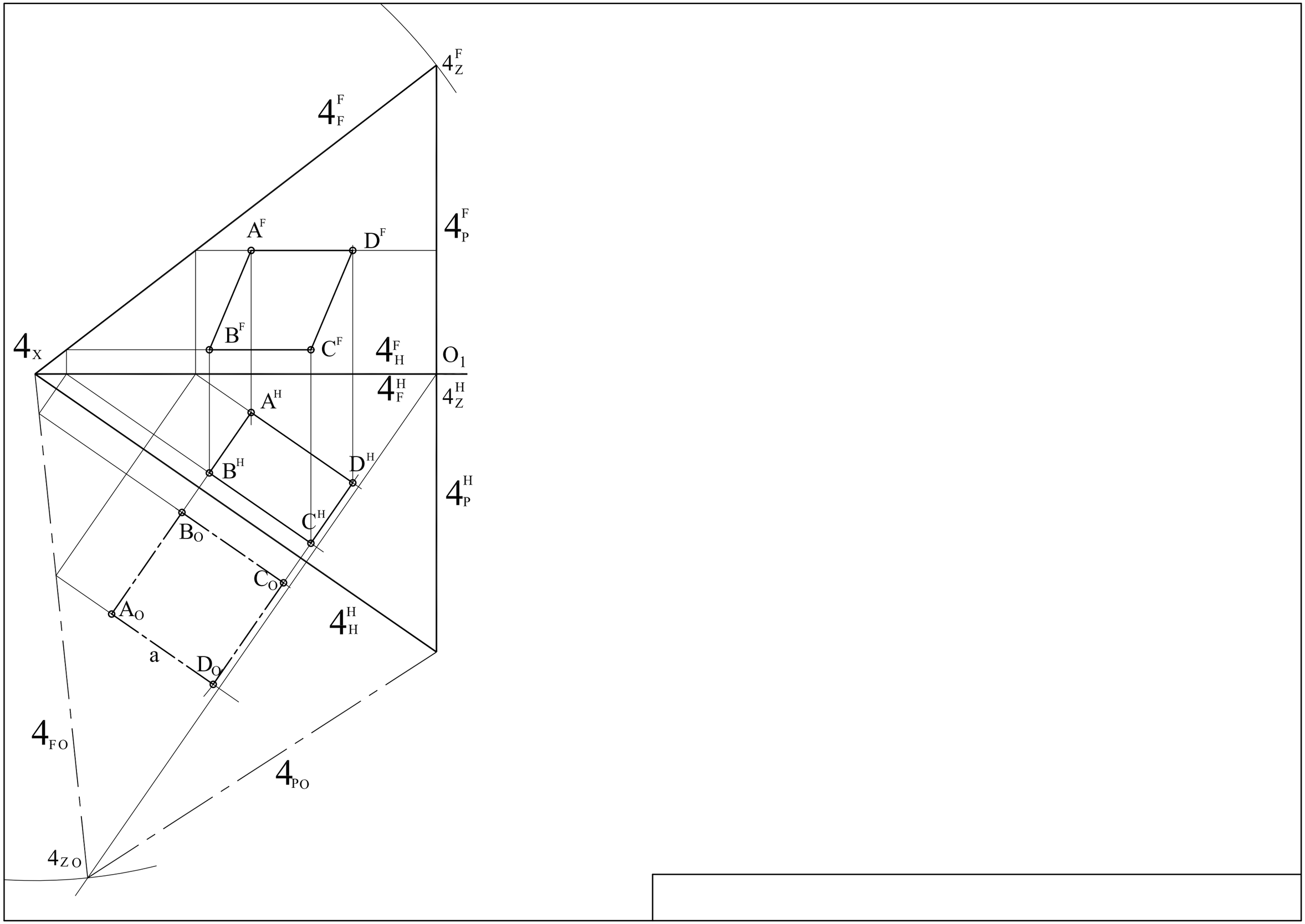
4_Z^F
4_F^F
4_P^F
A^F
D^F
B^F
C^F
4_X
4_H^F
O_1
4_F^H
4_Z^H
A^H
B^H
D^H
4_P^H
C^H
B_O
C_O
A_O
4_H^H
a
D_O
4_{FO}
4_{PO}
4_{ZO}

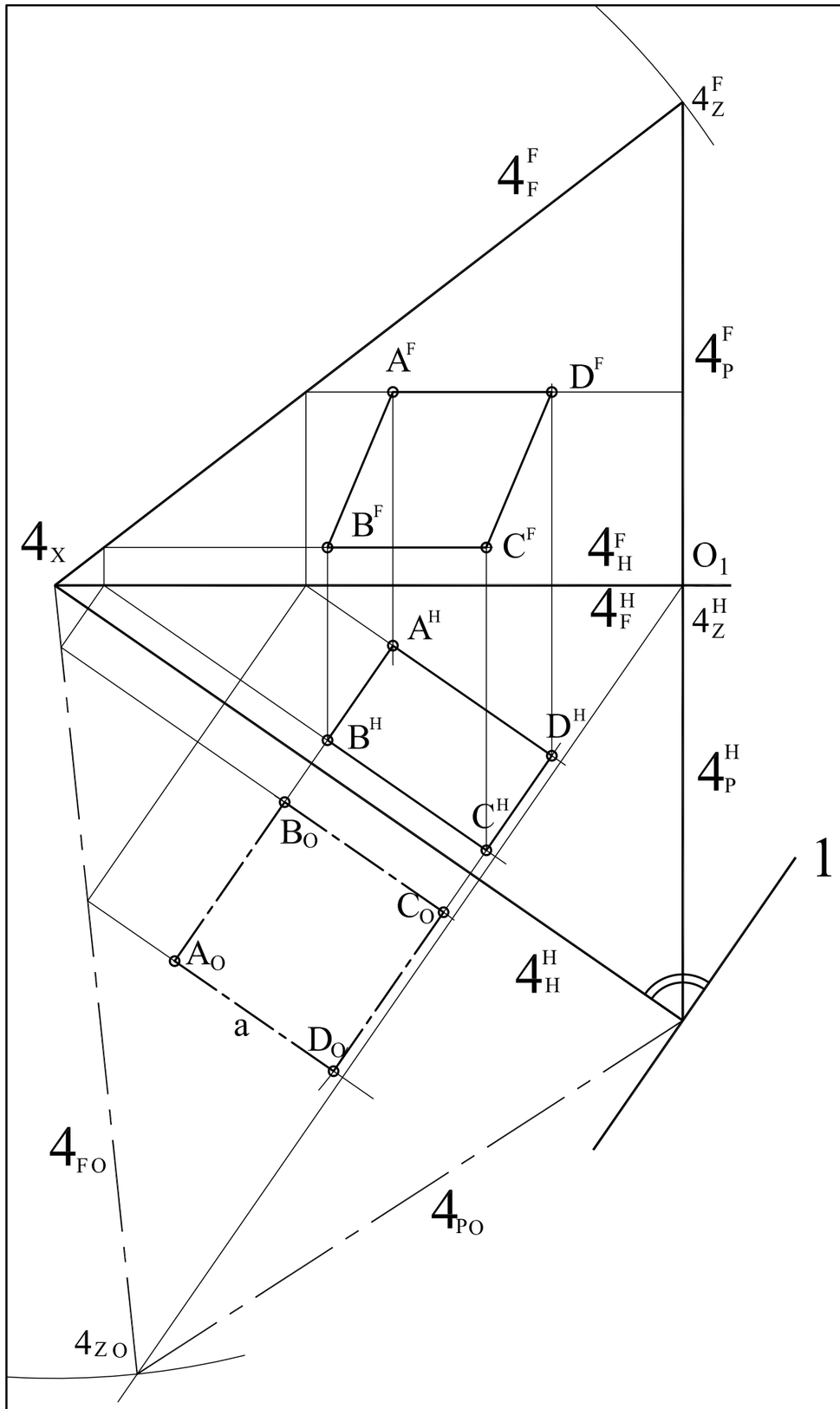
4^F_Z
4^F_F
4^F_P
A^F
D^F
B^F
C^F
4_X
4^F_H
O_1
4^H_F
4^H_Z
A^H
B^H
D^H
4^H_P
C^H
B_O
1
C_O
A_O
4^H_H
a
D_O
4_{FO}
4_{PO}
4_{ZO}

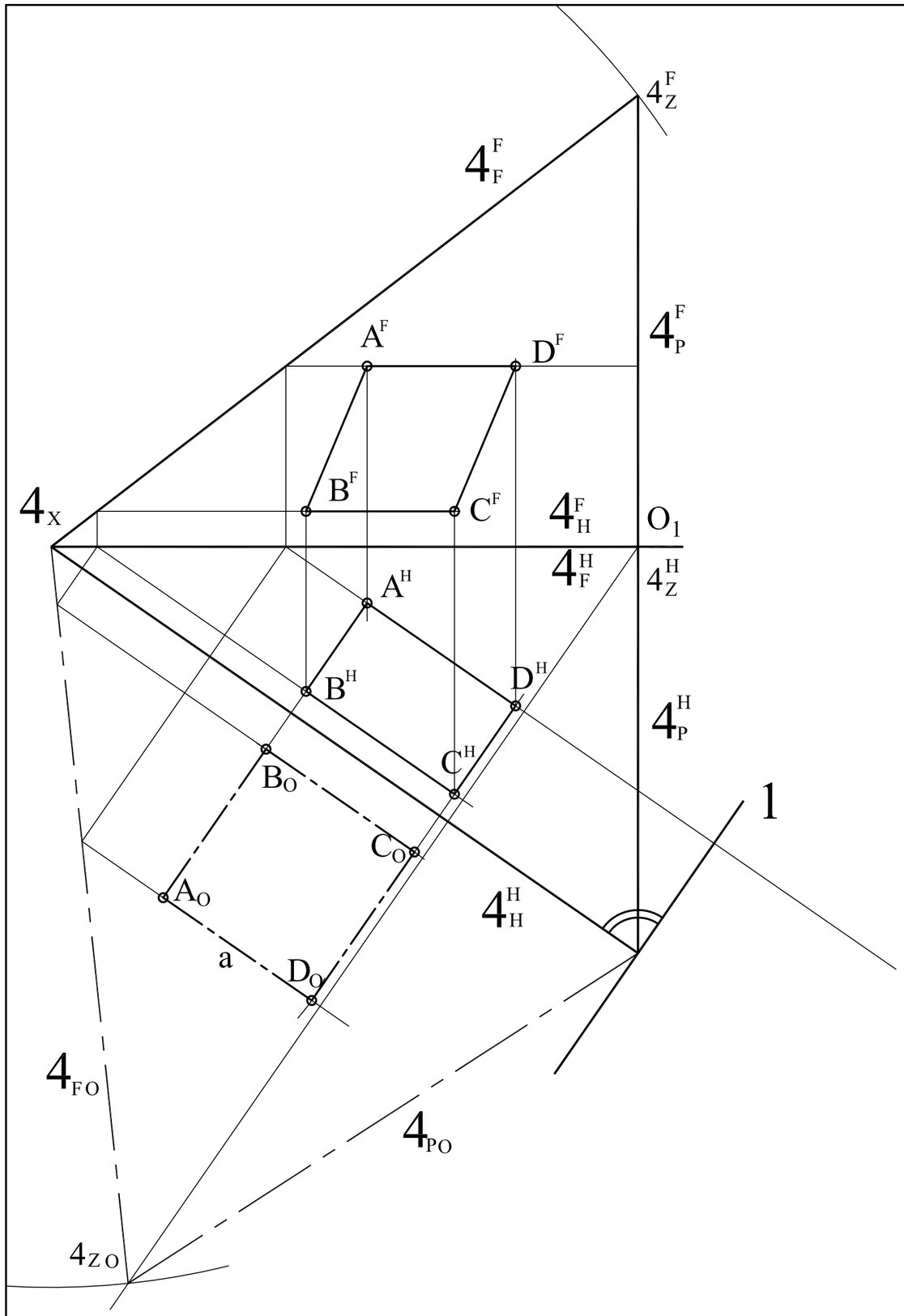
4_Z^F
4_F^F
4_P^F
A^F
D^F
B^F
C^F
4_X
4_H^F
O_1
4_F^H
4_Z^H
A^H
B^H
D^H
4_P^H
C^H
B_O
1
C_O
A_O
4_H^H
a
D_O
4_{FO}
4_{PO}
4_{ZO}

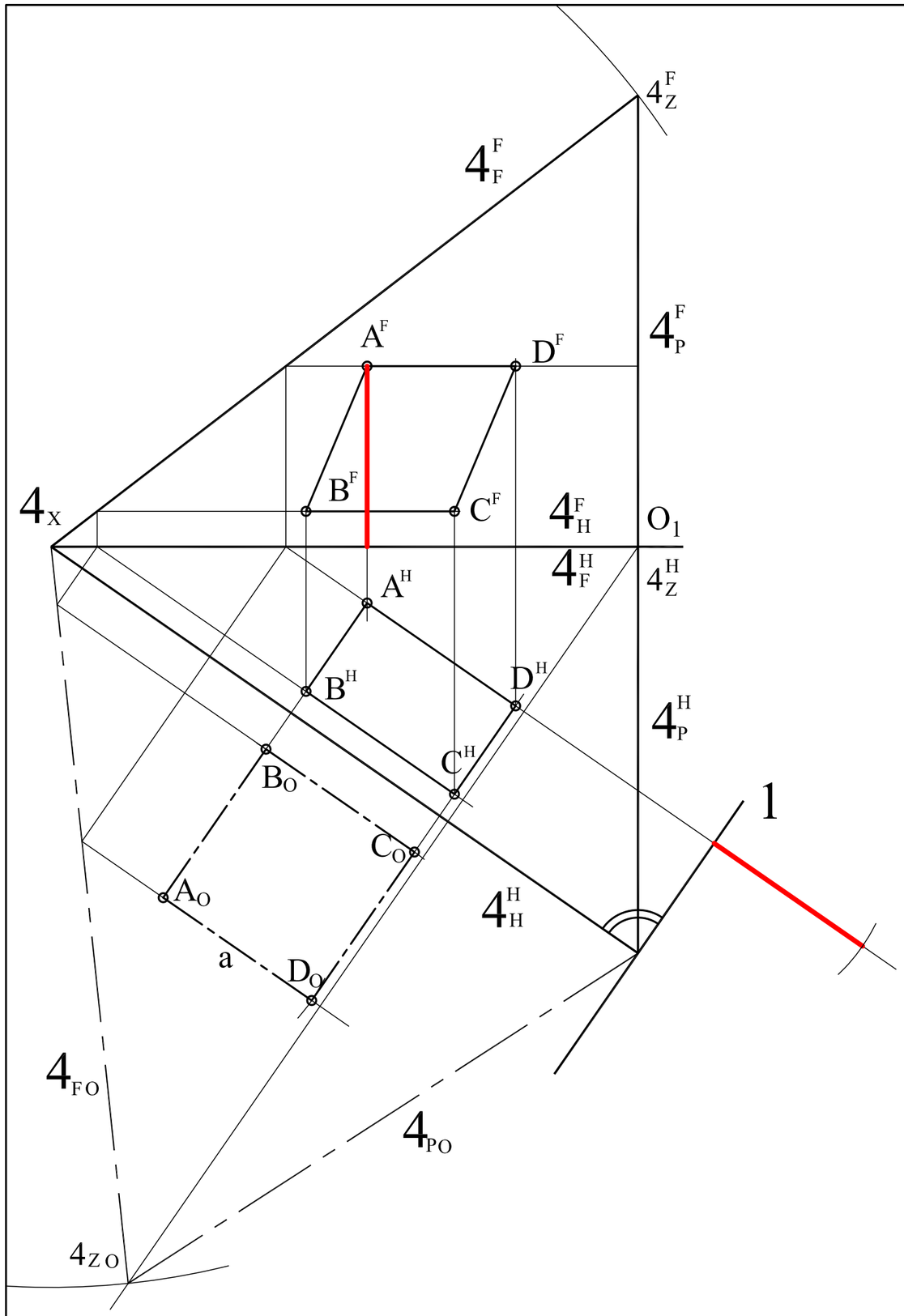
4_Z^F
4_F^F
4_P^F
A^F
D^F
B^F
C^F
4_X
4_H^F
O_1
4_F^H
4_Z^H
A^H
B^H
D^H
4_P^H
C^H
B_O
1
C_O
A_O
4_H^H
a
D_O
4_{FO}
4_{PO}
4_{ZO}

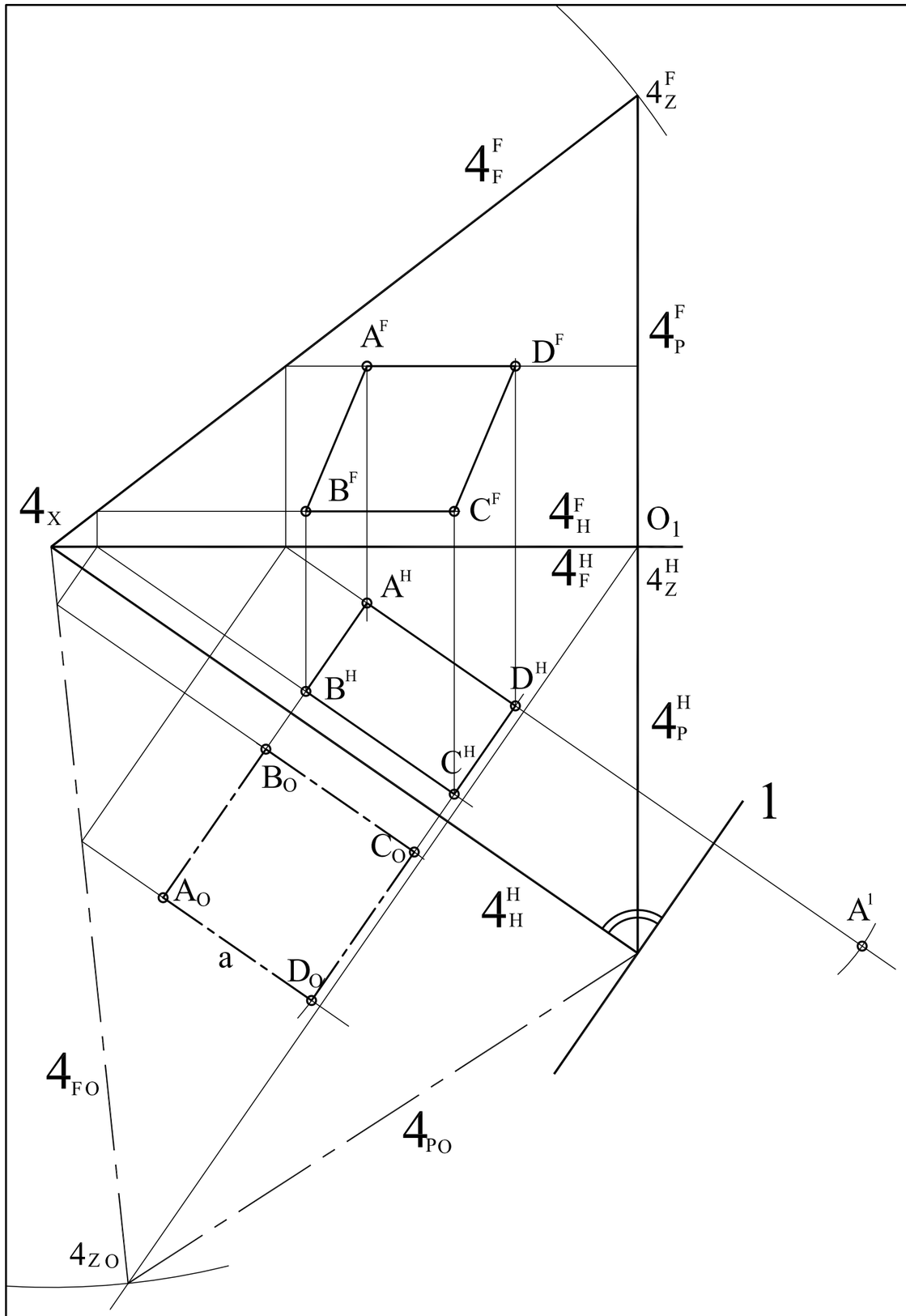
4_Z^F
4_F^F
4_P^F
A^F
D^F
B^F
C^F
4_X
4_H^F
O_1
4_F^H
4_Z^H
A^H
B^H
D^H
4_P^H
C^H
B_O
1
C_O
A_O
4_H^H
A^1
a
D_O
4_{FO}
4_{PO}
4_{ZO}

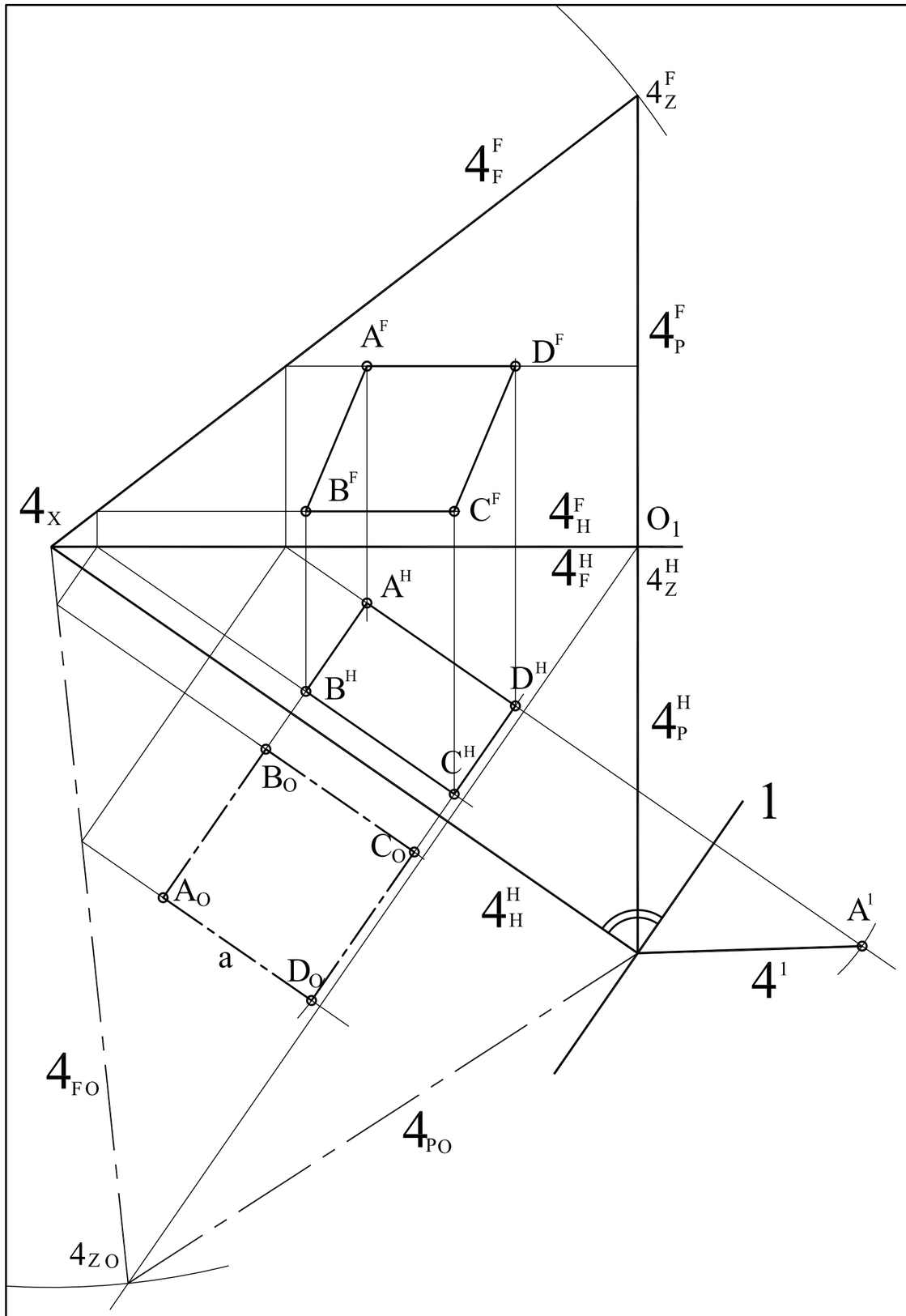
4_Z^F
4_F^F
4_P^F
A^F
D^F
B^F
C^F
4_X
4_H^F
O_1
4_F^H
4_Z^H
A^H
B^H
D^H
4_P^H
C^H
B_O
1
C_O
A_O
4_H^H
A^1
a
D_O
4^1
4_{FO}
4_{PO}
4_{ZO}

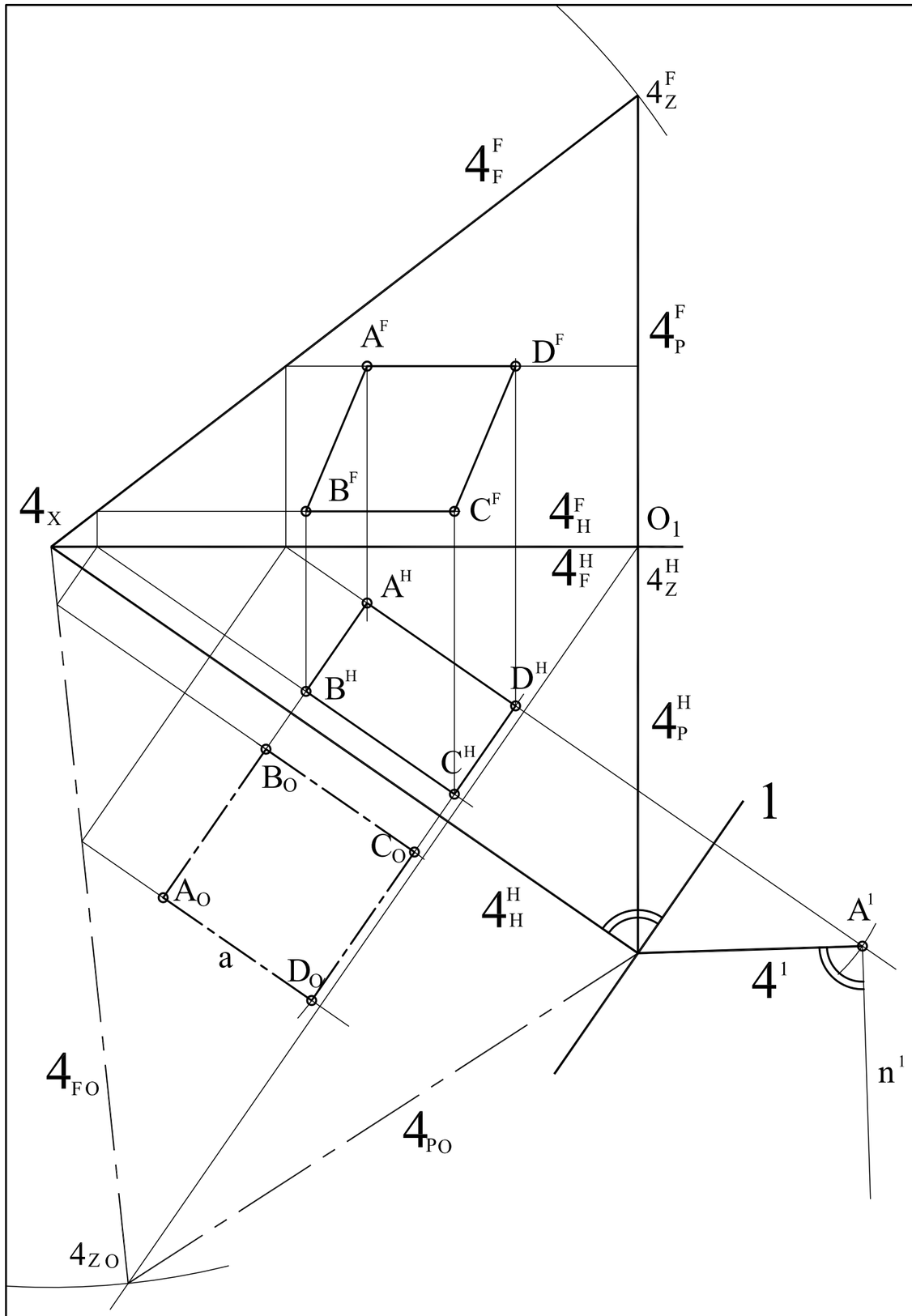
4_Z^F
4_F^F
4_P^F
A^F
D^F
B^F
C^F
4_X
4_H^F
O_1
4_F^H
4_Z^H
A^H
B^H
D^H
4_P^H
C^H
B_O
1
C_O
A_O
4_H^H
A^1
a
D_O
4^1
4_{FO}
n^1
4_{PO}
4_{ZO}

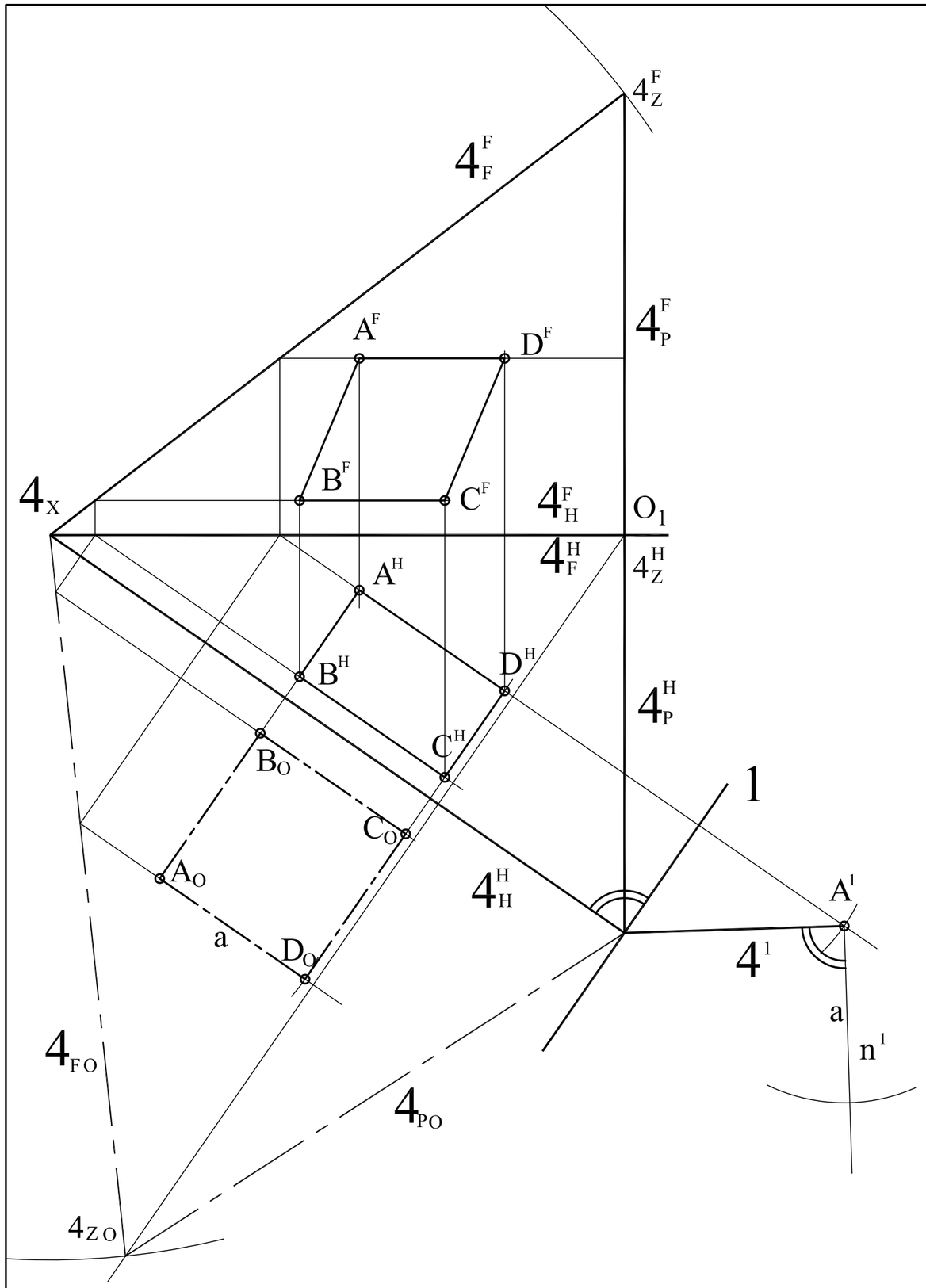
4ZF
4FF
4PF
AF
DF
BF
CF
4X
4HF
O1
4FH
4ZH
AH
BH
DH
4PH
CH
BO
1
CO
AO
4HH
A1
a
DO
41
a
n1
4FO
4PO
4ZO

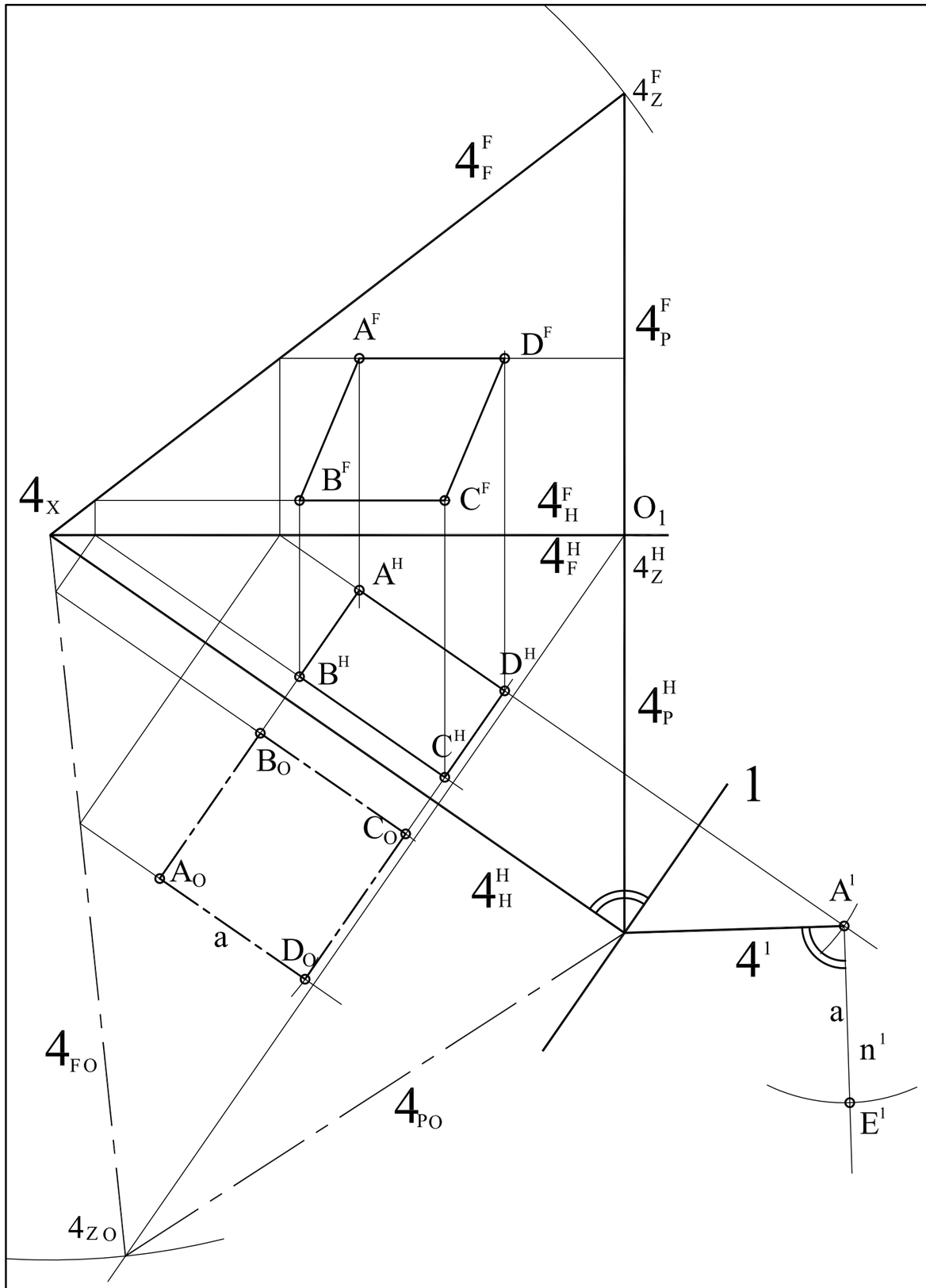
4ZF
4FF
4PF
AF
DF
BF
CF
4X
4HF
O1
4FH
4ZH
AH
BH
DH
4PH
CH
BO
1
CO
AO
4HH
A1
a
DO
41
a
n1
4FO
4PO
E1
4ZO

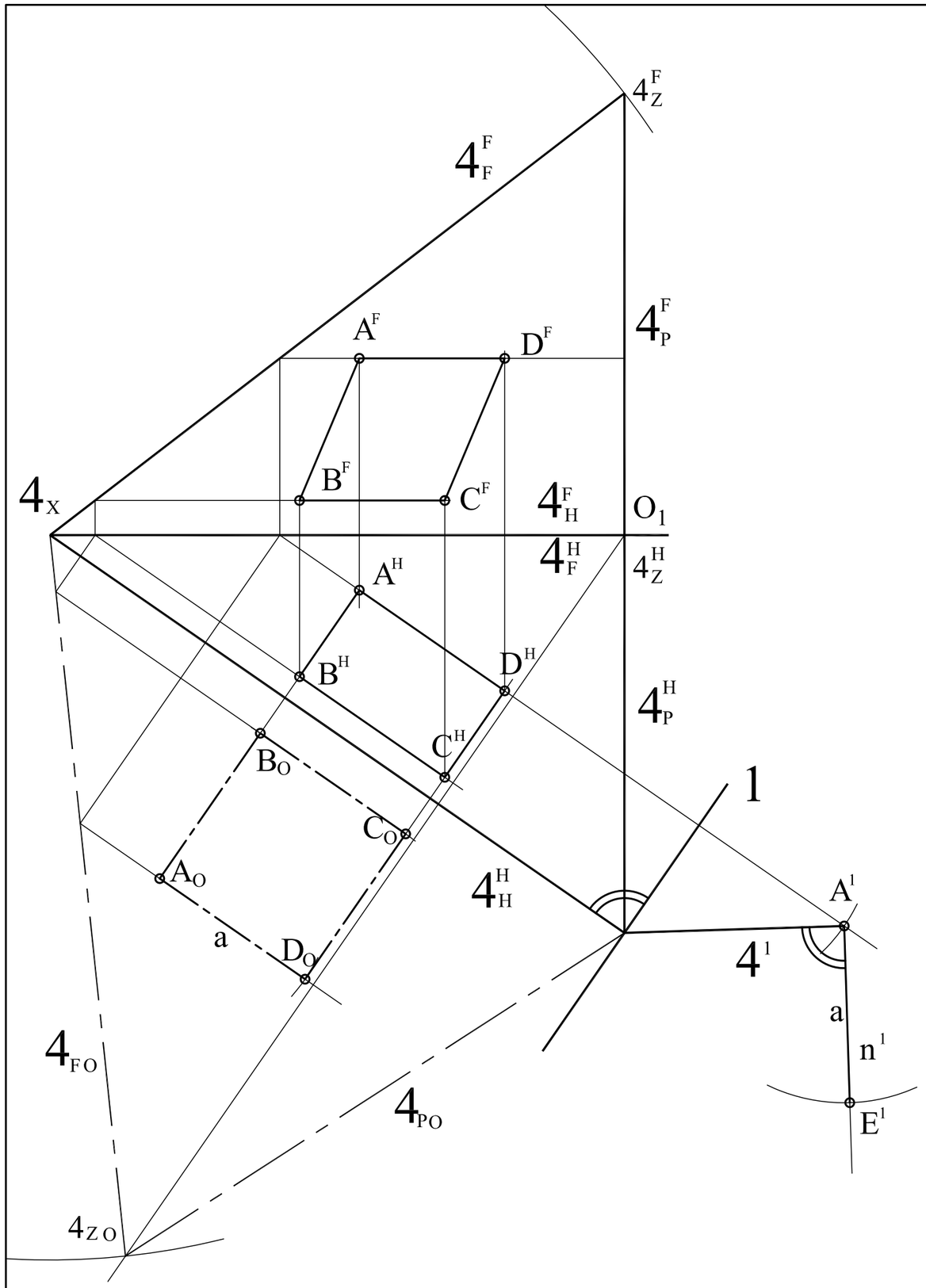
4_Z^F
4_F^F
4_P^F
A^F
D^F
B^F
C^F
4_X
4_H^F
O_1
4_F^H
4_Z^H
A^H
B^H
D^H
4_P^H
C^H
B_O
1
C_O
A_O
4_H^H
A^1
a
D_O
4^1
a
n^1
4_{FO}
4_{PO}
E^1
4_{ZO}

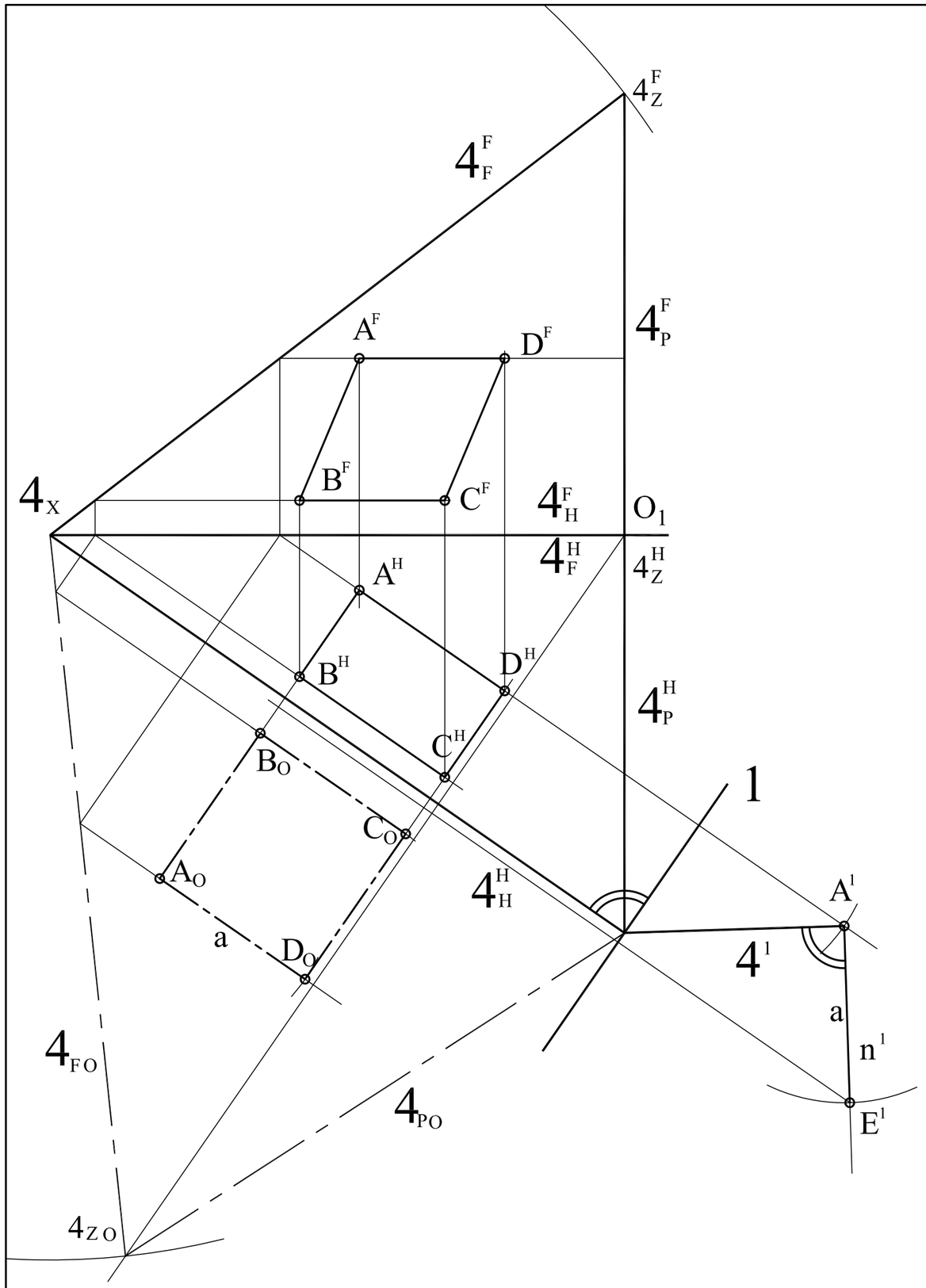
4ZF
4FF
4PF
AF
DF
BF
CF
4X
4HF
O1
4FH
4ZH
AH
BH
DH
4PH
CH
BO
1
CO
AO
4HH
A1
a
DO
41
a
n1
4FO
4PO
E1
4ZO

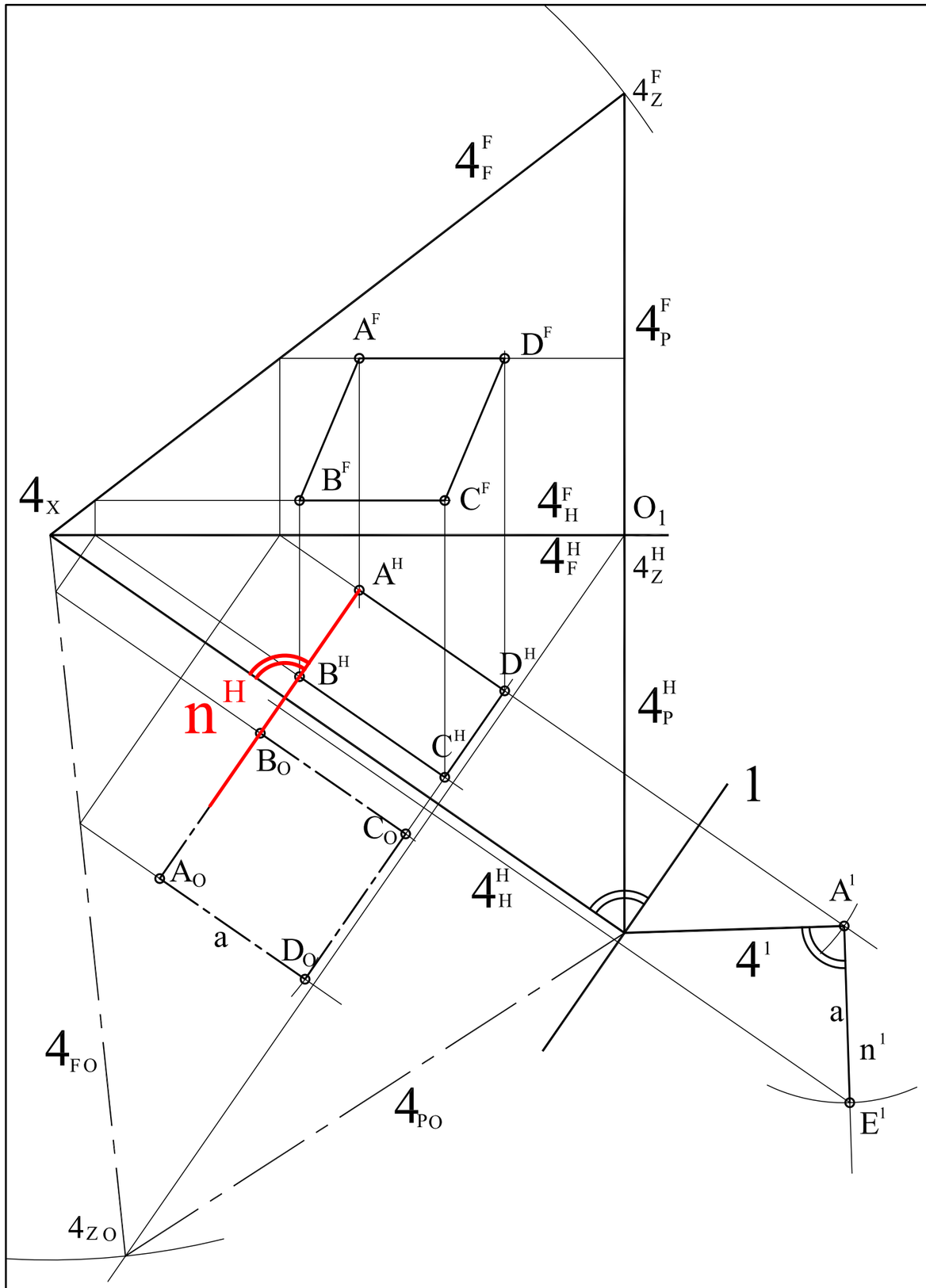
4ZF
4FF
4PF
AF
DF
BF
CF
4X
4HF
O1
4FH
4ZH
AH
DH
BH
n H
4PH
CH
BO
1
CO
AO
4HH
A1
a
DO
41
a
n1
4FO
4PO
E1
4ZO

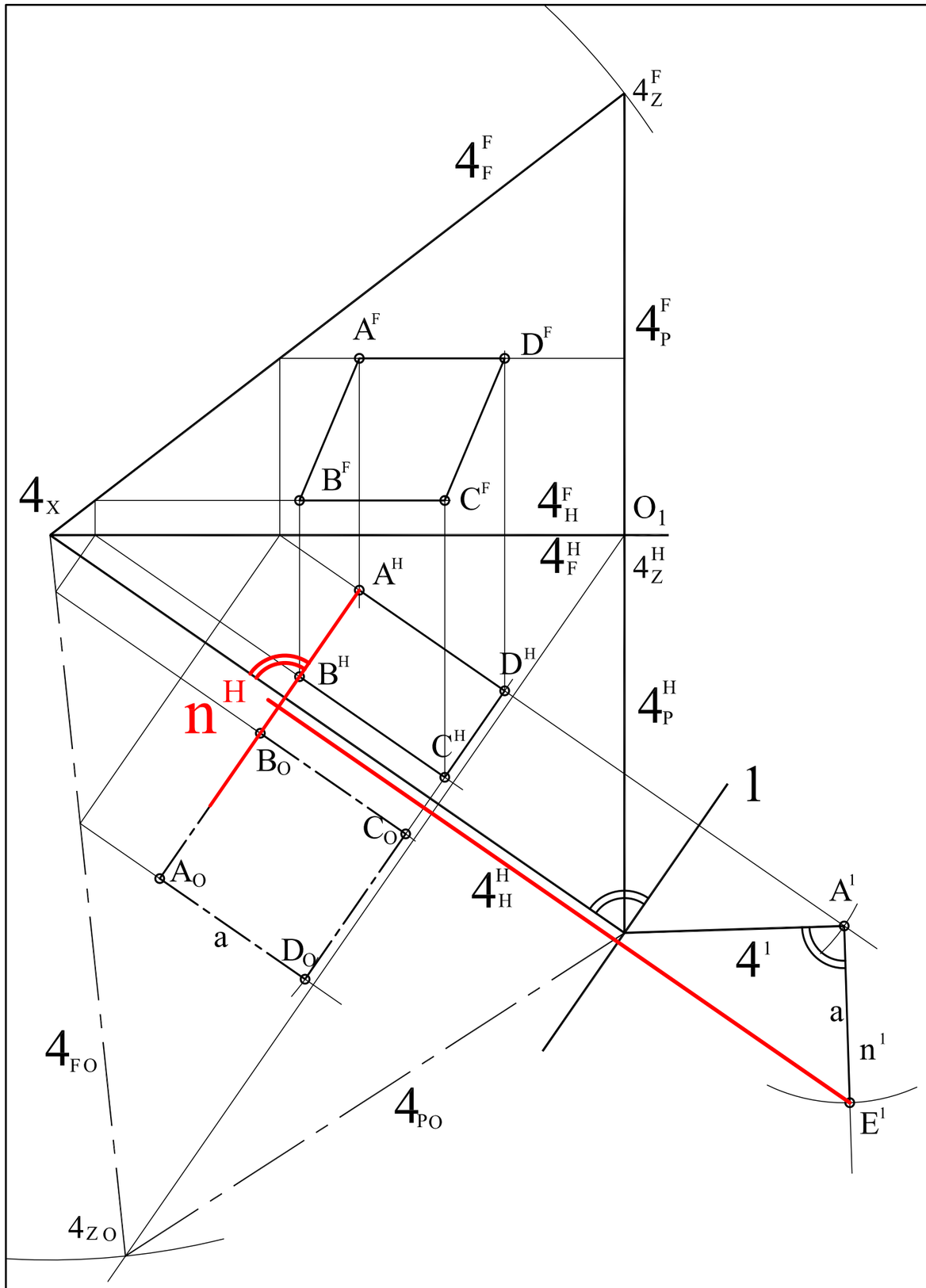
4_Z^F
4_F^F
4_P^F
A^F
D^F
B^F
C^F
4_X
4_H^F
O_1
4_F^H
4_Z^H
A^H
B^H
D^H
4_P^H
H
n
C^H
B_O
1
C_O
A_O
4_H^H
A^1
a
D_O
4^1
a
n^1
4_{FO}
4_{PO}
E^1
4_{ZO}

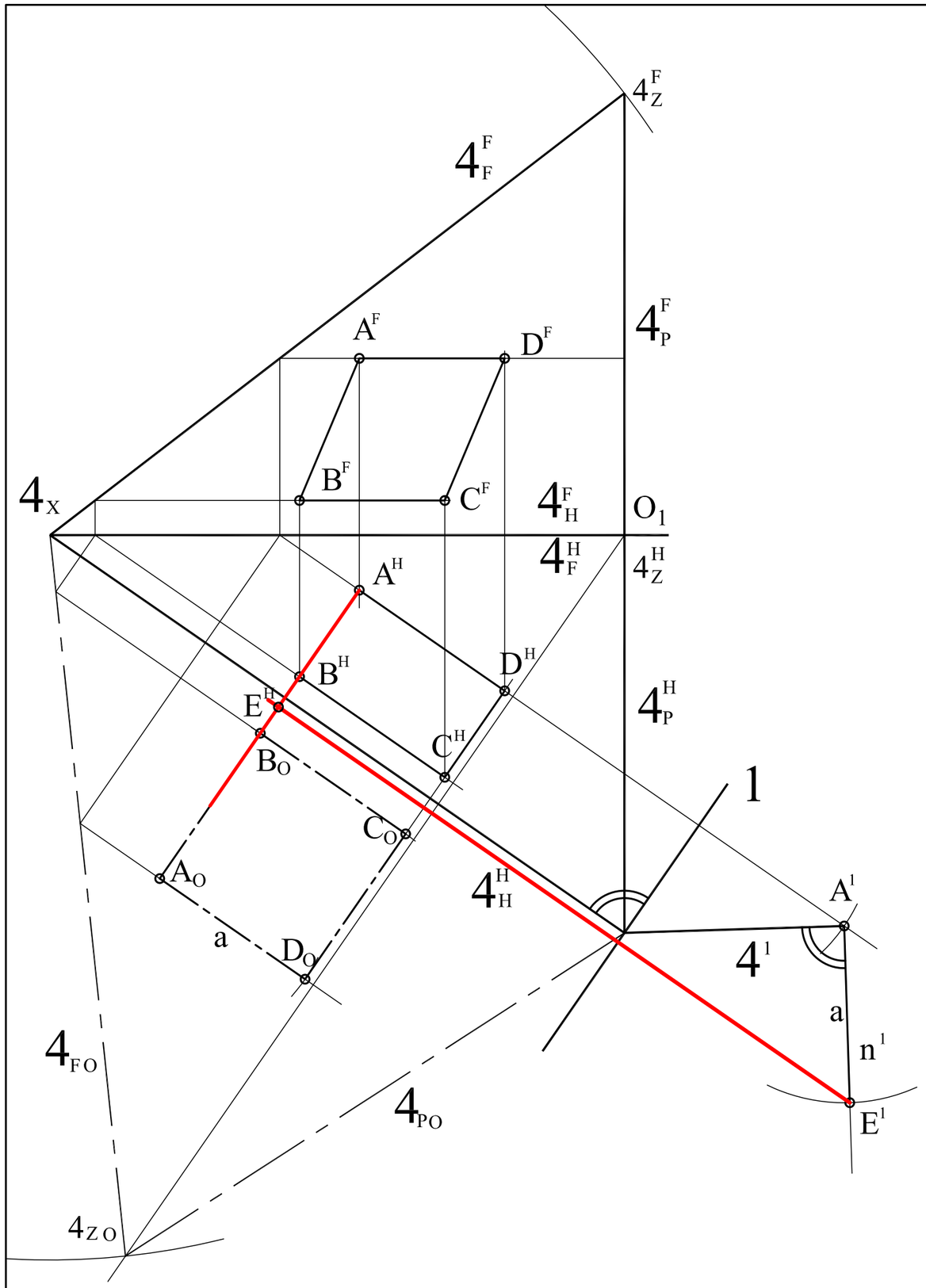
4_Z^F
4_F^F
4_P^F
A^F
D^F
B^F
C^F
4_X
4_H^F
O_1
4_F^H
4_Z^H
A^H
B^H
D^H
E^H
C^H
4_P^H
B_O
1
C_O
A_O
4_H^H
A^1
a
D_O
4^1
a
n^1
4_{FO}
4_{PO}
E^1
4_{ZO}

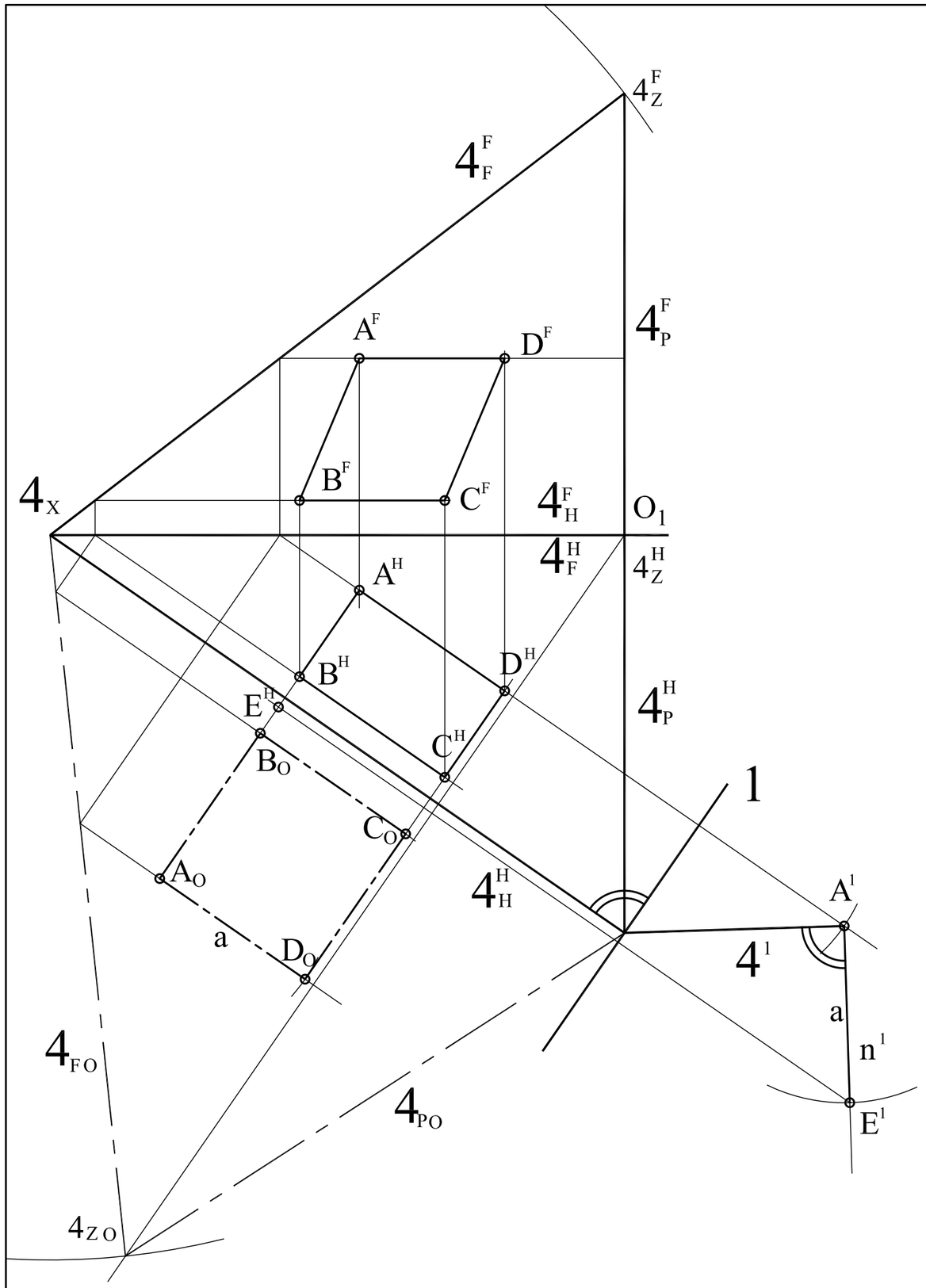
4ZF
4FF
4PF
AF
DF
BF
CF
4X
4HF
O1
4FH
4ZH
AH
BH
DH
EH
4PH
CH
BO
1
CO
AO
4HH
A1
a
DO
41
a
n1
4FO
4PO
E1
4ZO

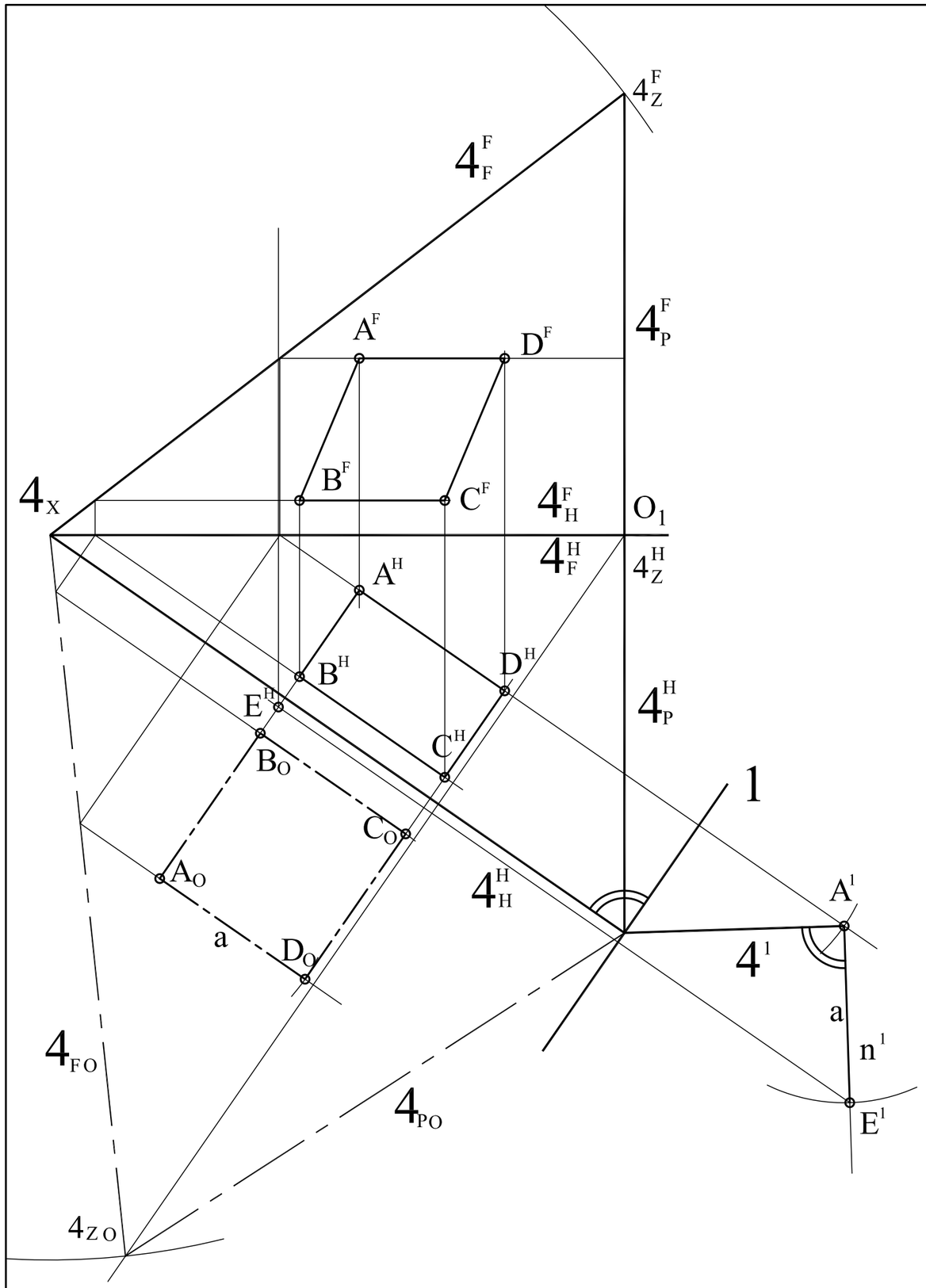
4ZF
4FF
4PF
AF
DF
BF
CF
4X
4HF
O1
4FH
4ZH
AH
BH
DH
EH
4PH
CH
BO
1
CO
AO
4HH
A1
a
DO
41
a
n1
4FO
4PO
E1
4ZO

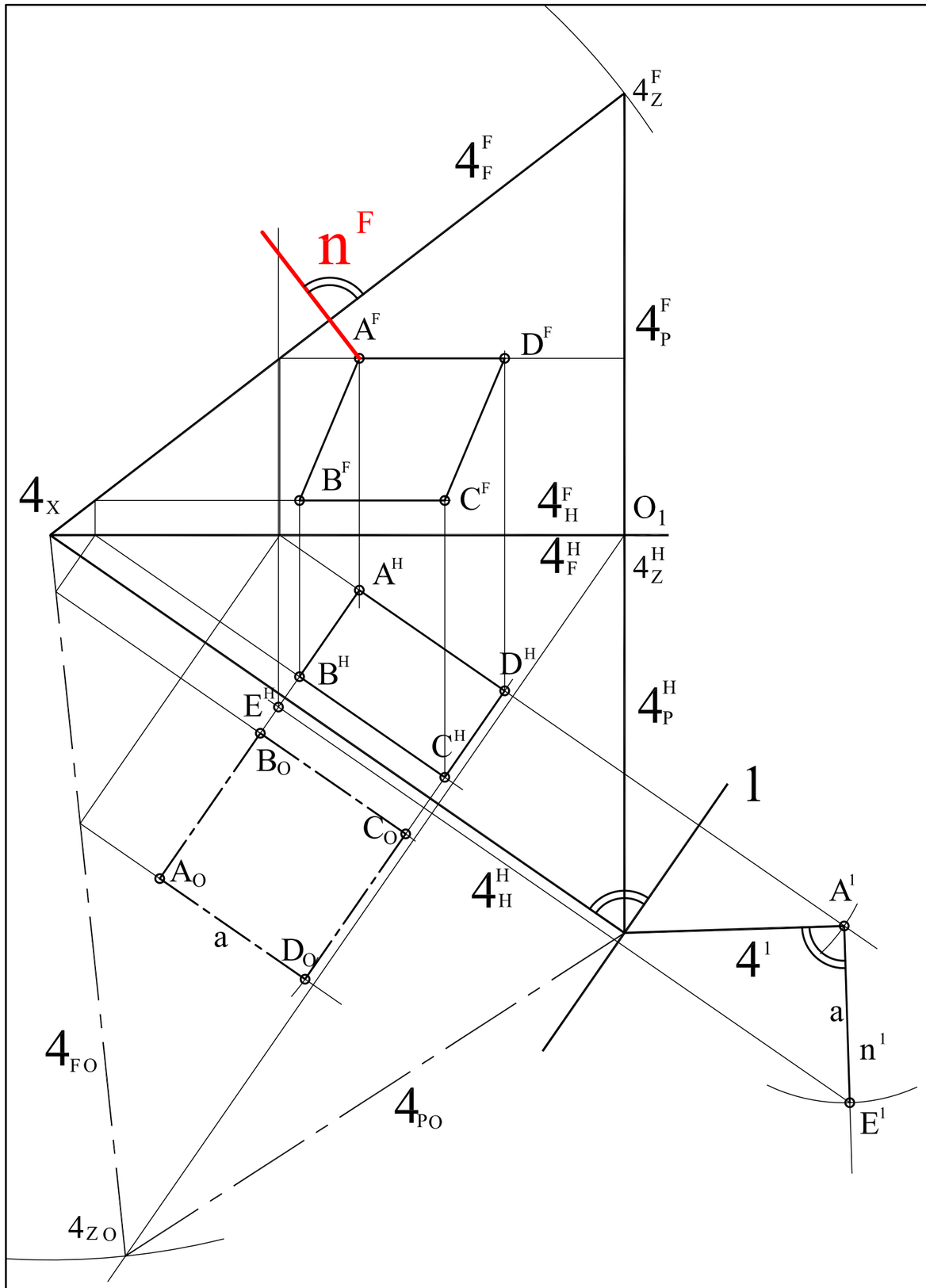
4ZF
4FF
nF
AF
DF
4PF
BF
CF
4X
4HF
O1
4FH
4ZH
AH
DH
BH
EH
4PH
CH
BO
1
CO
AO
4HH
A1
a
DO
41
a
n1
4FO
4PO
E1
4ZO

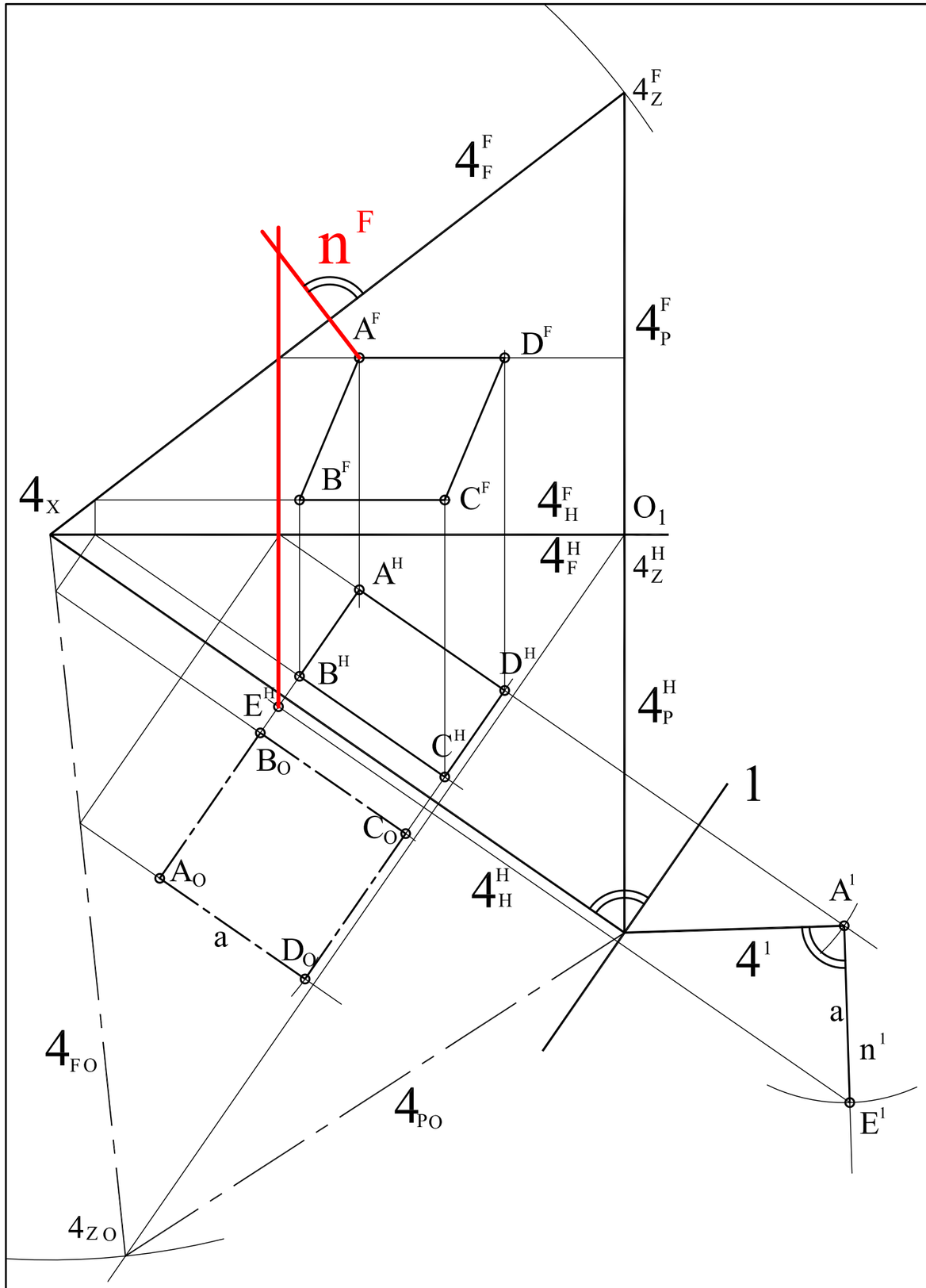
4_Z^F
4_F^F
n^F
A^F
D^F
4_P^F
B^F
C^F
4_X
4_H^F
O_1
4_F^H
4_Z^H
A^H
B^H
D^H
E^H
4_P^H
C^H
B_O
1
C_O
A_O
4_H^H
A^1
a
D_O
4^1
a
n^1
4_{FO}
4_{PO}
E^1
4_{ZO}

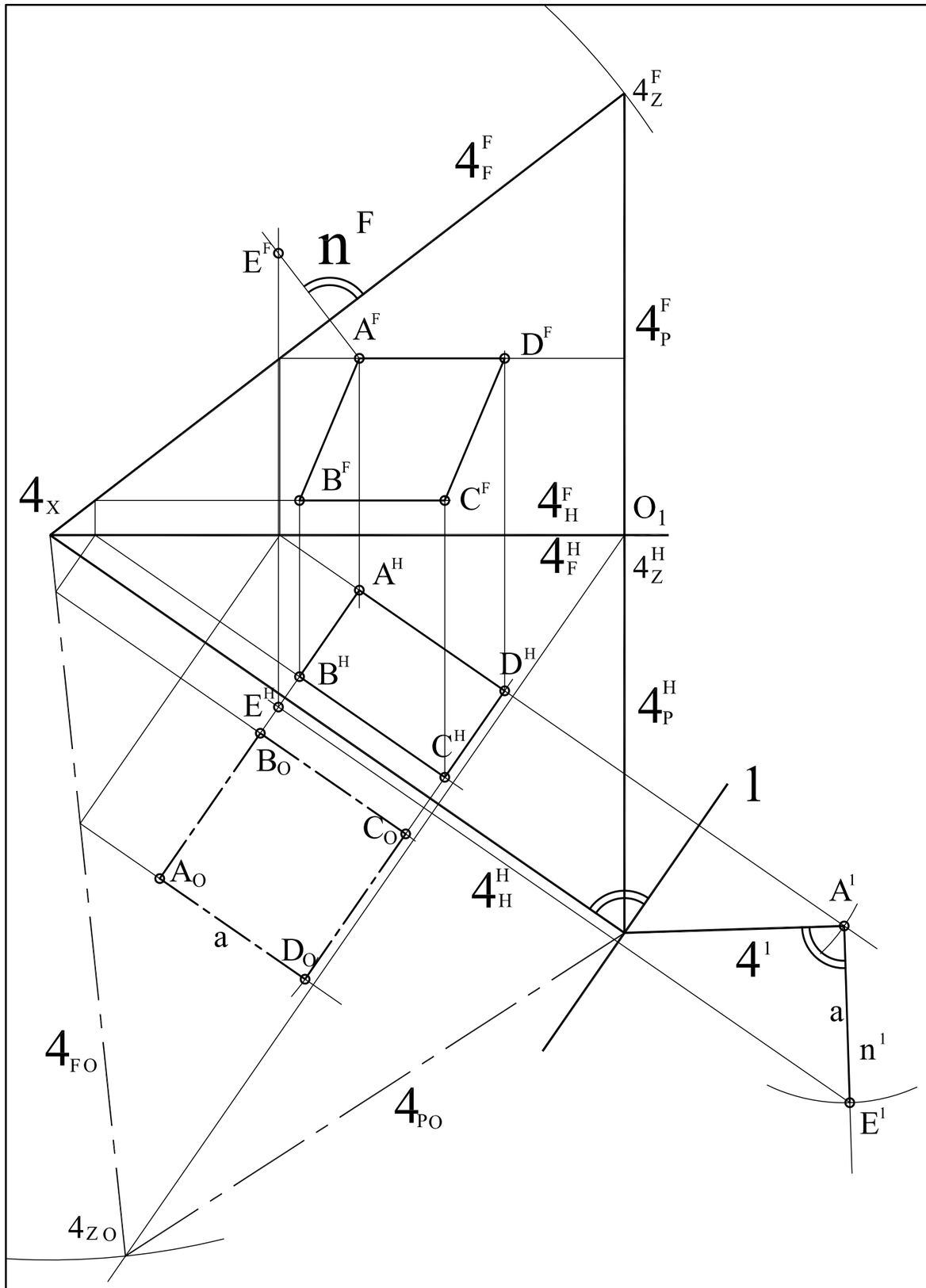
4ZF
4FF
nF
EF
AF
DF
4PF
BF
CF
4X
4HF
O1
4FH
4ZH
AH
DH
BH
EH
4PH
CH
BO
1
CO
AO
4HH
A1
a
DO
41
a
n1
4FO
4PO
E1
4ZO

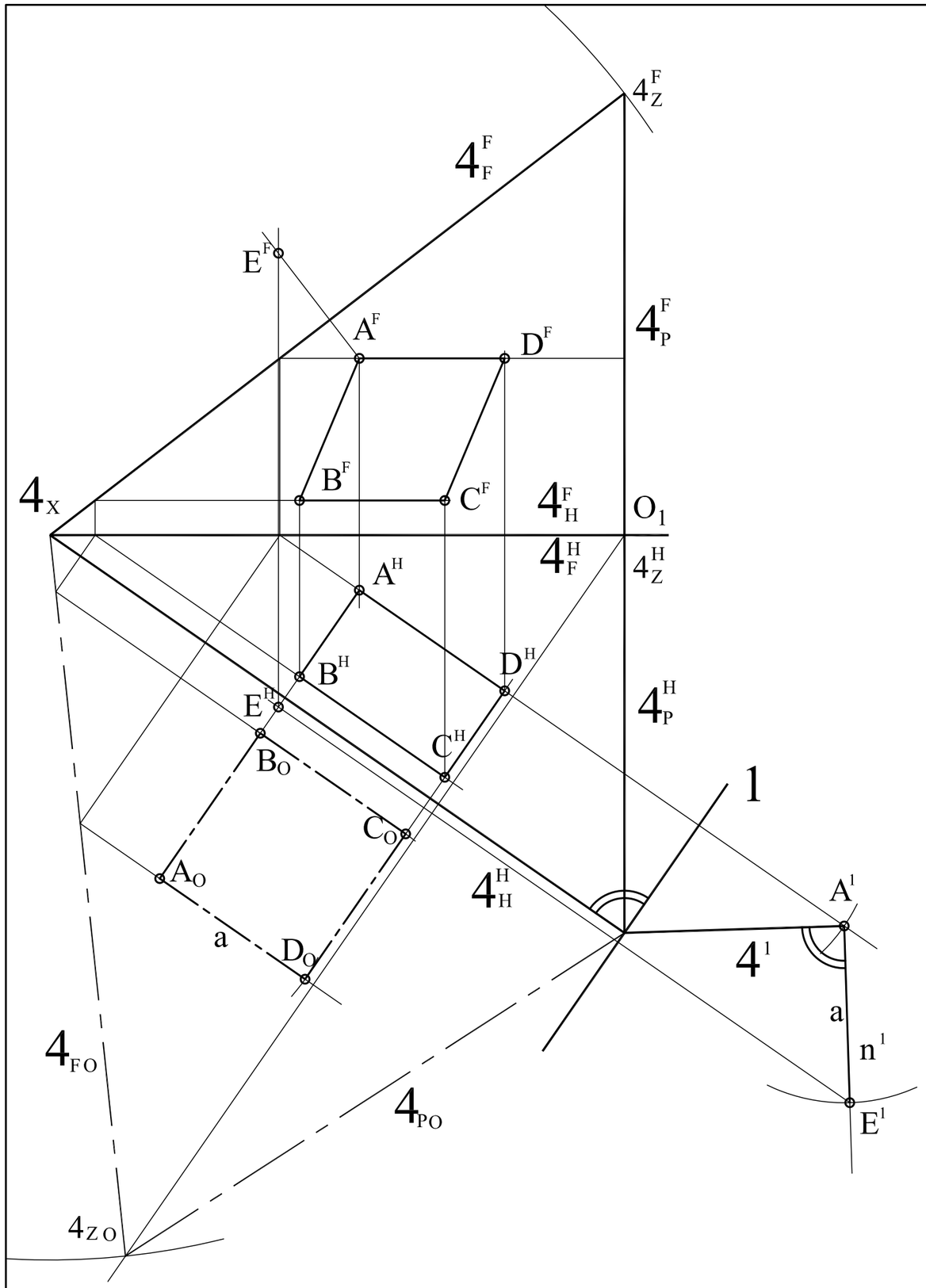
4ZF
4FF
EF
AF
DF
4PF
BF
CF
4X
4HF
O1
4FH
4ZH
AH
DH
BH
EH
4PH
CH
BO
1
CO
AO
4HH
A1
a
DO
41
a
n1
4FO
4PO
E1
4ZO

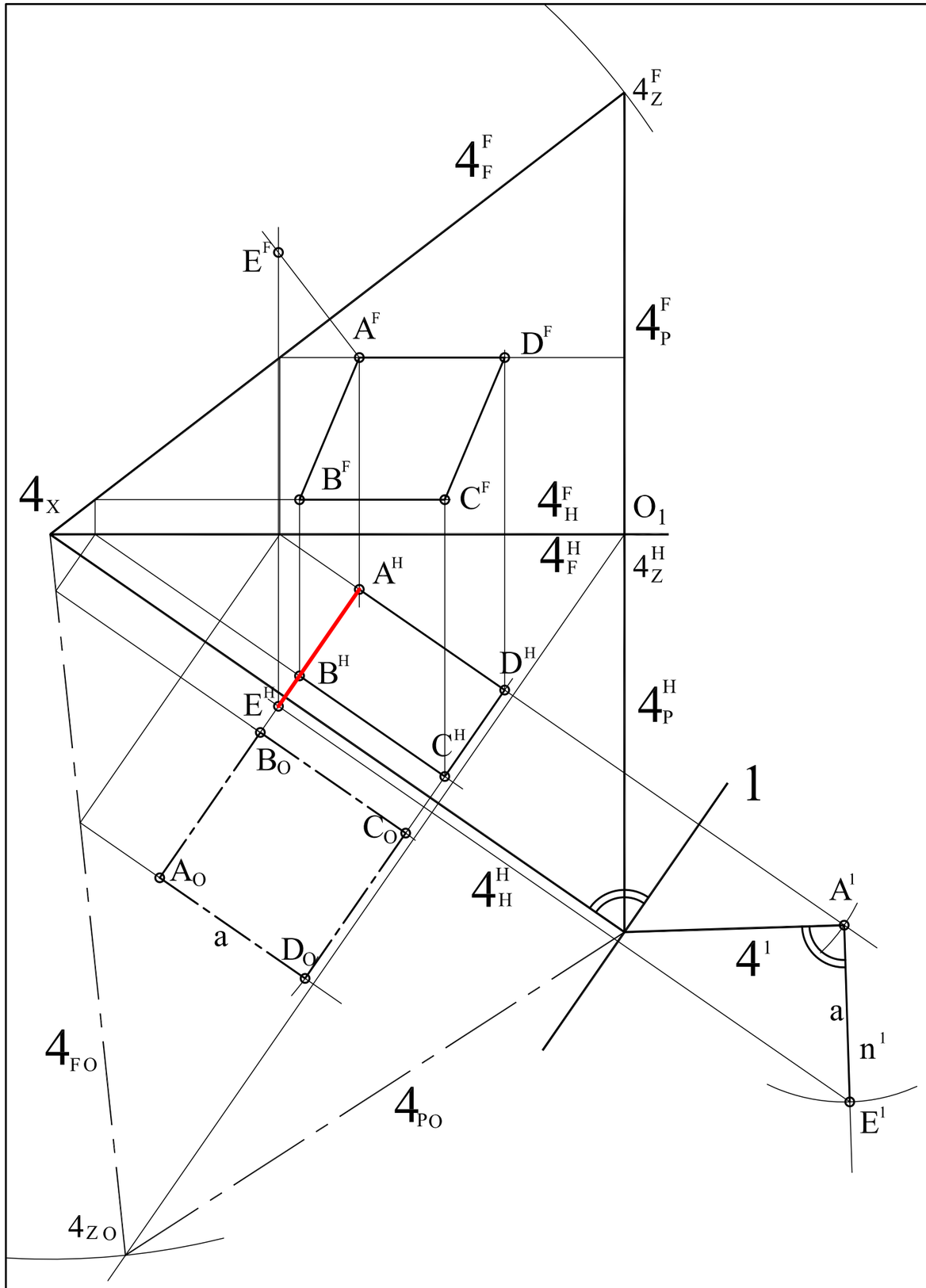
4ZF
4FF
EF
AF
DF
4PF
BF
CF
4X
4HF
O1
4FH
4ZH
AH
BH
DH
EH
4PH
CH
BO
1
CO
AO
4HH
A1
a
DO
41
a
n1
4FO
4PO
E1
4ZO

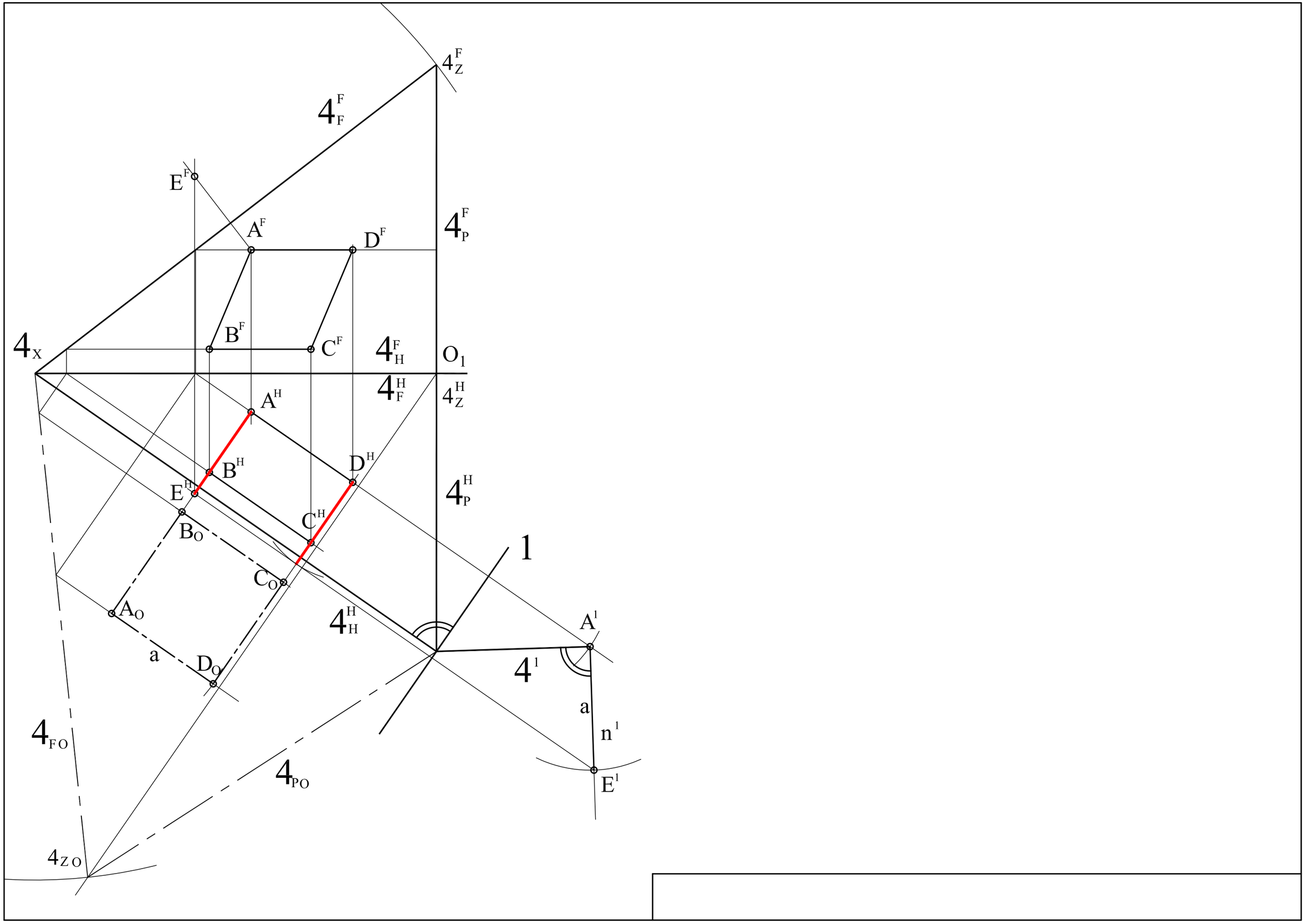
4ZF
4FF
EF
AF
DF
4PF
BF
CF
4X
4HF
O1
4FH
4ZH
AH
BH
DH
EH
4PH
BO
CO
1
AO
4HH
A1
a
DO
41
a
n1
4FO
4PO
E1
4ZO

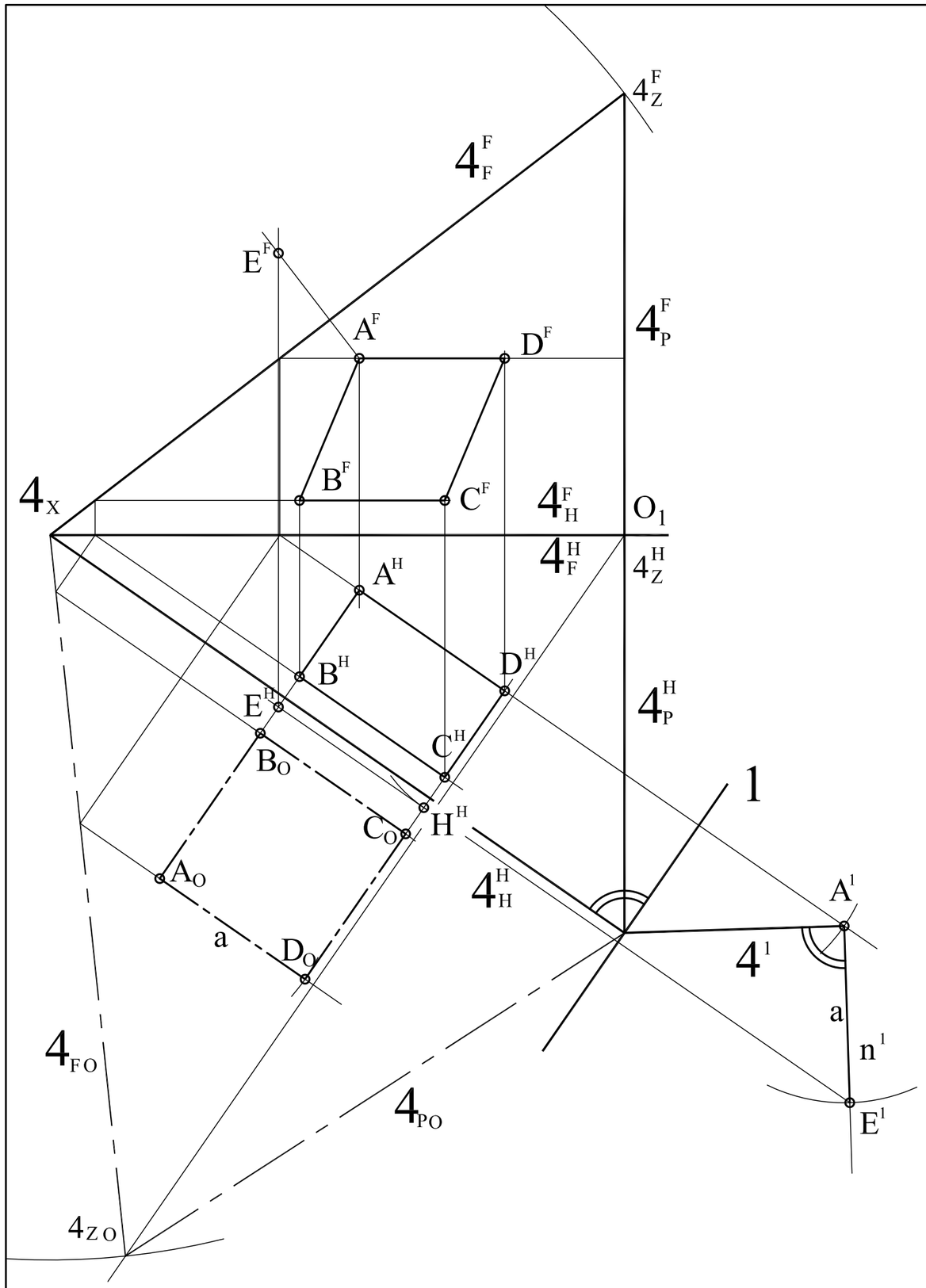
4ZF
4FF
EF
AF
DF
4PF
BF
CF
4X
4HF
O1
4FH
4ZH
AH
BH
DH
EH
4PH
CH
BO
1
CO
HH
AO
4HH
A1
a
DO
41
a
n1
4FO
4PO
E1
4ZO

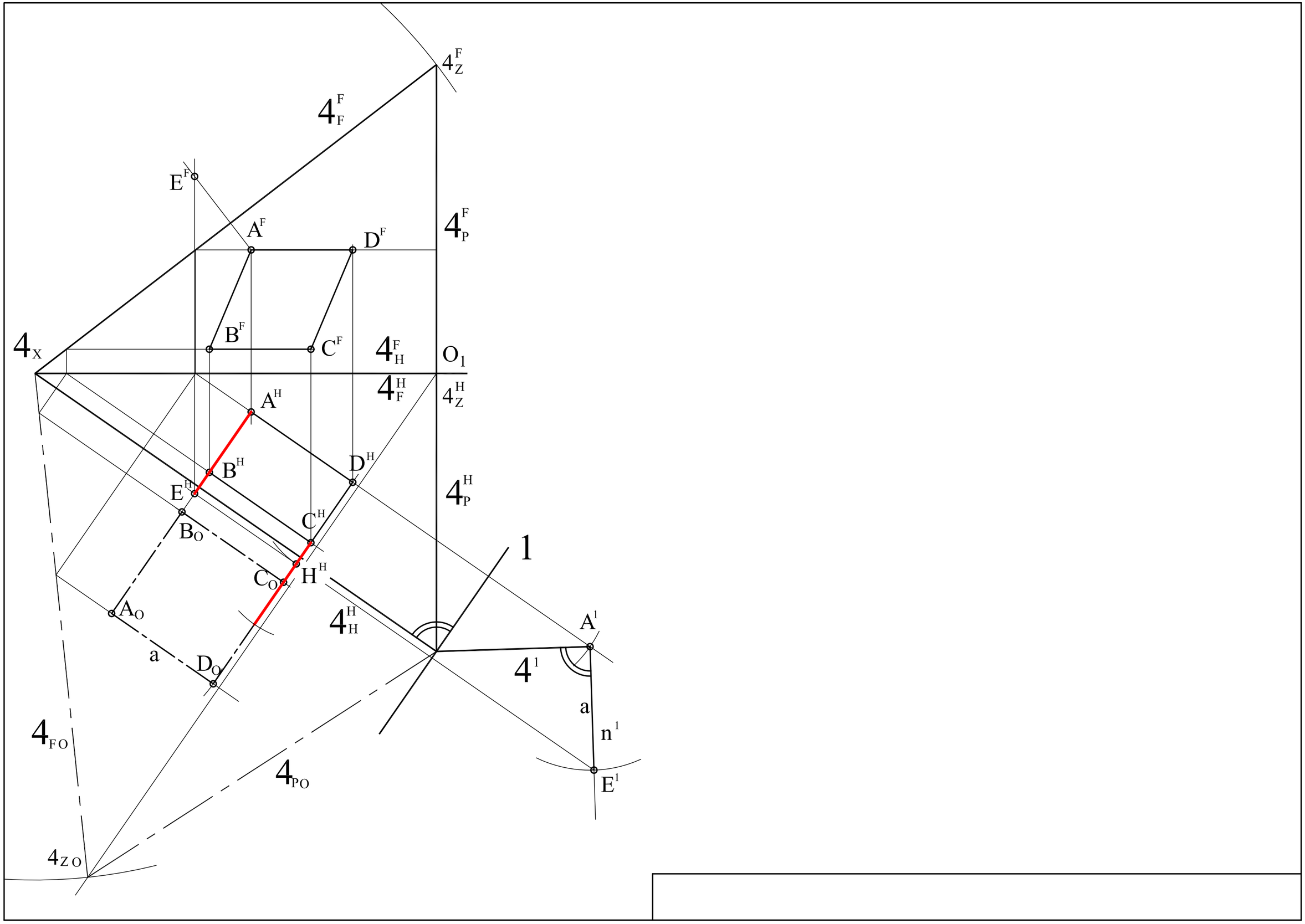
4ZF
4FF
EF
AF
DF
4PF
BF
CF
4X
4HF
O1
4FH
4ZH
AH
BH
DH
EH
4PH
BO
CH
1
CO
HH
AO
4HH
A1
a
DO
41
a
n1
4FO
4PO
E1
4ZO

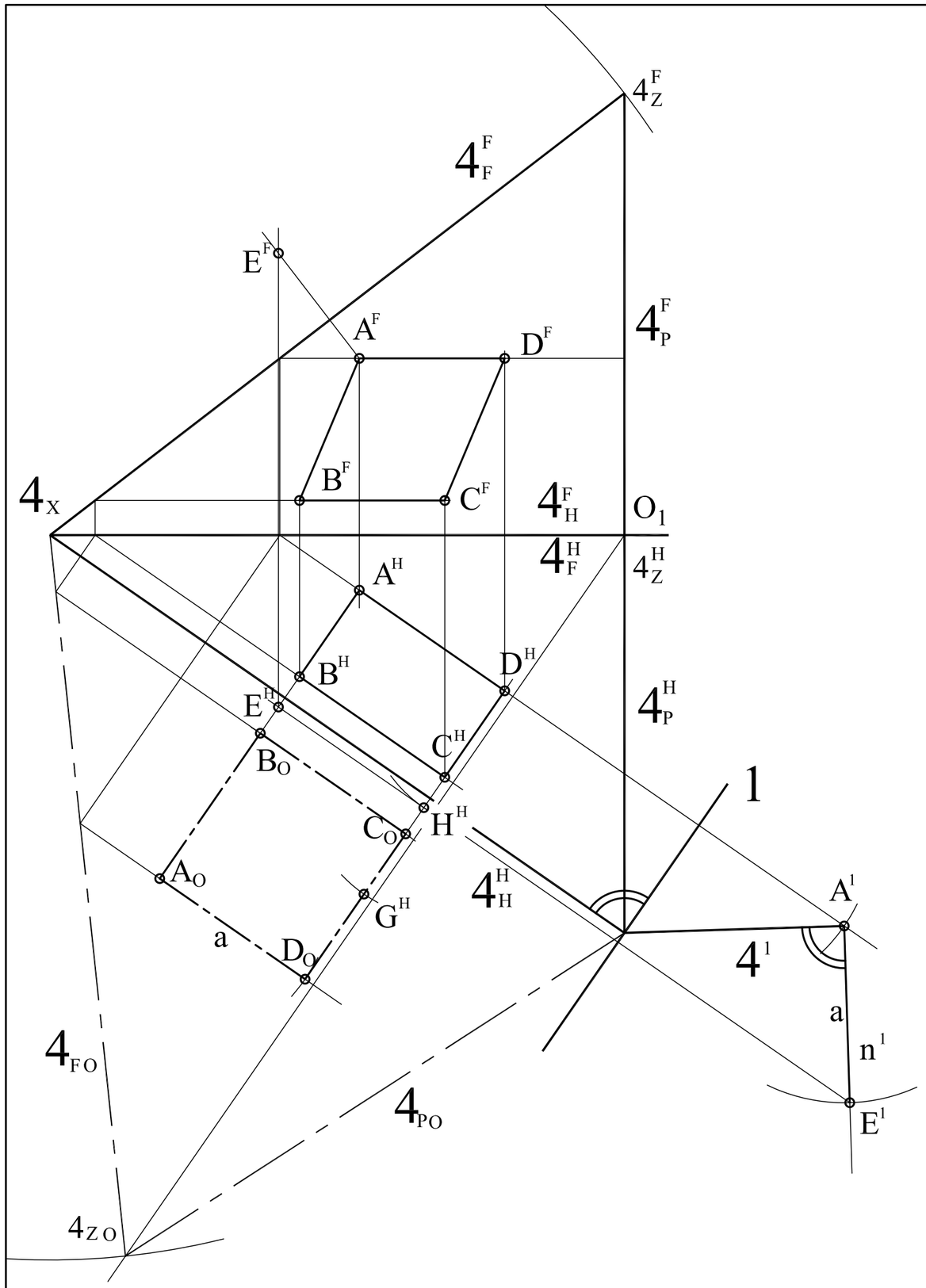
4ZF
4FF
EF
AF
DF
4PF
BF
CF
4X
4HF
O1
4FH
4ZH
AH
DH
BH
EH
4PH
CH
BO
1
CO
HH
AO
4HH
A1
GH
a
DO
41
a
n1
4FO
4PO
E1
4ZO

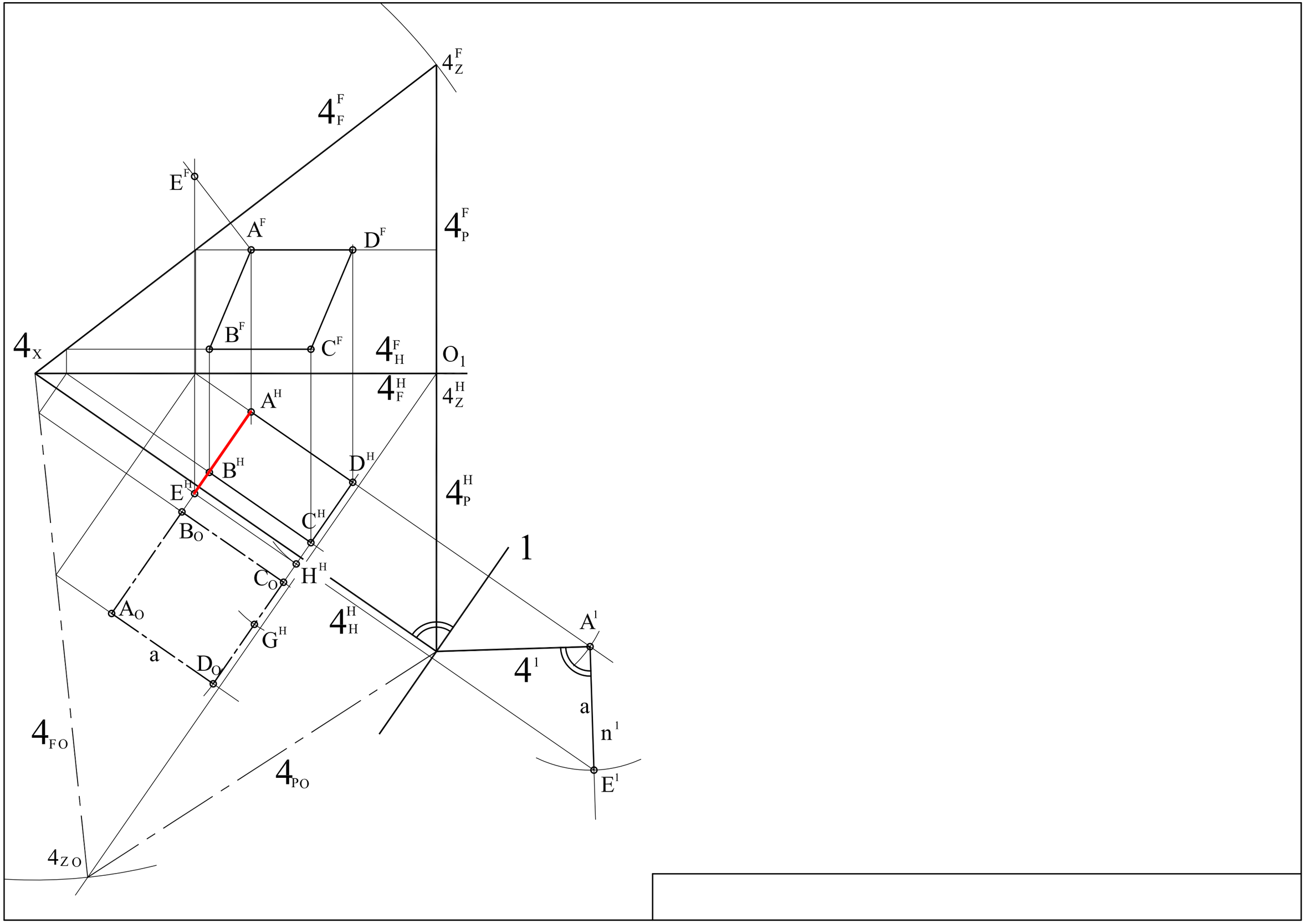
4ZF
4FF
EF
AF
DF
4PF
BF
CF
4X
4HF
O1
4FH
4ZH
AH
BH
DH
EH
4PH
CH
BO
1
CO
HH
AO
4HH
GH
A1
a
DO
41
a
n1
4FO
4PO
E1
4ZO

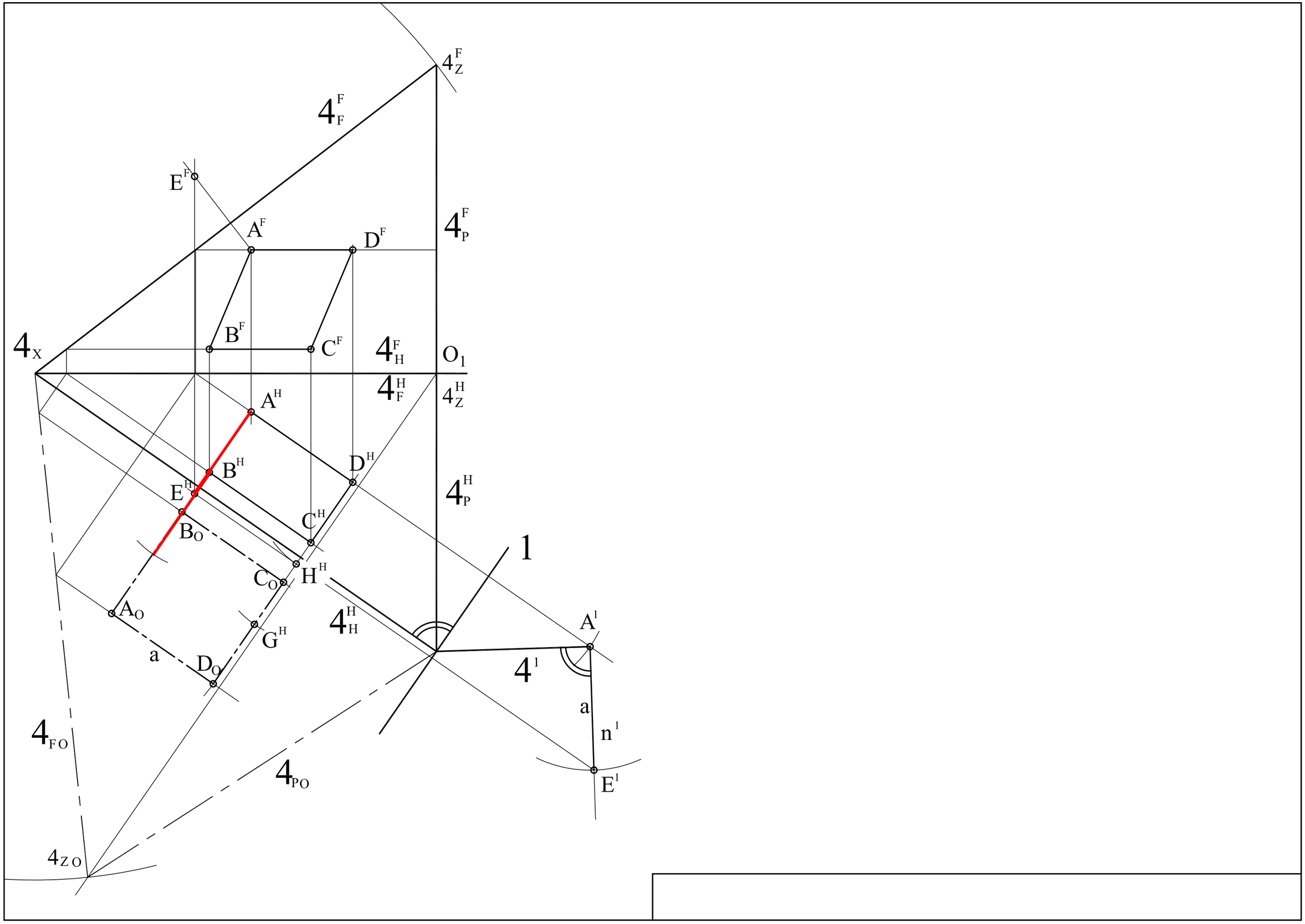
4ZF
4FF
EF
AF
DF
4PF
BF
CF
4X
4HF
O1
4FH
4ZH
AH
BH
DH
EH
4PH
CH
BO
1
CO
HH
AO
4HH
GH
A1
a
DO
41
a
n1
4FO
4PO
E1
4ZO

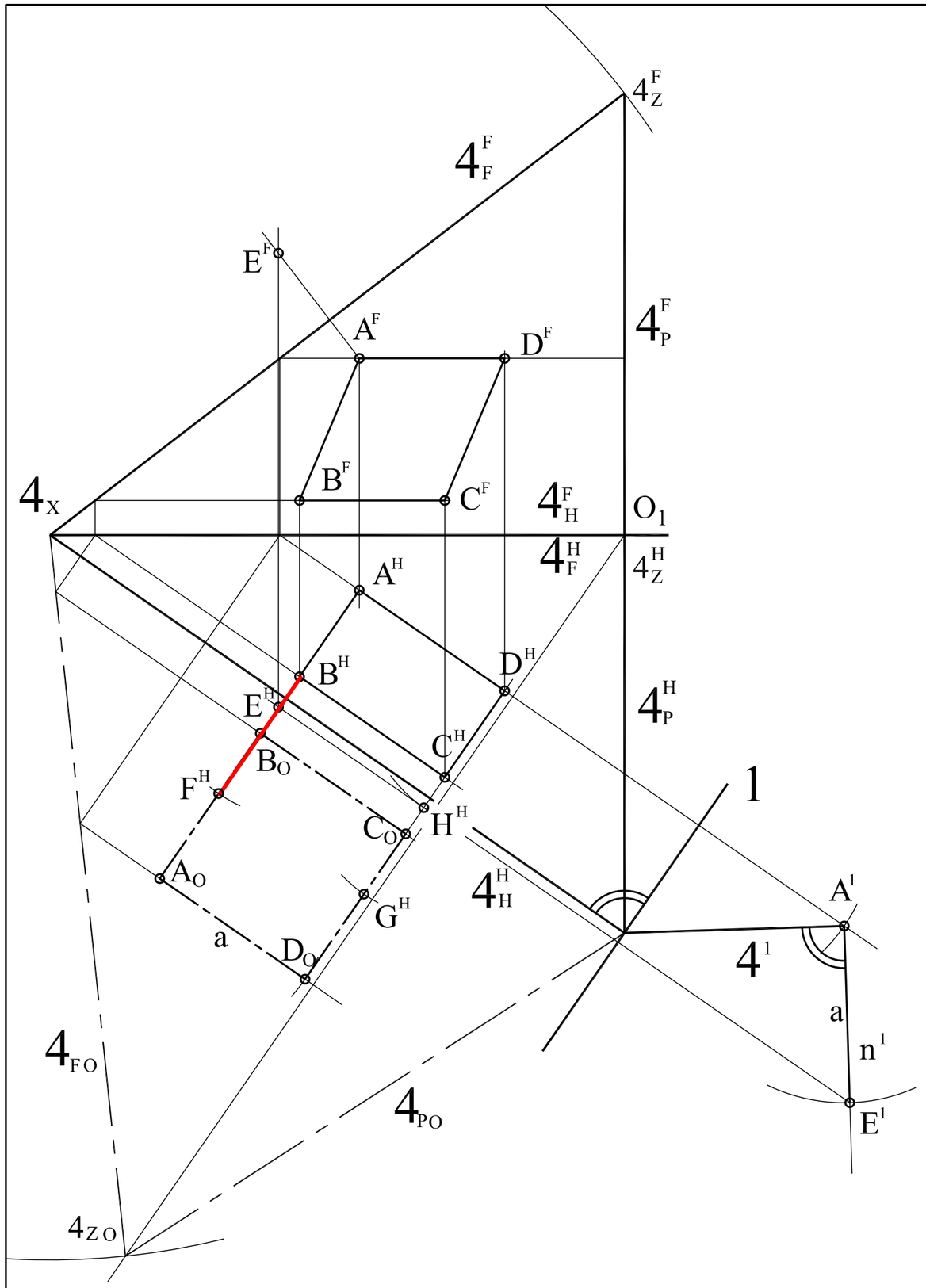
4ZF
4FF
EF
AF
DF
4PF
BF
CF
4X
4HF
O1
4FH
4ZH
AH
DH
BH
4PH
EH
CH
BO
FH
1
CO
HH
AO
4HH
A1
GH
a
DO
41
a
n1
4FO
4PO
E1
4ZO

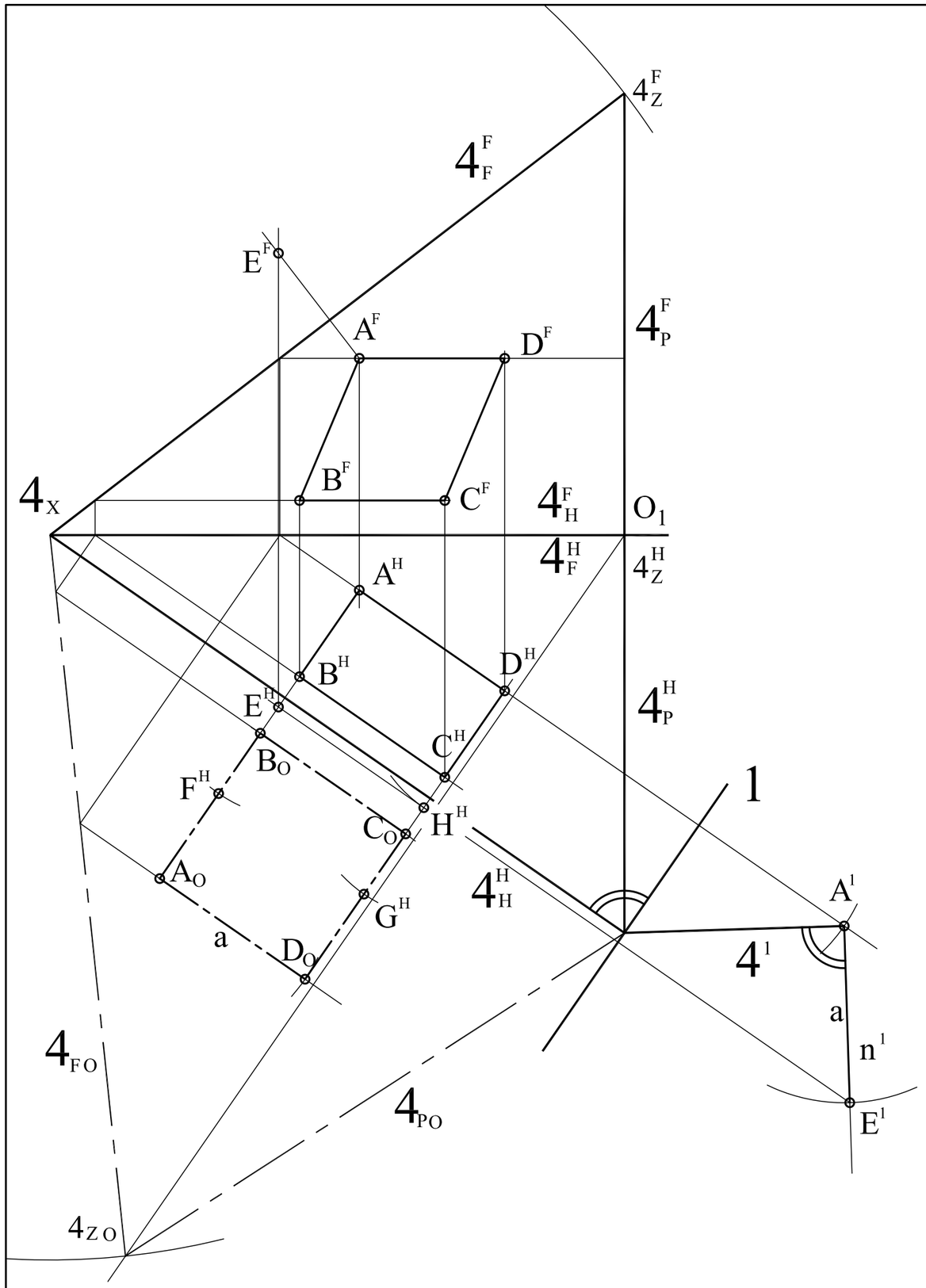
4ZF
4FF
EF
AF
DF
4PF
BF
CF
4X
4HF
O1
4FH
4ZH
AH
DH
BH
EH
4PH
CH
BO
FH
1
CO
HH
AO
4HH
A1
GH
a
DO
41
a
n1
4FO
4PO
E1
4ZO

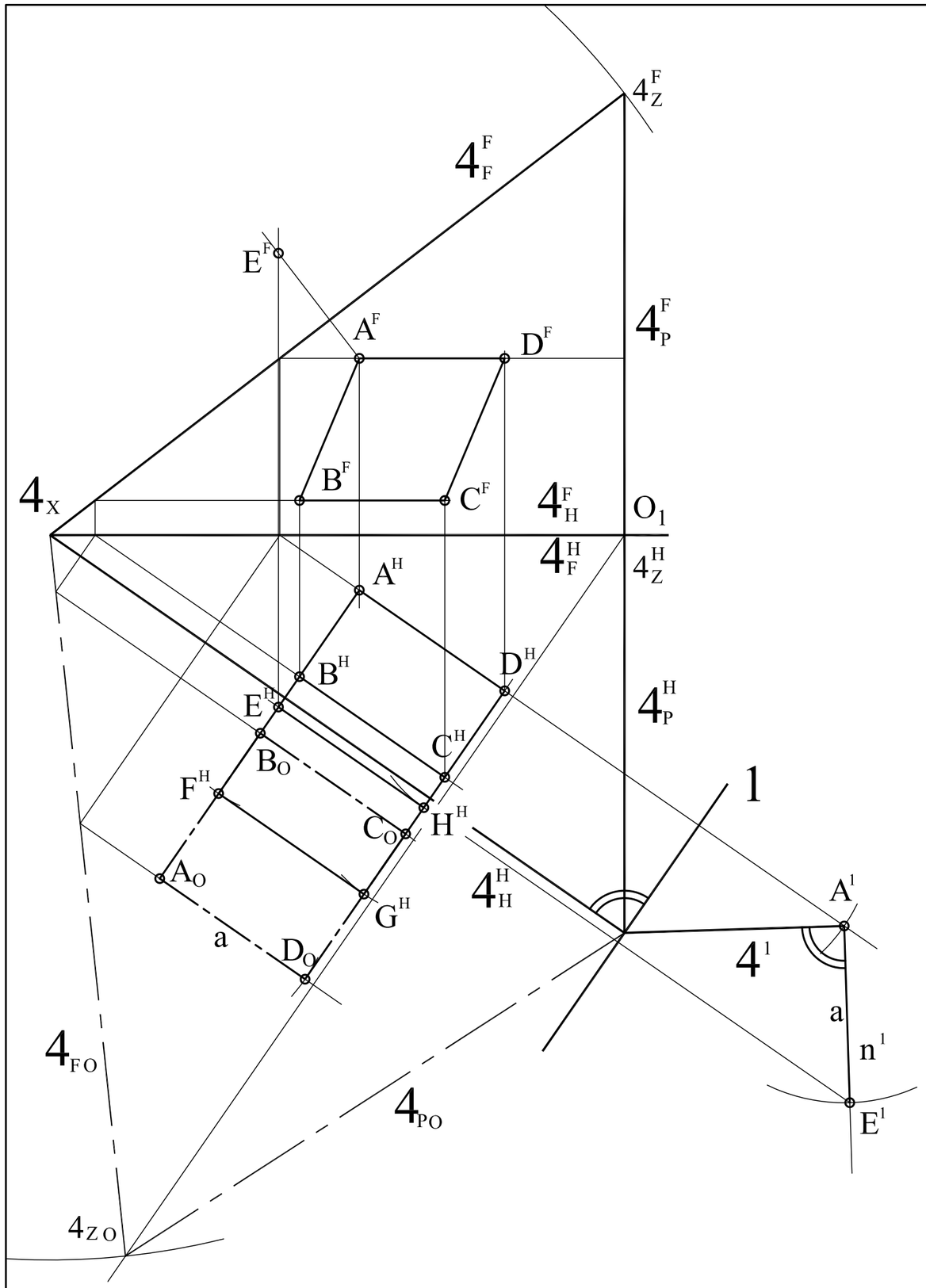
4ZF
4FF
EF
AF
DF
4PF
BF
CF
4X
4HF
O1
4FH
4ZH
AH
DH
BH
EH
4PH
CH
BO
FH
1
CO
HH
AO
4HH
A1
GH
a
DO
41
a
n1
4FO
4PO
E1
4ZO

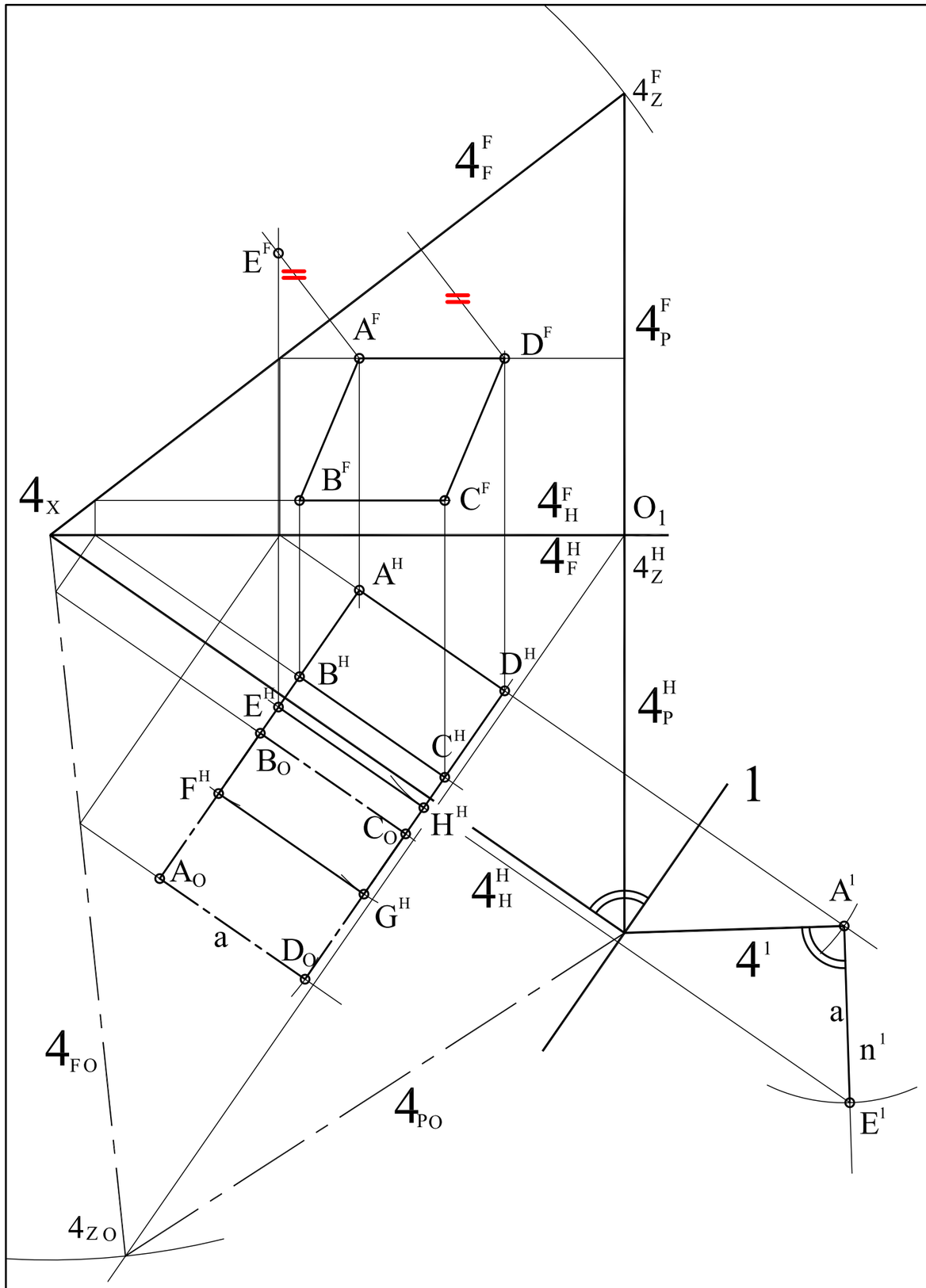
4ZF
4FF
EF
AF
DF
4PF
BF
CF
4X
4HF
O1
4FH
4ZH
AH
DH
BH
EH
4PH
CH
BO
FH
1
CO
HH
AO
4HH
A1
GH
4 1
a
DO
a
n1
4FO
4PO
E1
4ZO

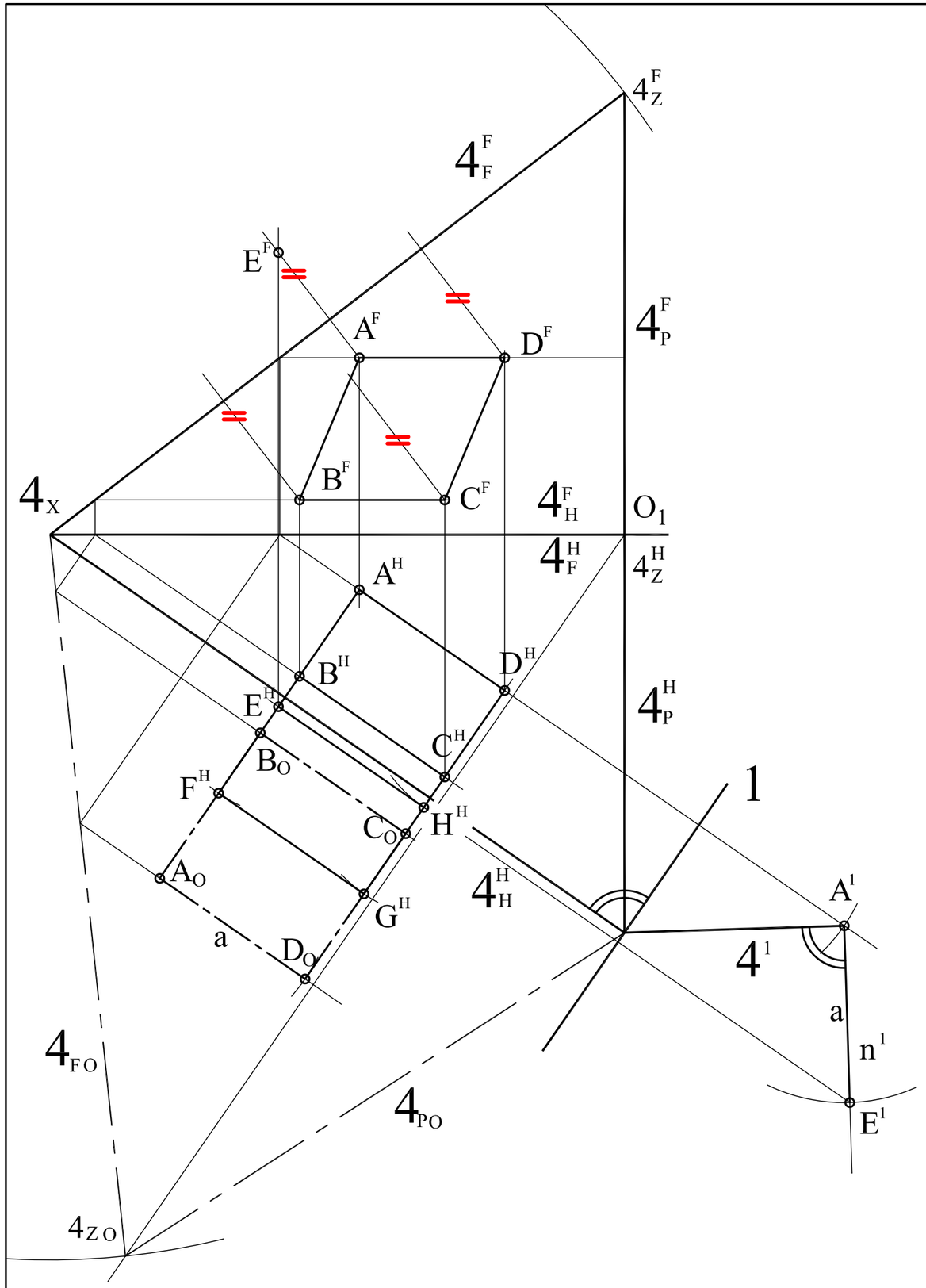
4ZF
4FF
EF
AF
DF
4PF
BF
CF
4X
4HF
O1
4FH
4ZH
AH
DH
BH
EH
4PH
CH
BO
FH
1
CO
HH
AO
4HH
A1
GH
4 1
a
DO
a
n1
4FO
4PO
E1
4ZO

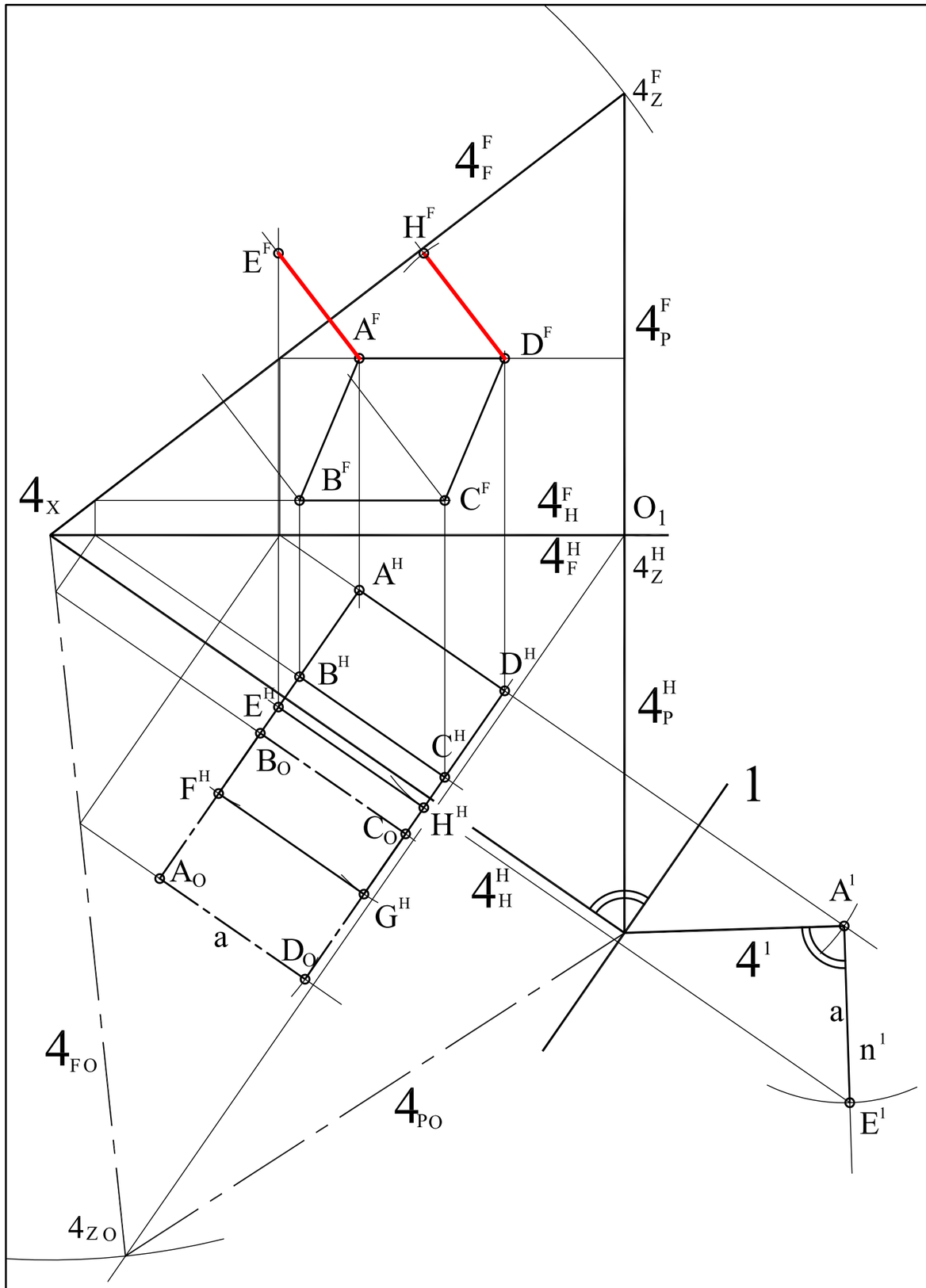
4_Z^F
4_F^F
H^F
E^F
A^F
D^F
4_P^F
B^F
C^F
4_X
4_H^F
O_1
4_F^H
4_Z^H
A^H
D^H
B^H
E^H
4_P^H
C^H
B_O
F^H
1
C_O
H^H
A_O
4_H^H
A^1
G^H
a
D_O
4^1
a
n^1
4_{FO}
4_{PO}
E^1
4_{ZO}

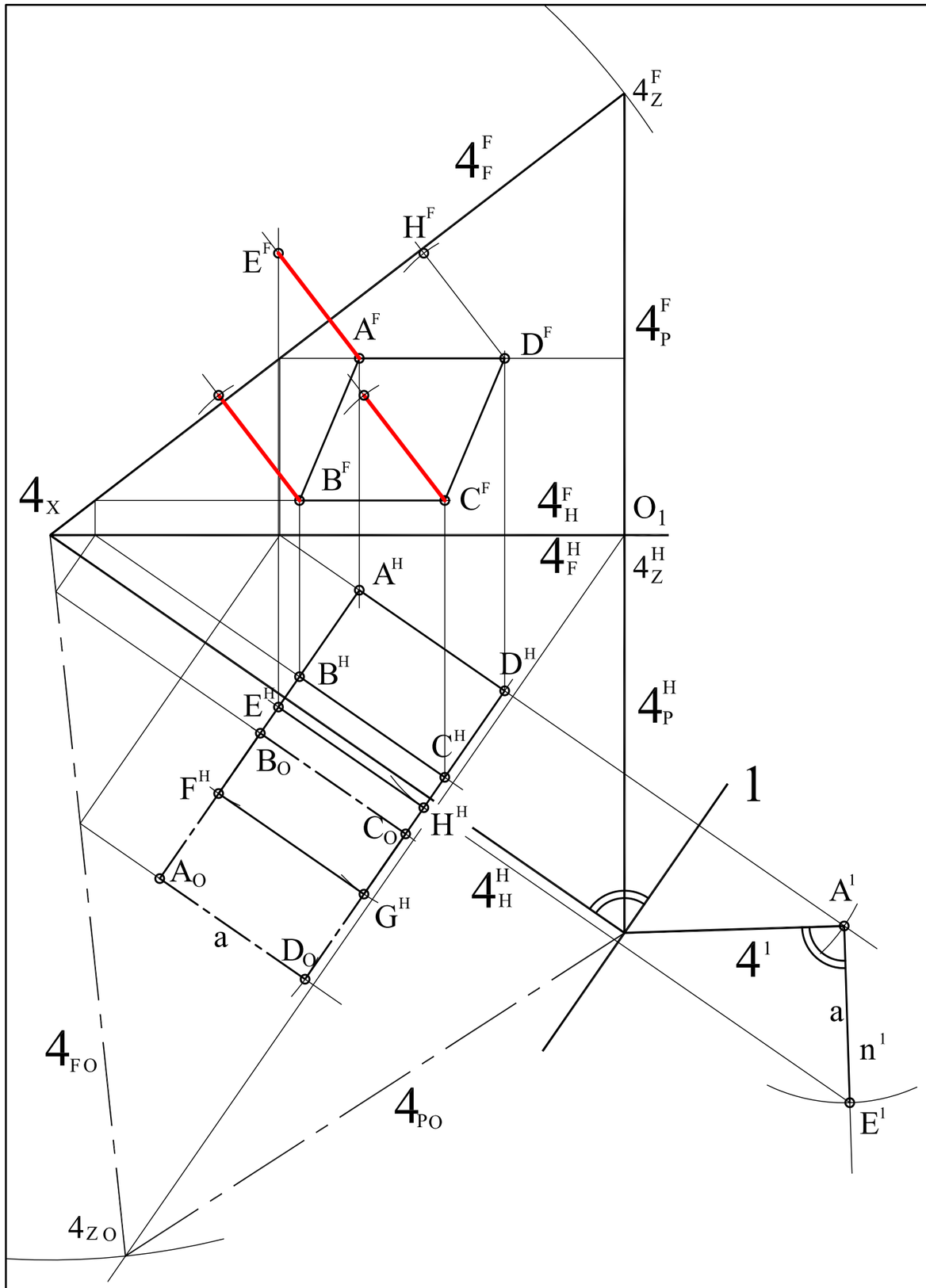
4_Z^F
4_F^F
H^F
E^F
A^F
D^F
4_P^F
B^F
C^F
4_X
4_H^F
O_1
4_F^H
4_Z^H
A^H
B^H
D^H
E^H
4_P^H
C^H
B_O
F^H
1
C_O
H^H
A_O
4_H^H
A^1
G^H
a
D_O
4^1
a
n^1
4_{FO}
4_{PO}
E^1
4_{ZO}

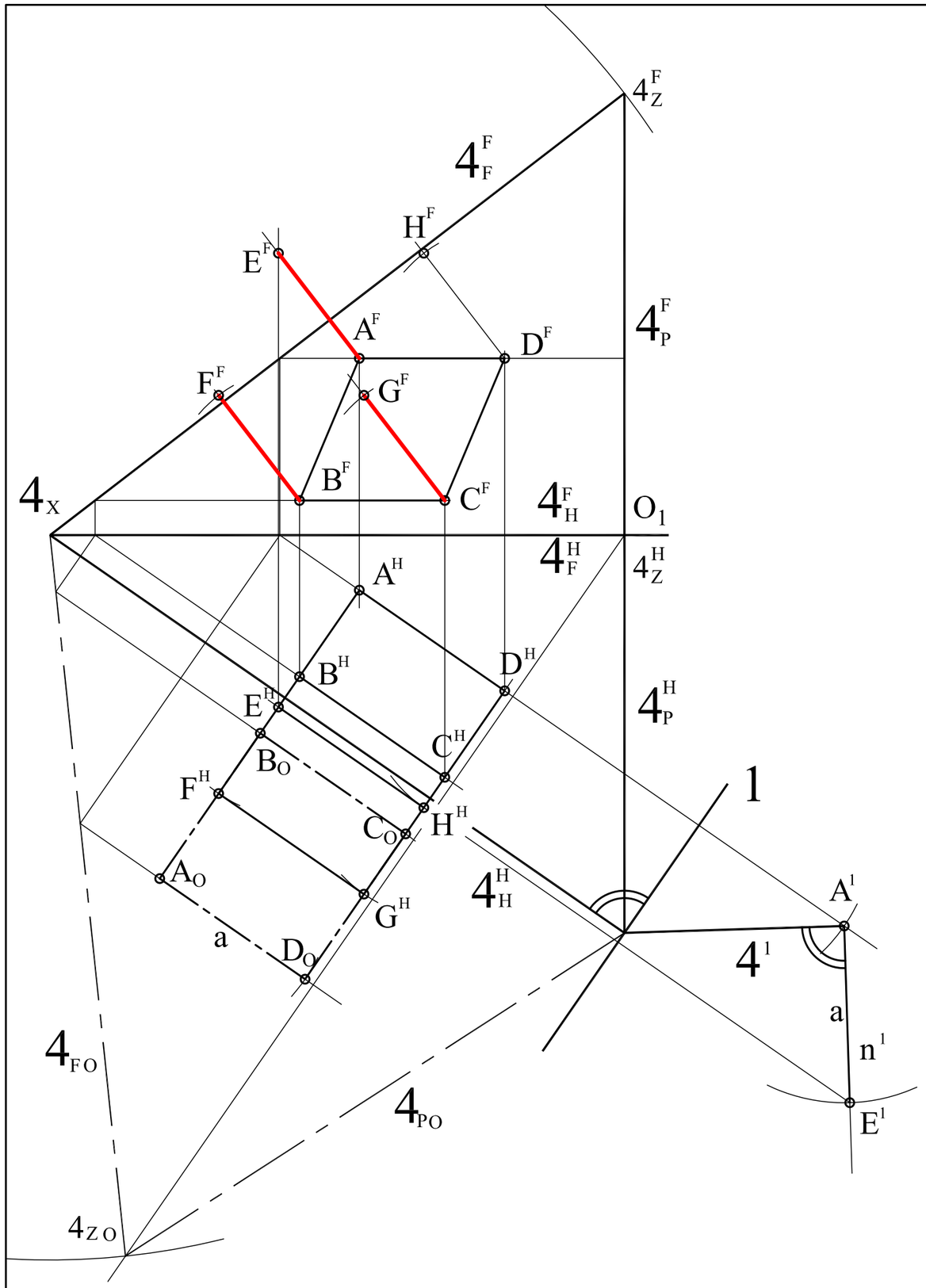
4_Z^F
4_F^F
H^F
E^F
A^F
D^F
4_P^F
F^F
G^F
B^F
C^F
4_X
4_H^F
O_1
4_F^H
4_Z^H
A^H
B^H
D^H
E^H
4_P^H
C^H
B_O
F^H
1
C_O
H^H
A_O
4_H^H
A^1
G^H
a
D_O
4^1
a
n^1
4_{FO}
4_{PO}
E^1
4_{ZO}

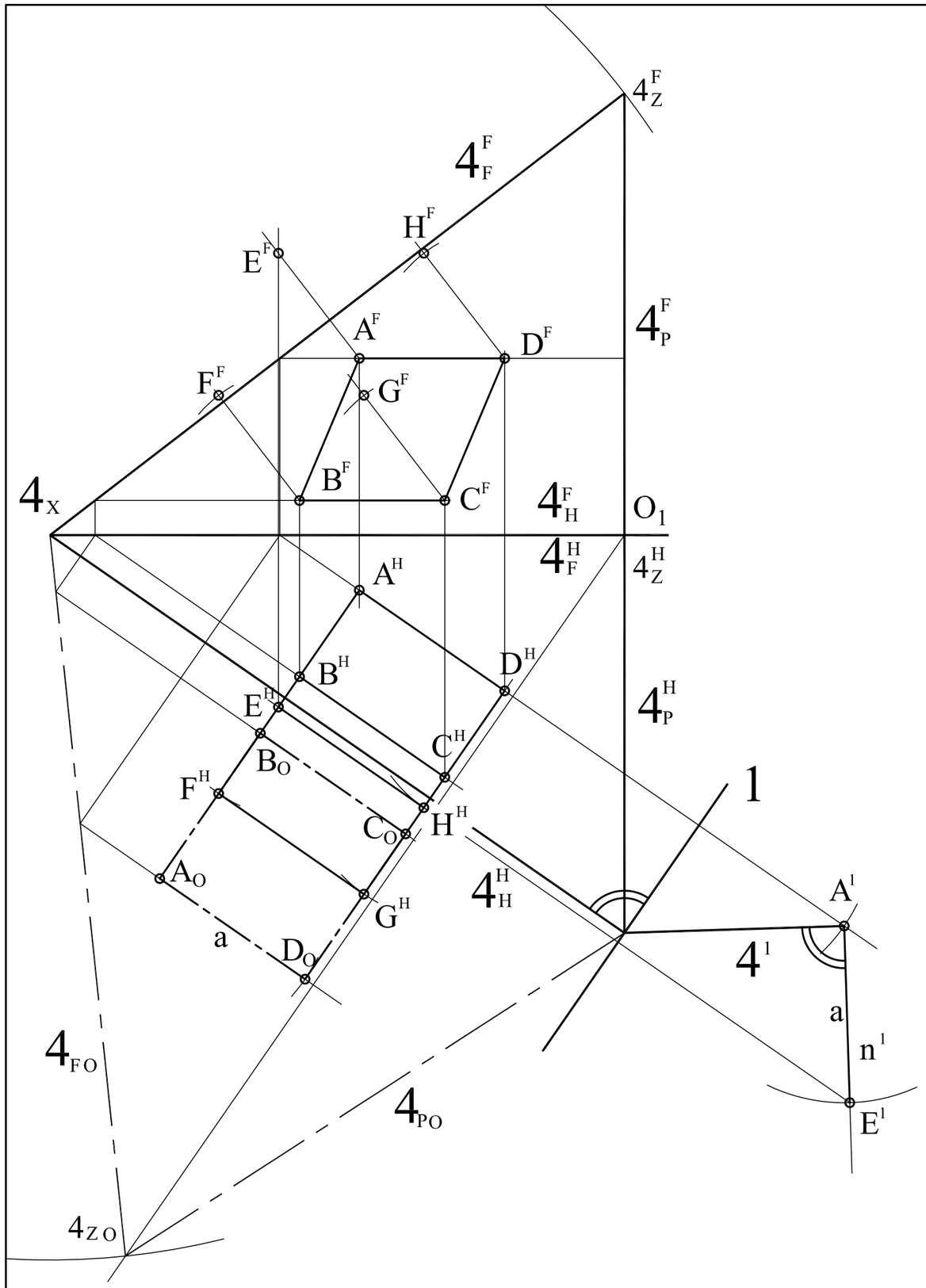
4ZF
4FF
HF
EF
AF
DF
4PF
FF
GF
BF
CF
4X
4HF
O1
4FH
4ZH
AH
BH
DH
EH
4PH
CH
BO
FH
1
CO
HH
AO
4HH
A1
GH
a
DO
41
a
n1
4FO
4PO
E1
4ZO

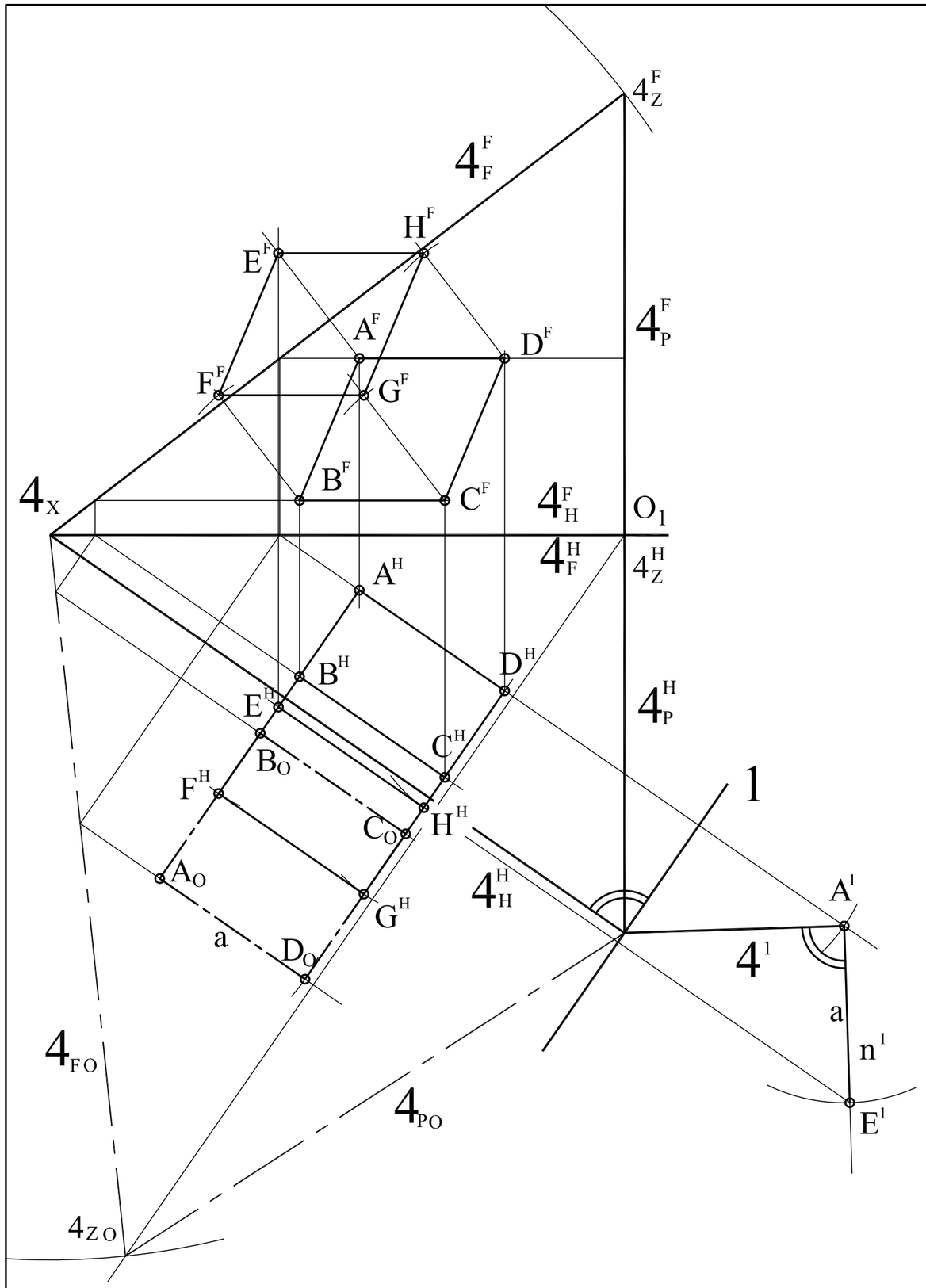
4_Z^F
4_F^F
H^F
E^F
A^F
D^F
4_P^F
F^F
G^F
B^F
C^F
4_X
4_H^F
O_1
4_F^H
4_Z^H
A^H
B^H
D^H
E^H
4_P^H
C^H
B_O
F^H
1
C_O
H^H
A_O
4_H^H
A^1
G^H
a
D_O
4^1
a
n^1
4_{FO}
4_{PO}
E^1
4_{ZO}

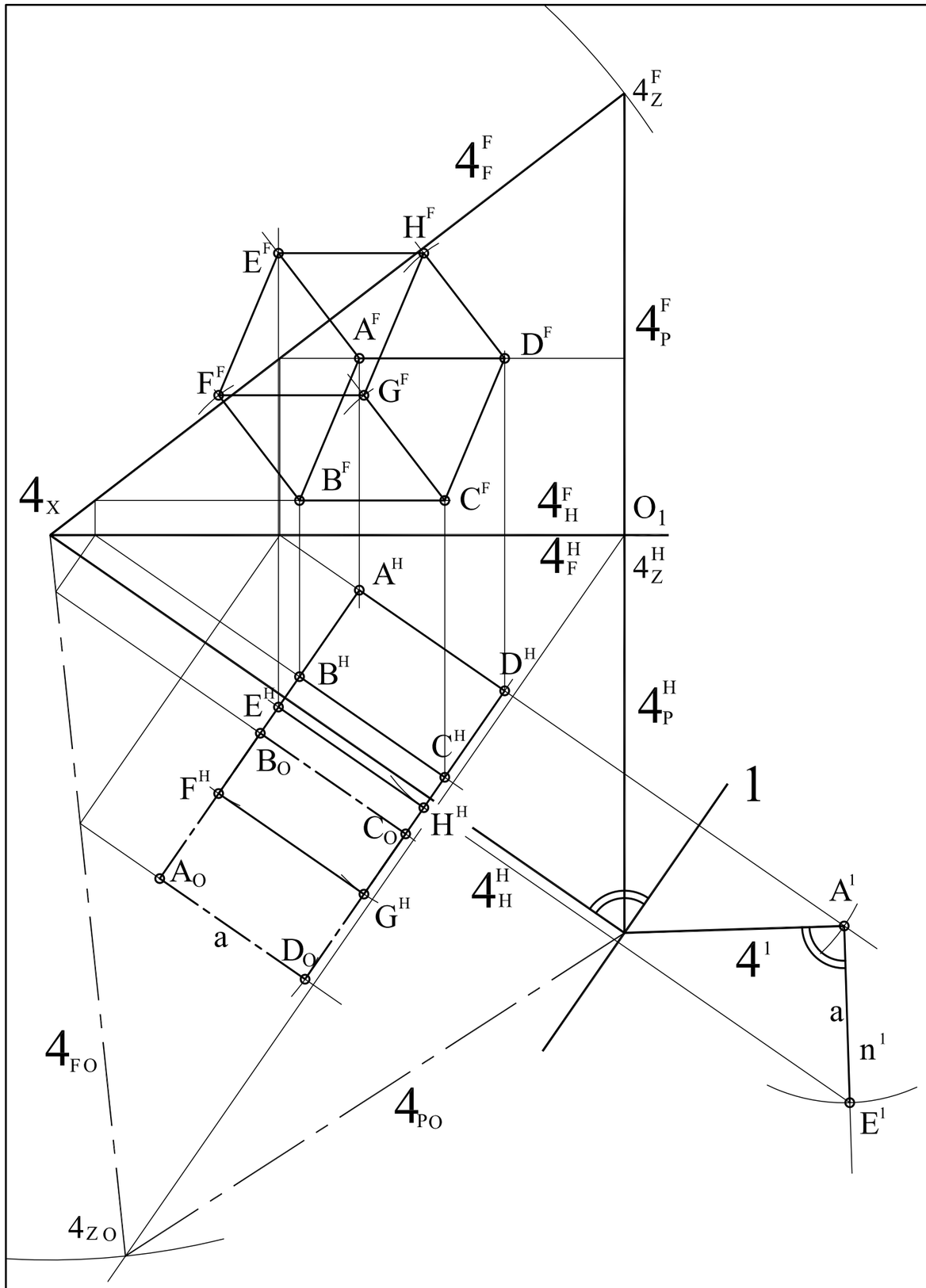
4_Z^F
4_F^F
H^F
E^F
A^F
D^F
4_P^F
F^F
G^F
B^F
C^F
4_X
4_H^F
O_1
4_F^H
4_Z^H
A^H
B^H
D^H
E^H
4_P^H
C^H
B_O
F^H
1
C_O
H^H
A_O
4_H^H
A^1
G^H
a
D_O
4^1
a
n^1
4_{FO}
4_{PO}
E^1
4_{ZO}

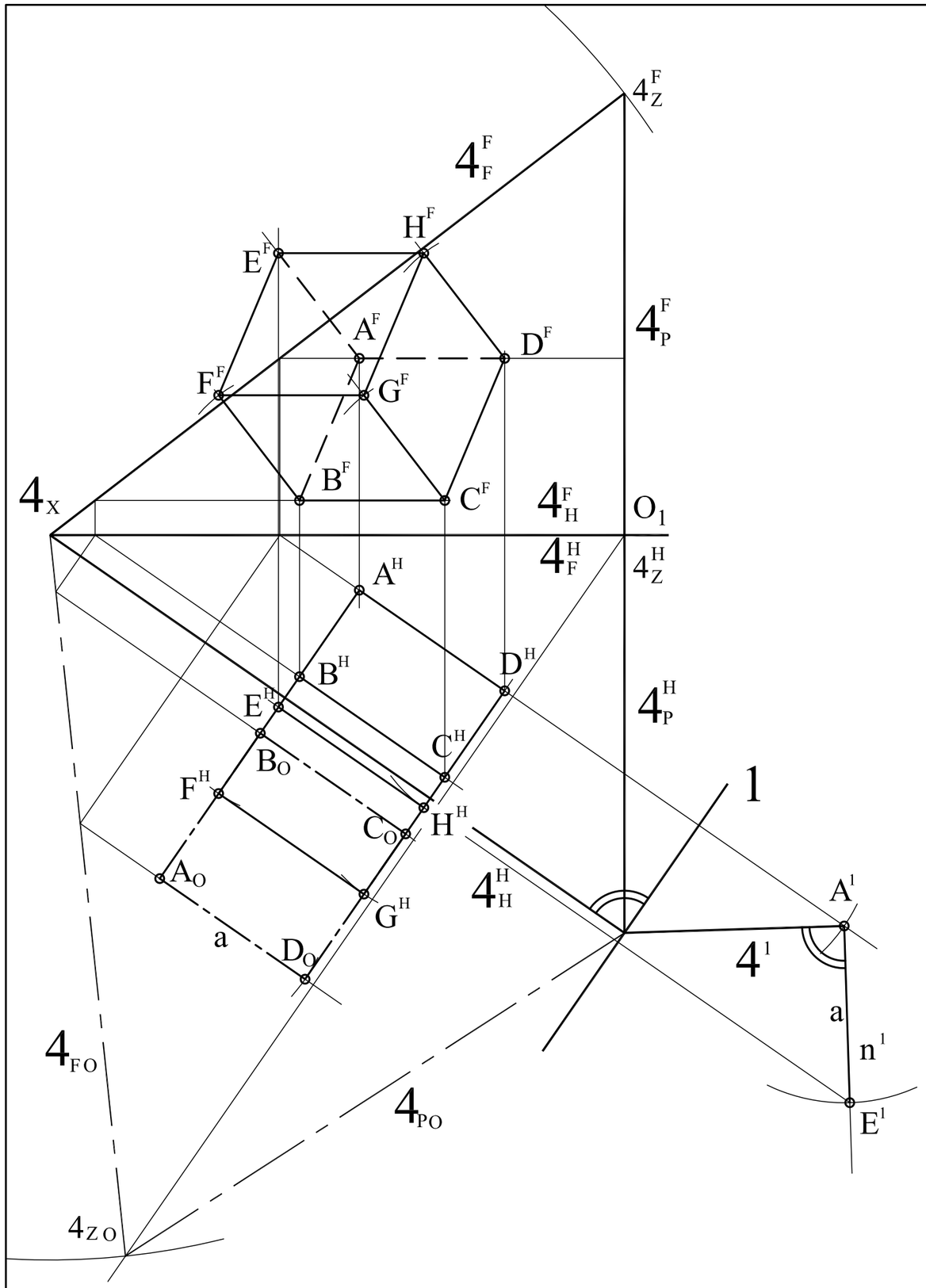
4ZF
4FF
HF
EF
AF
DF
4PF
FF
GF
BF
CF
4X
4HF
O1
4FH
4ZH
AH
DH
BH
EH
4PH
CH
BO
FH
1
CO
HH
AO
4HH
A1
GH
a
DO
41
a
n1
4FO
4PO
E1
4ZO

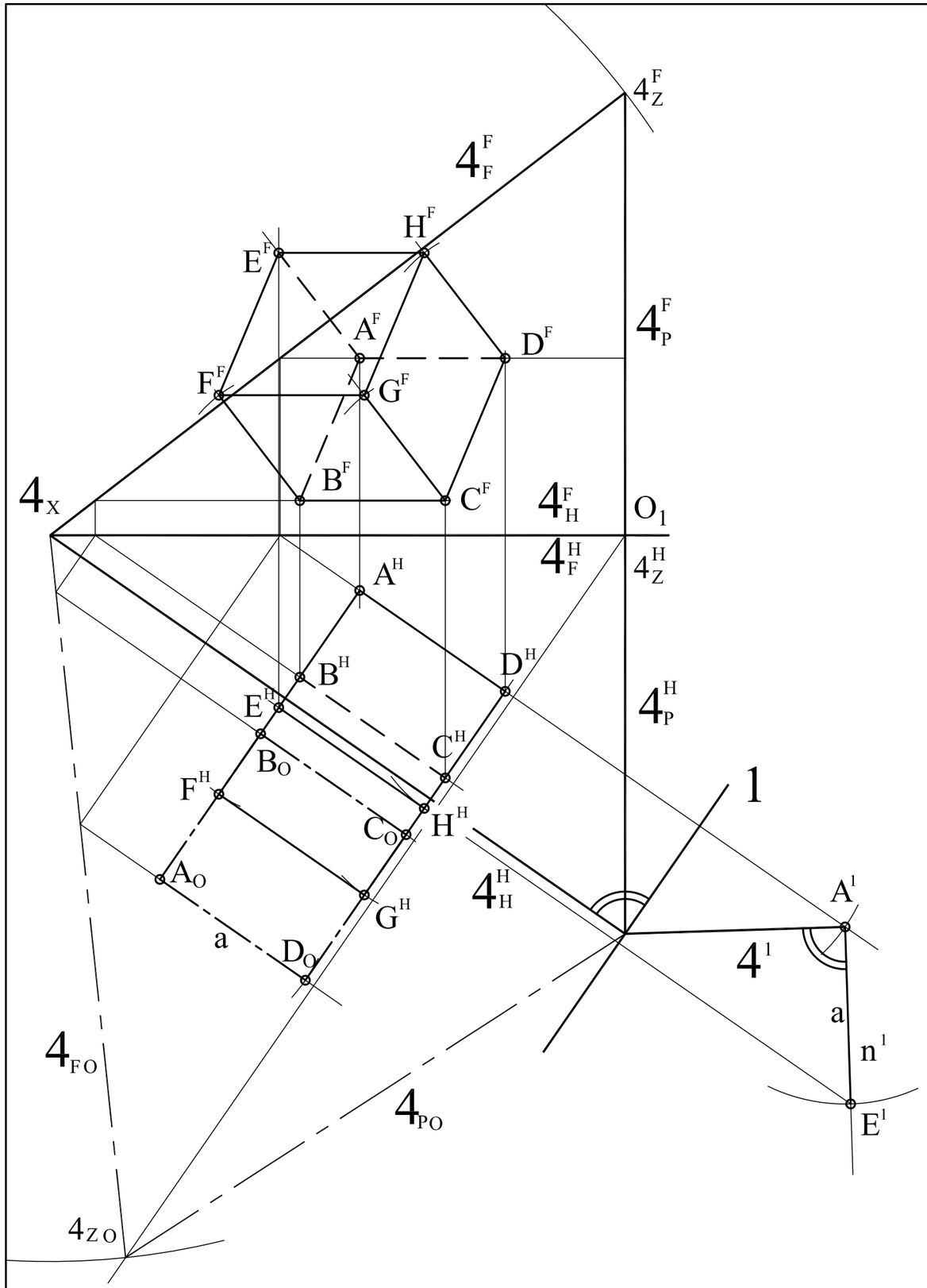
4ZF
4FF
HF
EF
AF
DF
4PF
FF
GF
BF
CF
4X
4HF
O1
4FH
4ZH
AH
DH
BH
EH
4PH
CH
BO
FH
1
CO
HH
AO
4HH
A1
GH
a
DO
41
a
n1
4FO
4PO
E1
4ZO

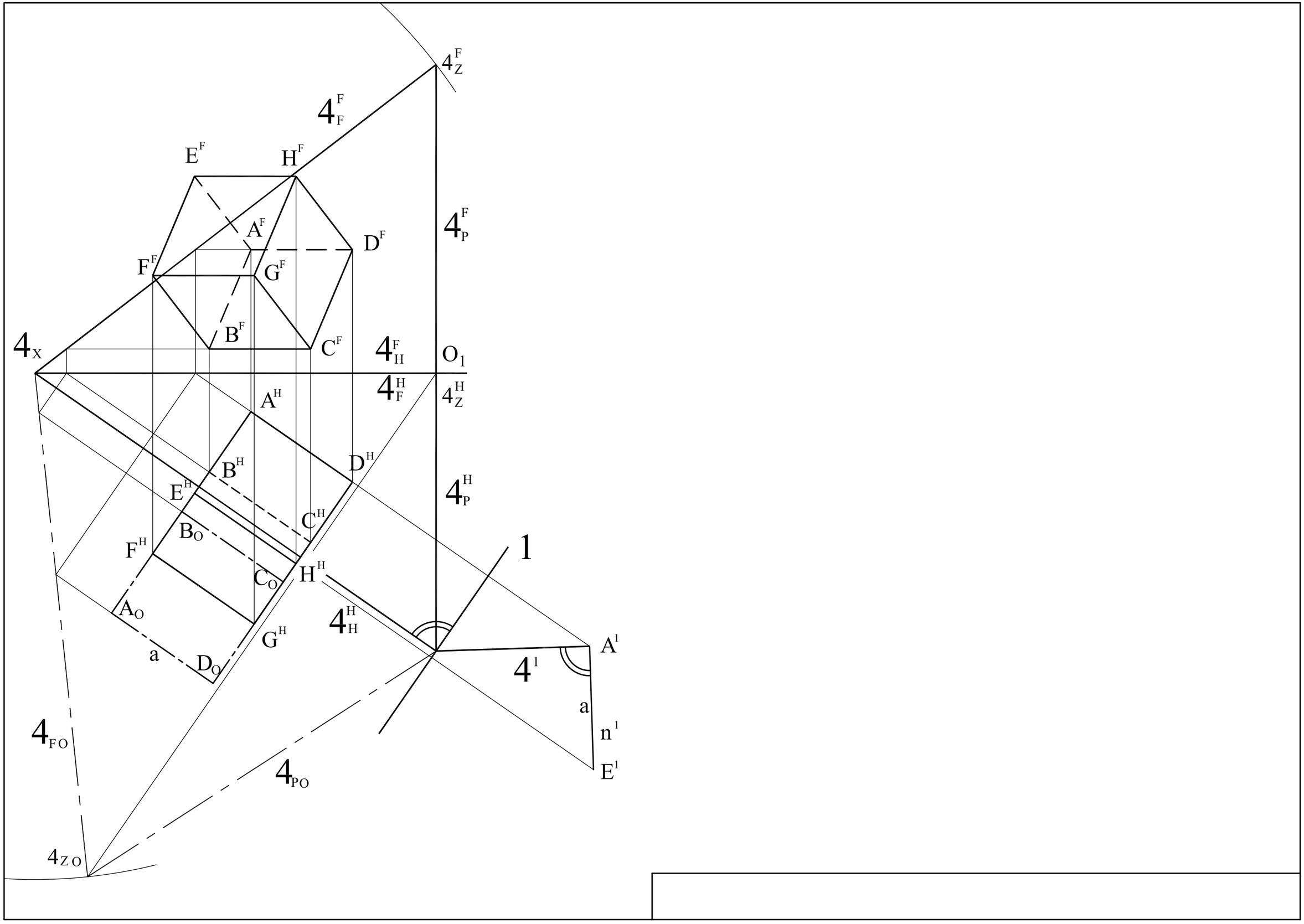
4ZF
4FF
EF
HF
AF
DF
FF
GF
BF
CF
4X
4HF
O1
4FH
4ZH
AH
DH
BH
EH
4PH
CH
BO
FH
1
CO
HH
AO
4HH
GH
A1
a
DO
41
a
n1
4FO
E1
4PO
4ZO