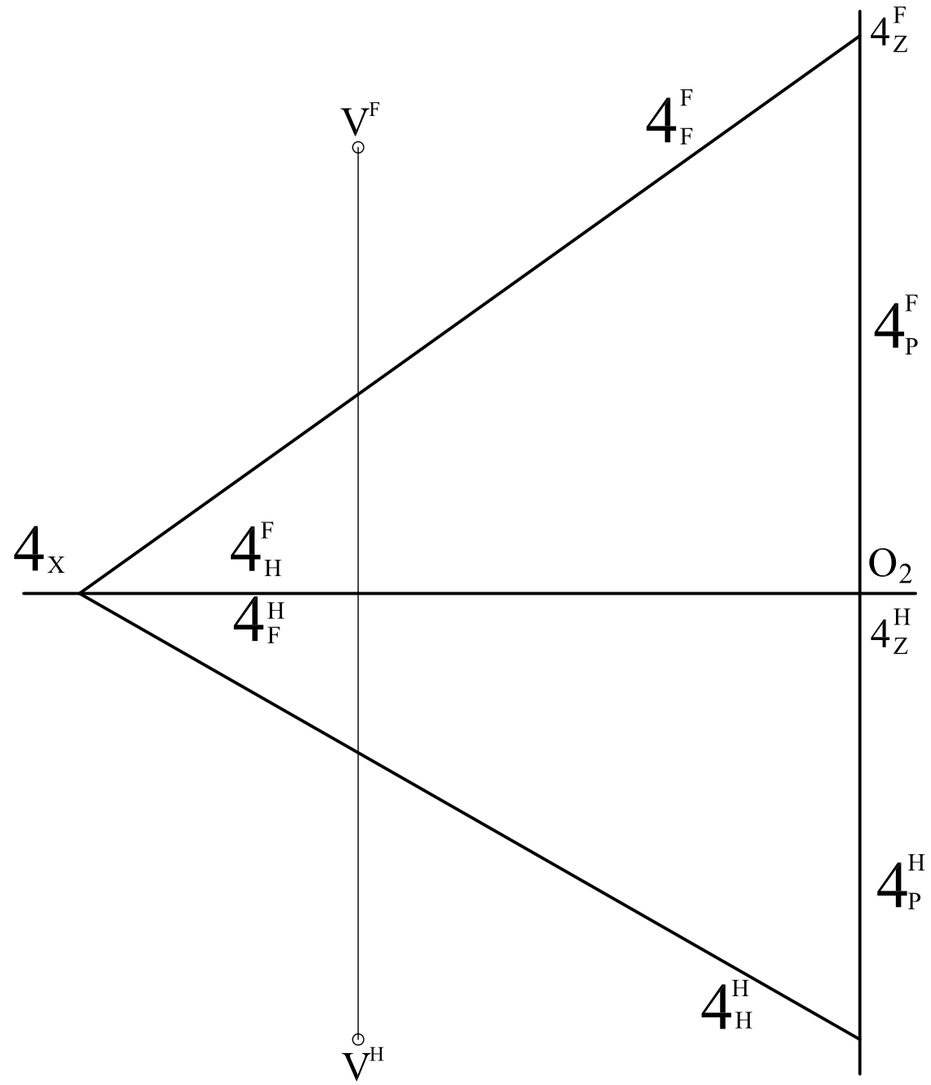
4_Z^F
V^F
4_F^F
4_P^F
4_X
4_H^F
O_2
4_F^H
4_Z^H
4_P^H
4_H^H
V^H

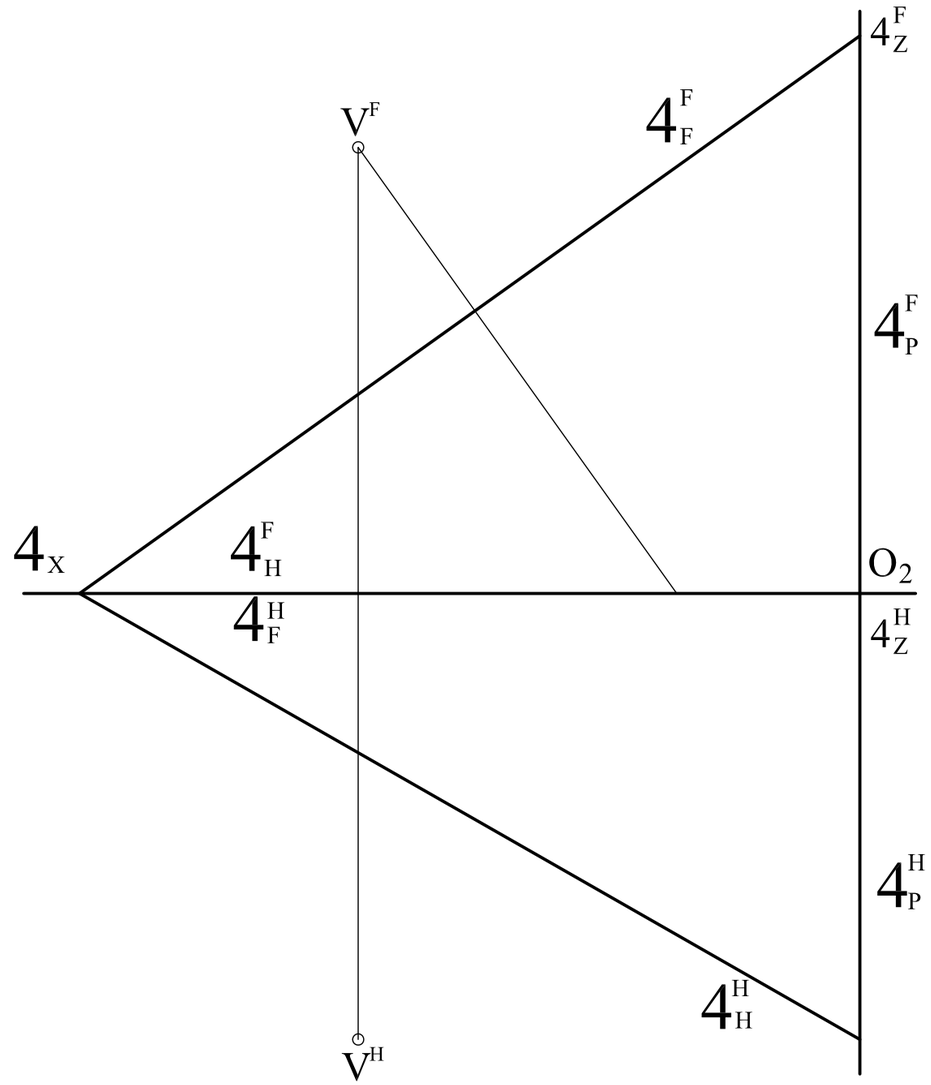
4_Z^F
V^F
4_F^F
4_P^F
4_X
4_H^F
O_2
4_F^H
4_Z^H
4_P^H
4_H^H
V^H

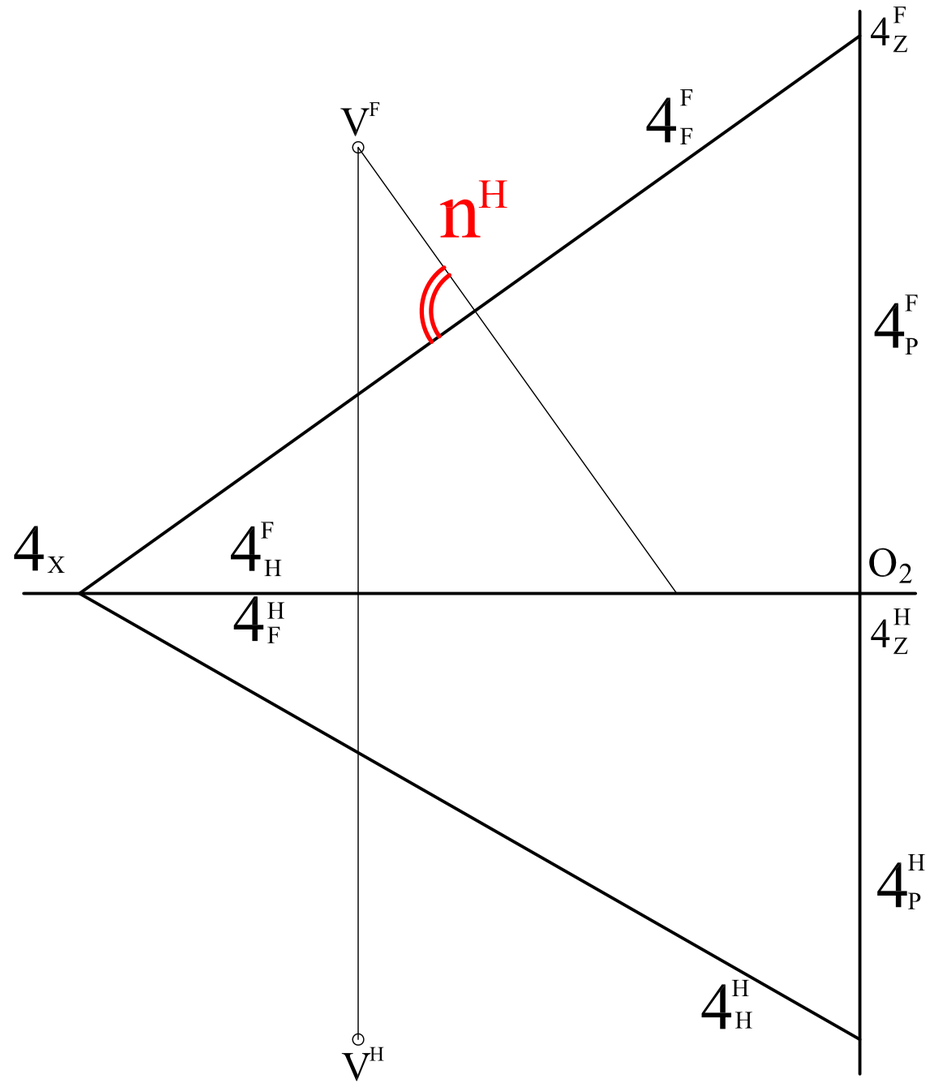
4_Z^F
V^F
4_F^F
n^H
4_P^F
4_X
4_H^F
O_2
4_F^H
4_Z^H
4_P^H
4_H^H
V^H

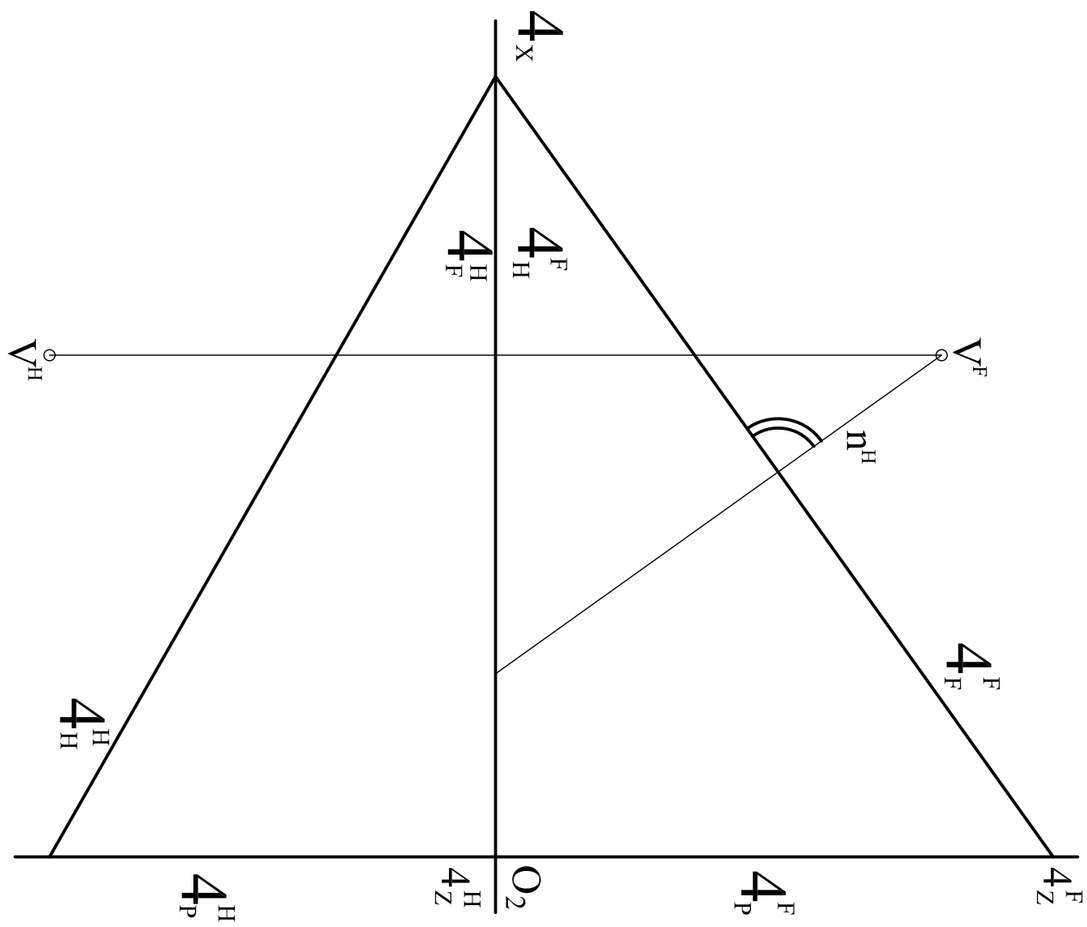
$\mathbf{v}^F$
$\mathbf{n}^H$
$\mathbf{v}^H$
$\mathbf{4}_F^F$
$\mathbf{4}_H^F$
$\mathbf{4}_F^H$
$\mathbf{4}_H^H$
$\mathbf{4}_x$
$\mathbf{4}_Z^F$
$\mathbf{4}_P^F$
O_2
$\mathbf{4}_Z^H$
$\mathbf{4}_P^H$

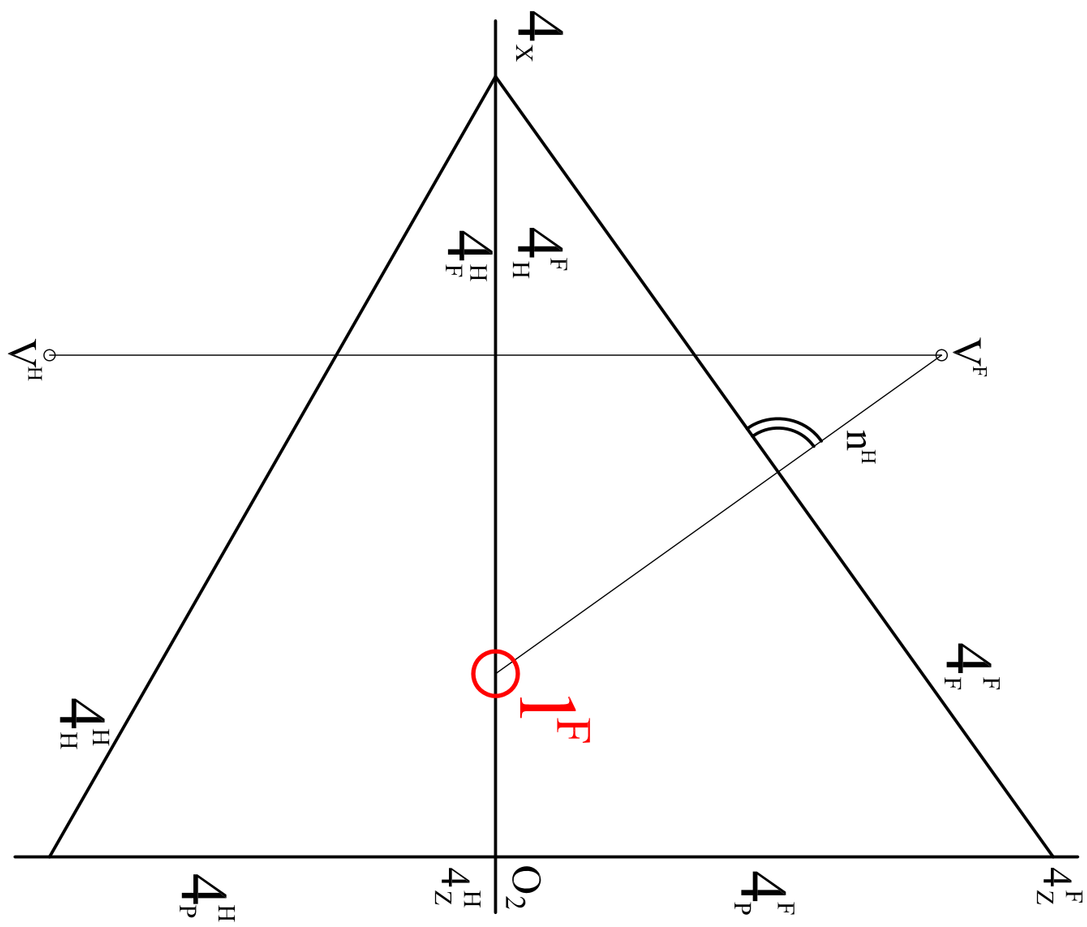
$\mathbf{4}_{\mathrm{Z}}^{\mathrm{F}}$
$\mathbf{4}_{\mathrm{P}}^{\mathrm{F}}$
O_2
$\mathbf{4}_{\mathrm{Z}}^{\mathrm{H}}$
$\mathbf{4}_{\mathrm{P}}^{\mathrm{H}}$
$\mathbf{1}^{\mathrm{F}}$
$\mathbf{4}_{\mathrm{F}}^{\mathrm{F}}$
$\mathbf{n}^{\mathrm{H}}$
$\mathbf{V}^{\mathrm{F}}$
$\mathbf{4}_{\mathrm{H}}^{\mathrm{H}}$
$\mathbf{4}_{\mathrm{H}}^{\mathrm{F}}$
$\mathbf{4}_{\mathrm{F}}^{\mathrm{H}}$
$\mathbf{V}^{\mathrm{H}}$
$\mathbf{4}_{\mathrm{x}}$

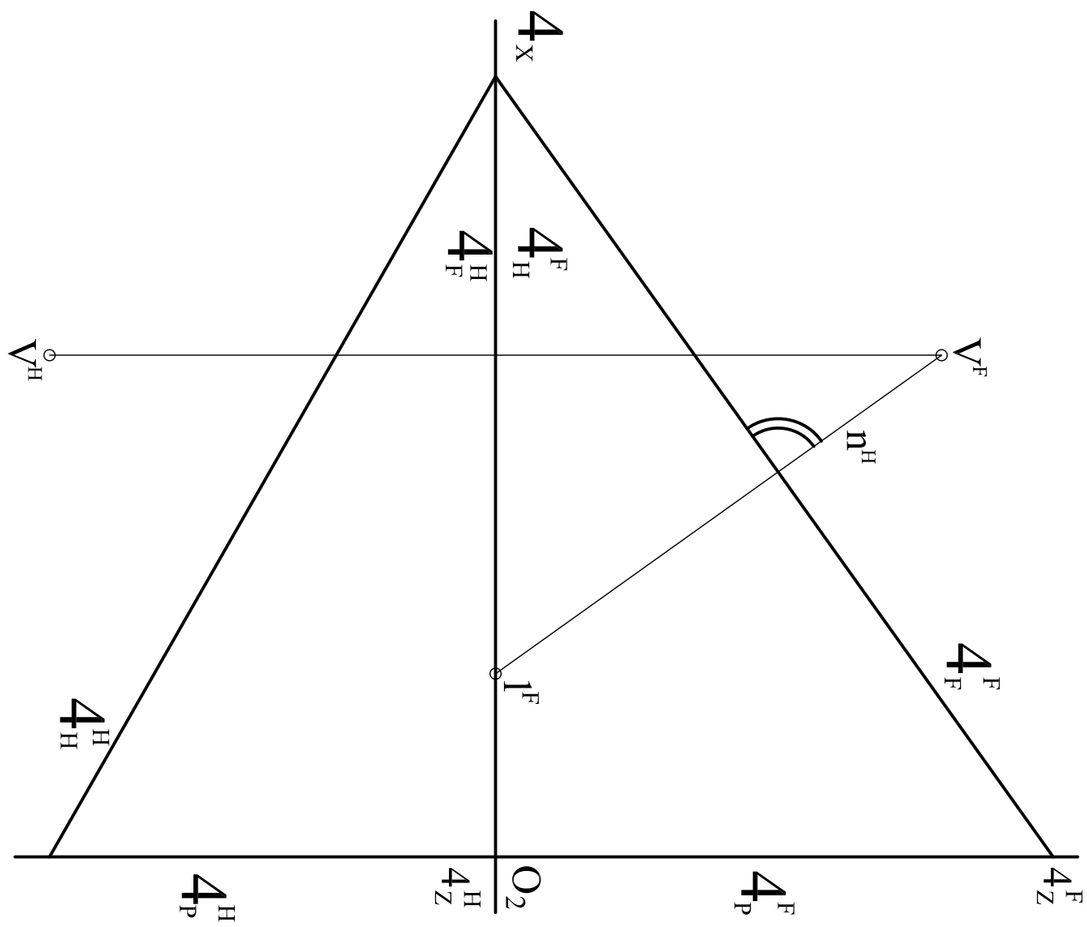
4_Z^F
4_P^F
O_2
4_Z^H
4_P^H
4_F^F
1^F
V^F
n^H
4_H^F
4_F^H
V^H
4_H^H
4_X

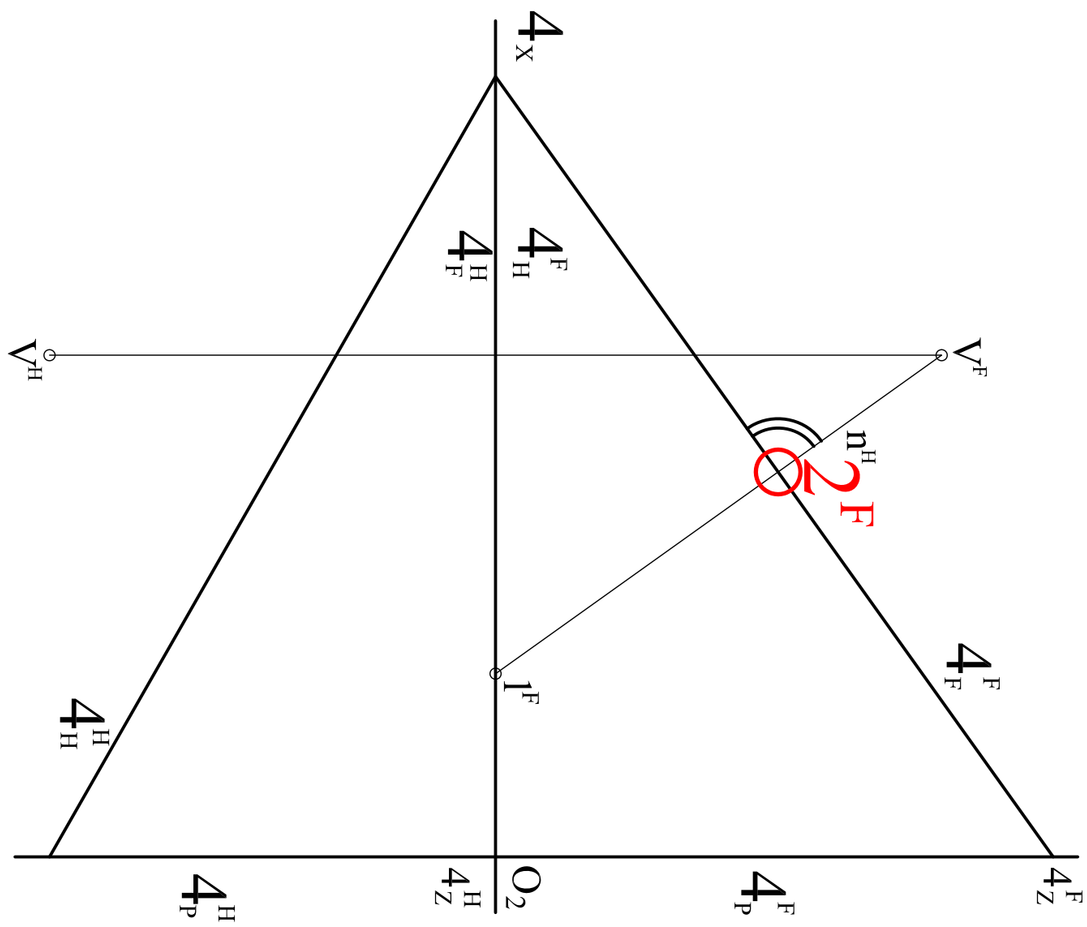
4_Z^F
4_P^F
O_2
4_Z^H
4_P^H
4_F^F
1^F
2^F
n_F^H
V^F
4_H^F
4_F^H
V^H
4_H^H
4_X

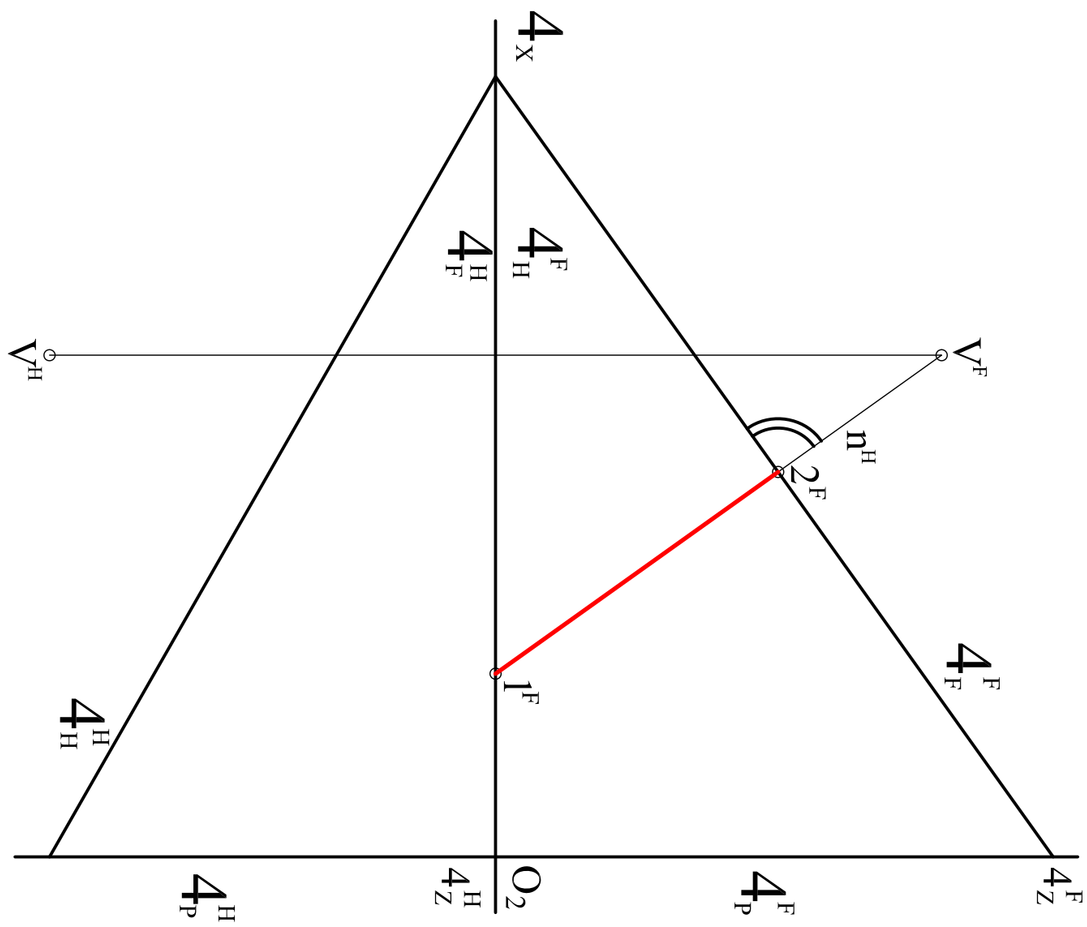
4_Z^F
4_P^F
O_2
4_Z^H
4_P^H
4_F^F
1^F
4_H^H
V^F
n^H
2^F
4_H^F
4_F^H
V^H
4_X

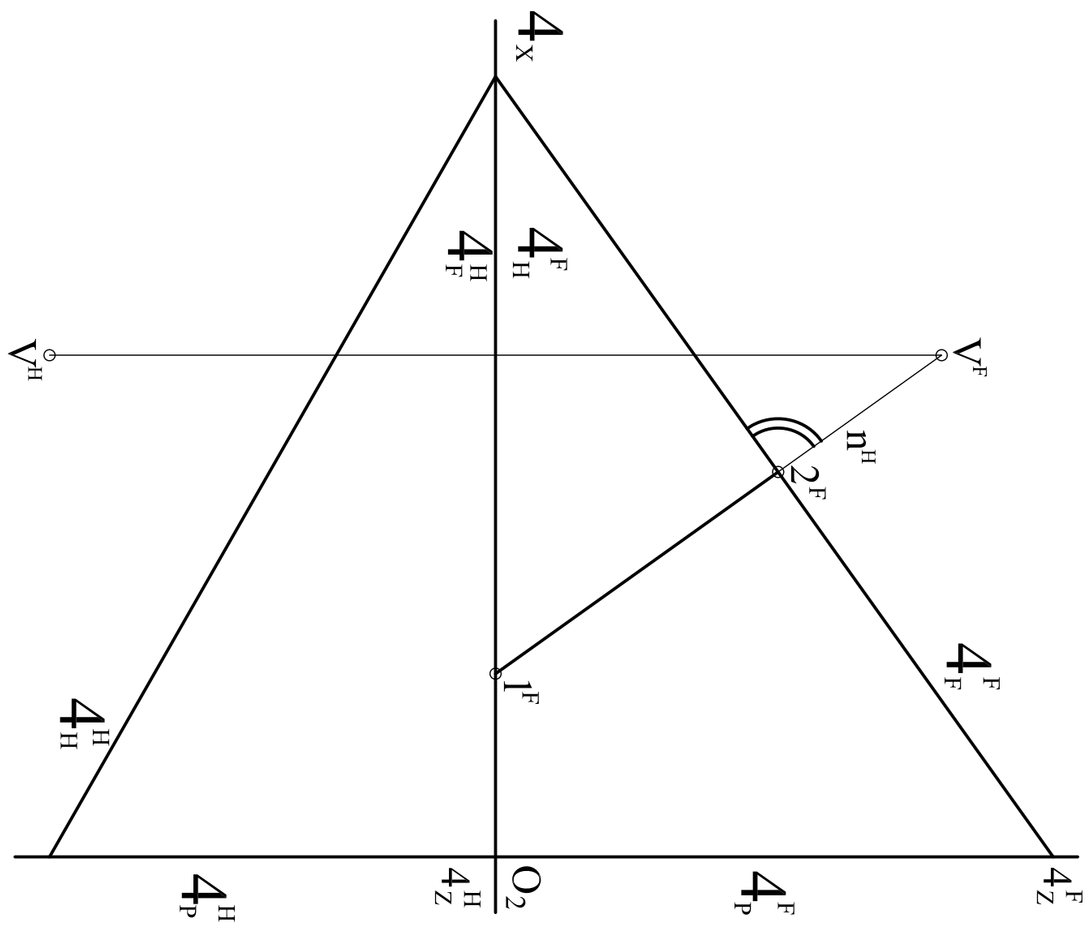
4_Z^F
4_P^F
O_2
4_Z^H
4_P^H
4_F^F
1^F
V^F
n^H
2^F
4_H^F
4_F^H
V^H
4_H^H
4_X

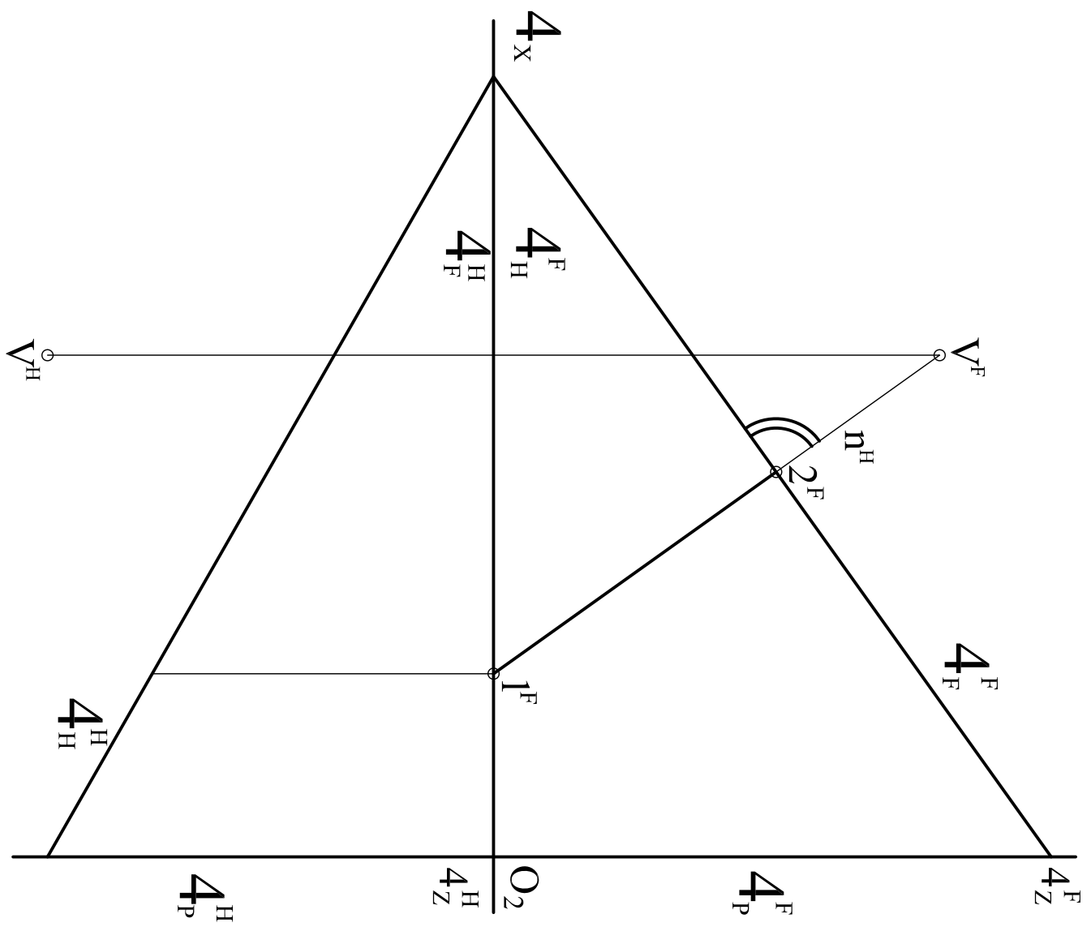
4_Z^F
4_P^F
O_2
4_Z^H
4_P^H
4_F^F
1^F
4_H^H
V^F
n^H
2^F
4_H^F
4_F^H
V^H
4_X

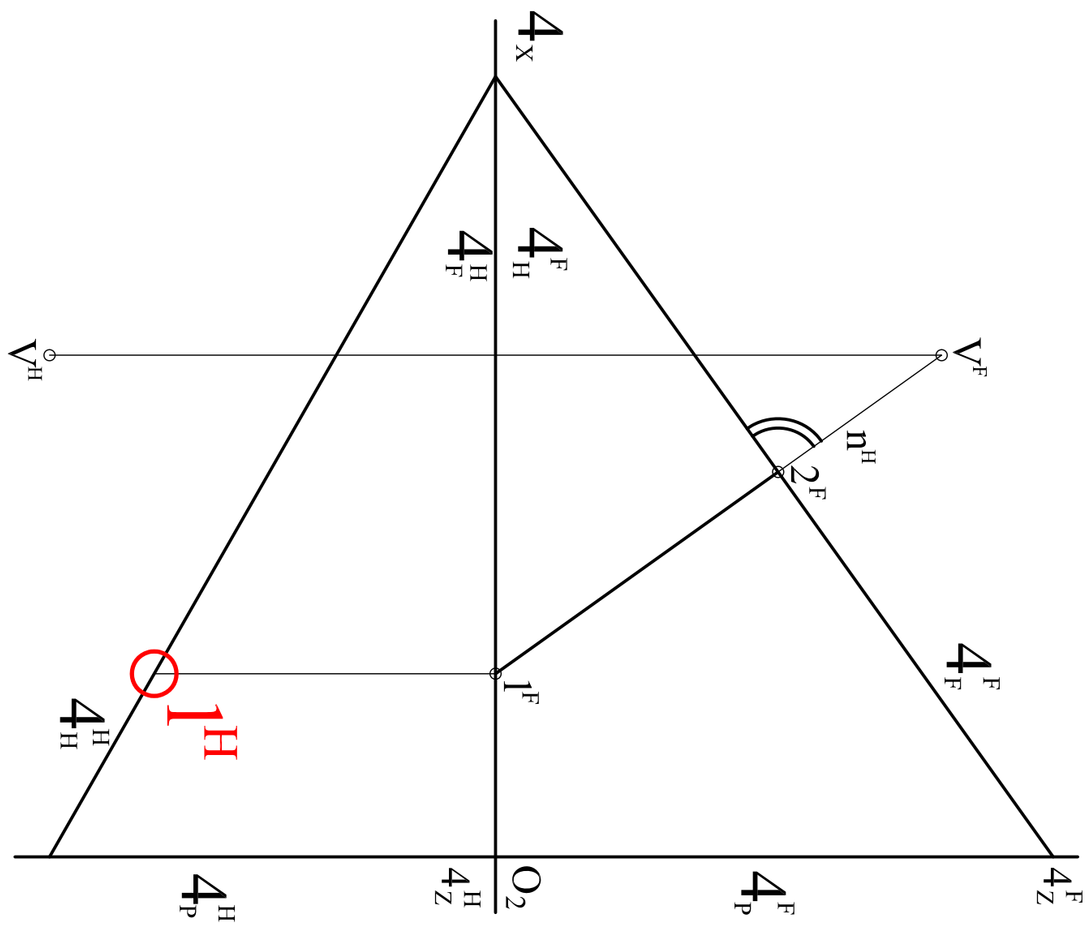
4_Z^F
4_P^F
O_2
4_Z^H
4_P^H
4_F^F
1^F
1^H
4_H^H
V^F
n^H
2^F
4_H^F
4_F^H
V^H
4_X

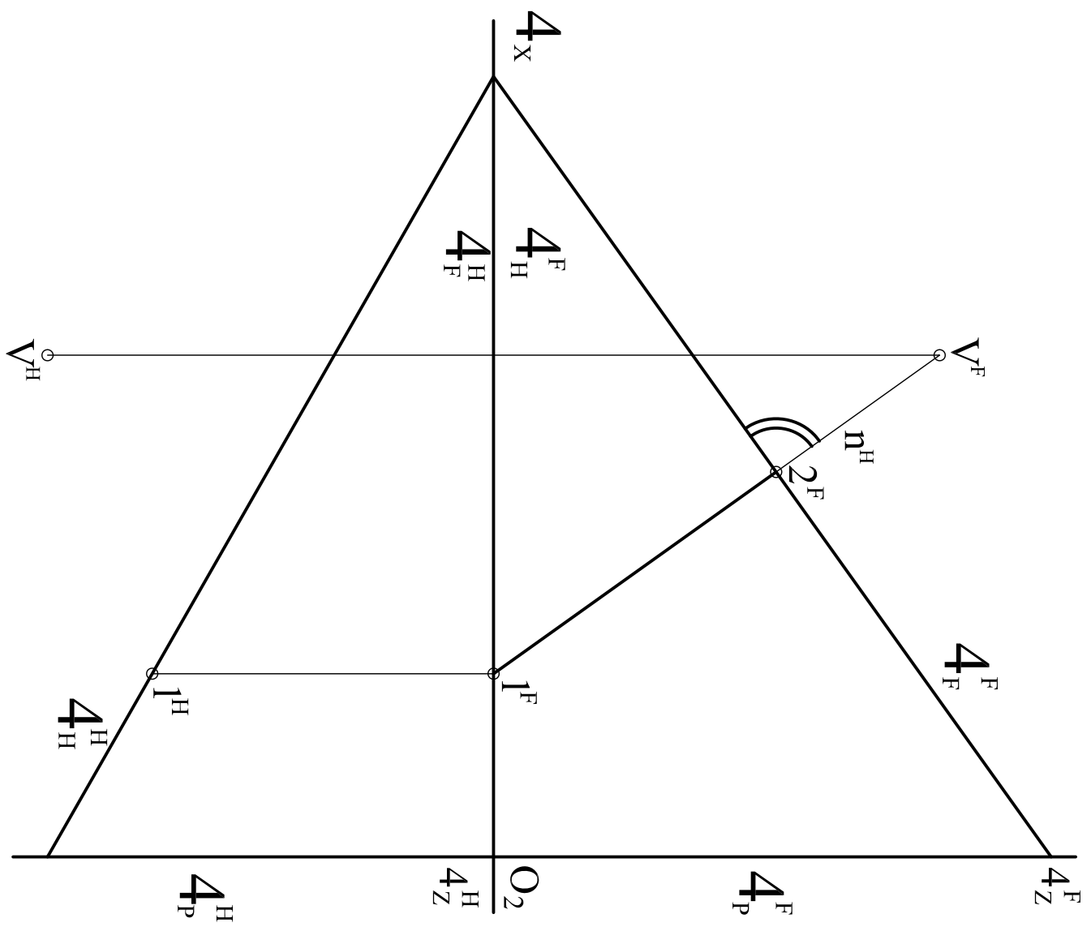
4_Z^F
4_P^F
O_2
4_Z^H
4_P^H
4_F^F
1^F
2^F
n^H
V^F
4_H^F
4_F^H
V^H
1^H
4_H^H
4_X

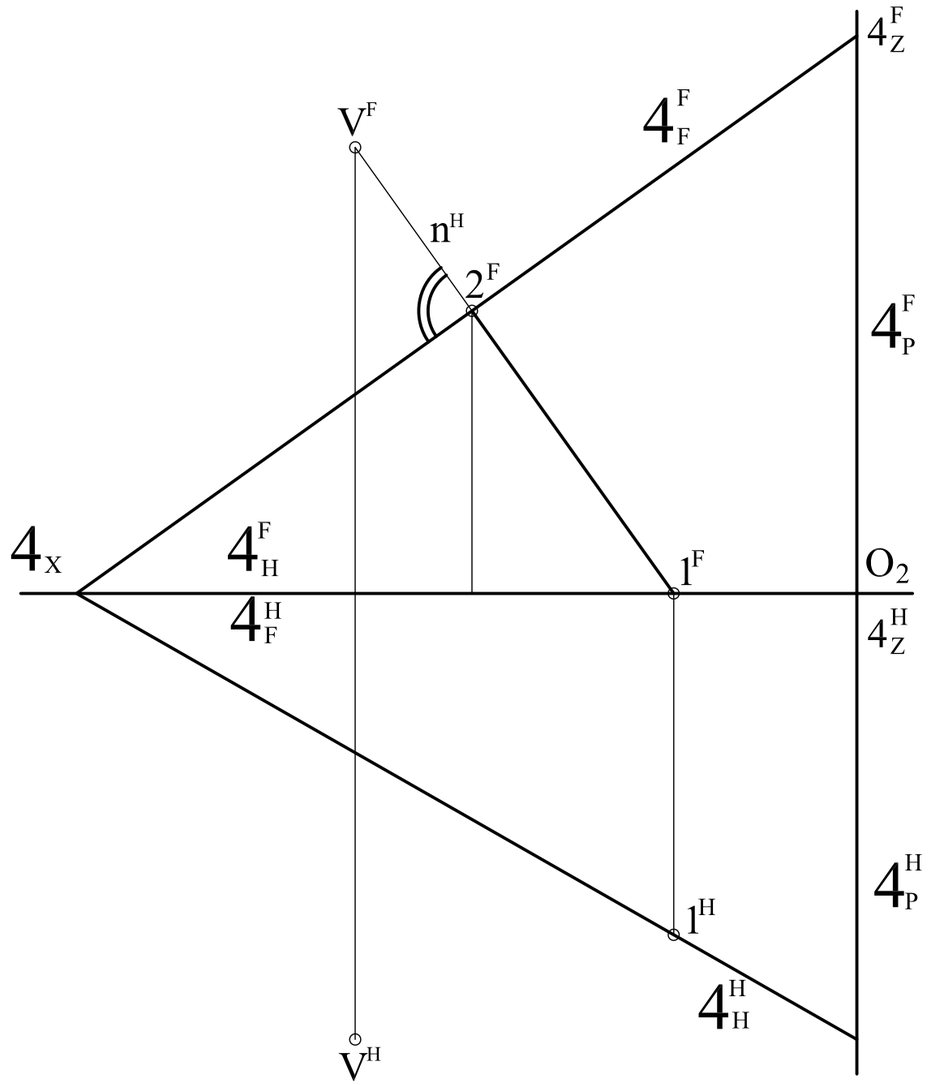
4_Z^F
V^F
4_F^F
n^H
2^F
4_P^F
4_X
4_H^F
1^F
O_2
4_F^H
4_Z^H
4_P^H
1^H
4_H^H
V^H

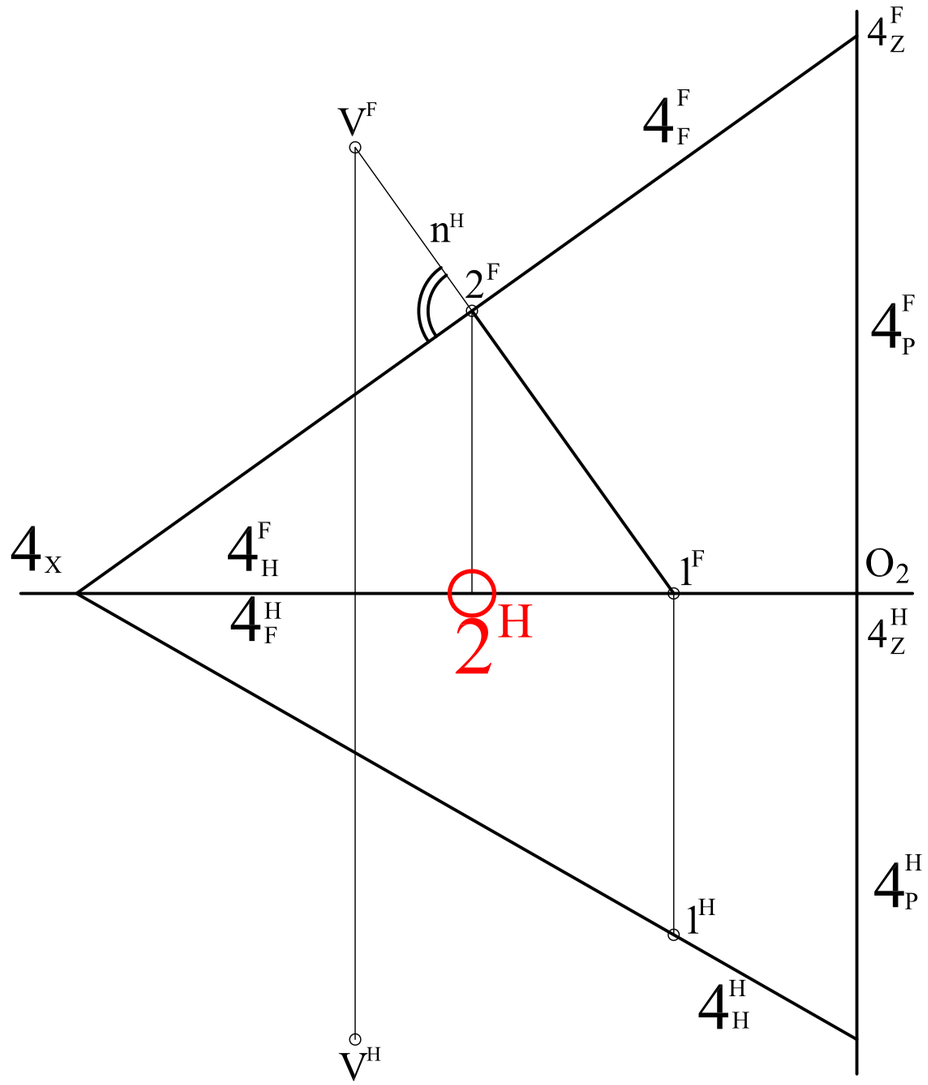
4_Z^F
V^F
4_F^F
n^H
2^F
4_P^F
4_X
4_H^F
1^F
O_2
4_F^H
2^H
4_Z^H
4_P^H
1^H
4_H^H
V^H

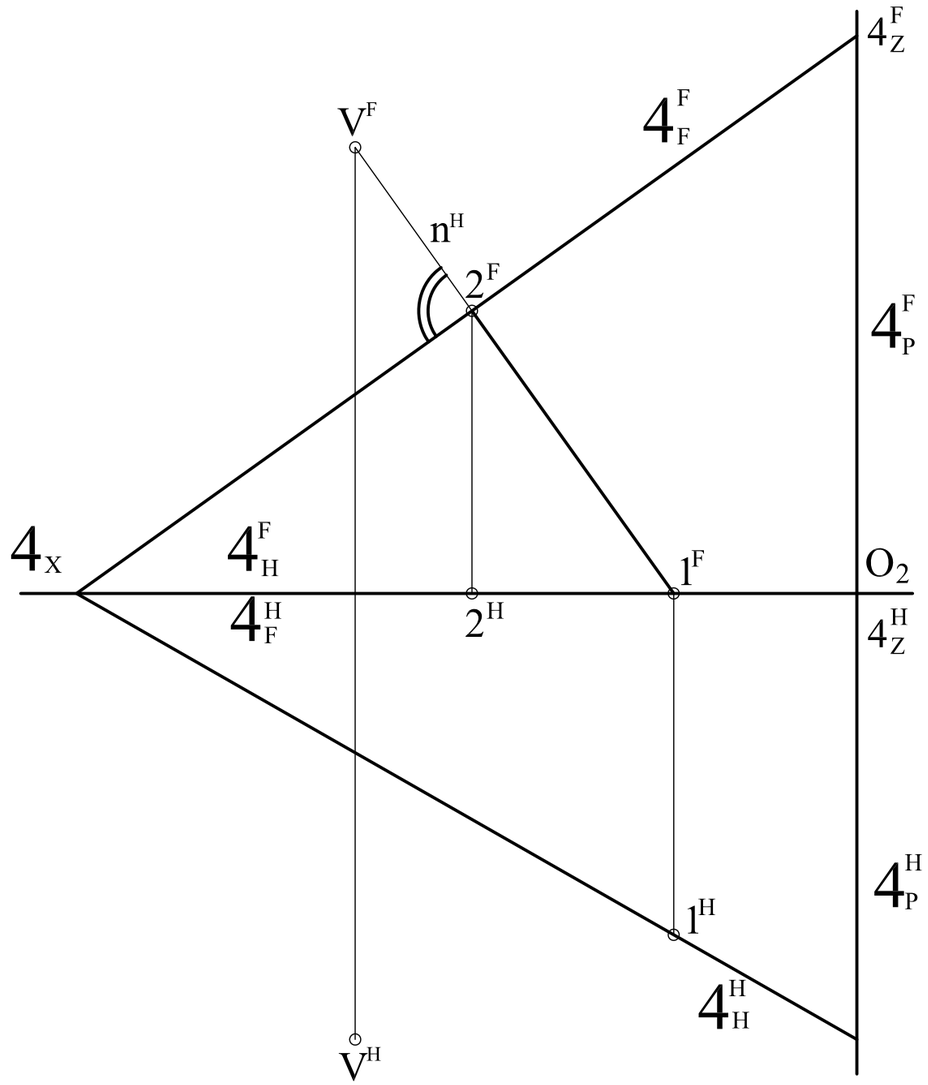
4_Z^F
V^F
4_F^F
n^H
2^F
4_P^F
4_X
4_H^F
1^F
O_2
4_F^H
2^H
4_Z^H
4_P^H
1^H
4_H^H
V^H

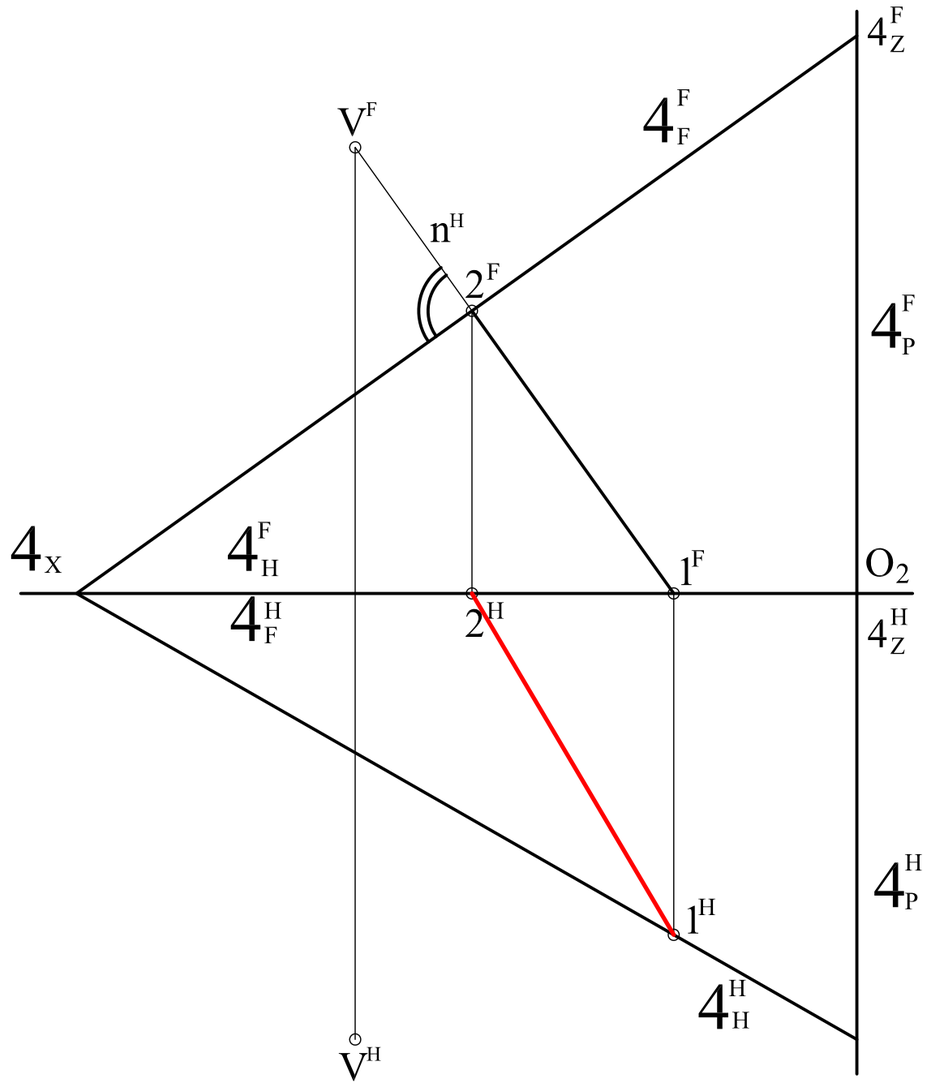
4_Z^F
V^F
4_F^F
n^H
2^F
4_P^F
4_X
4_H^F
1^F
O_2
4_F^H
2^H
4_Z^H
4_P^H
1^H
4_H^H
V^H

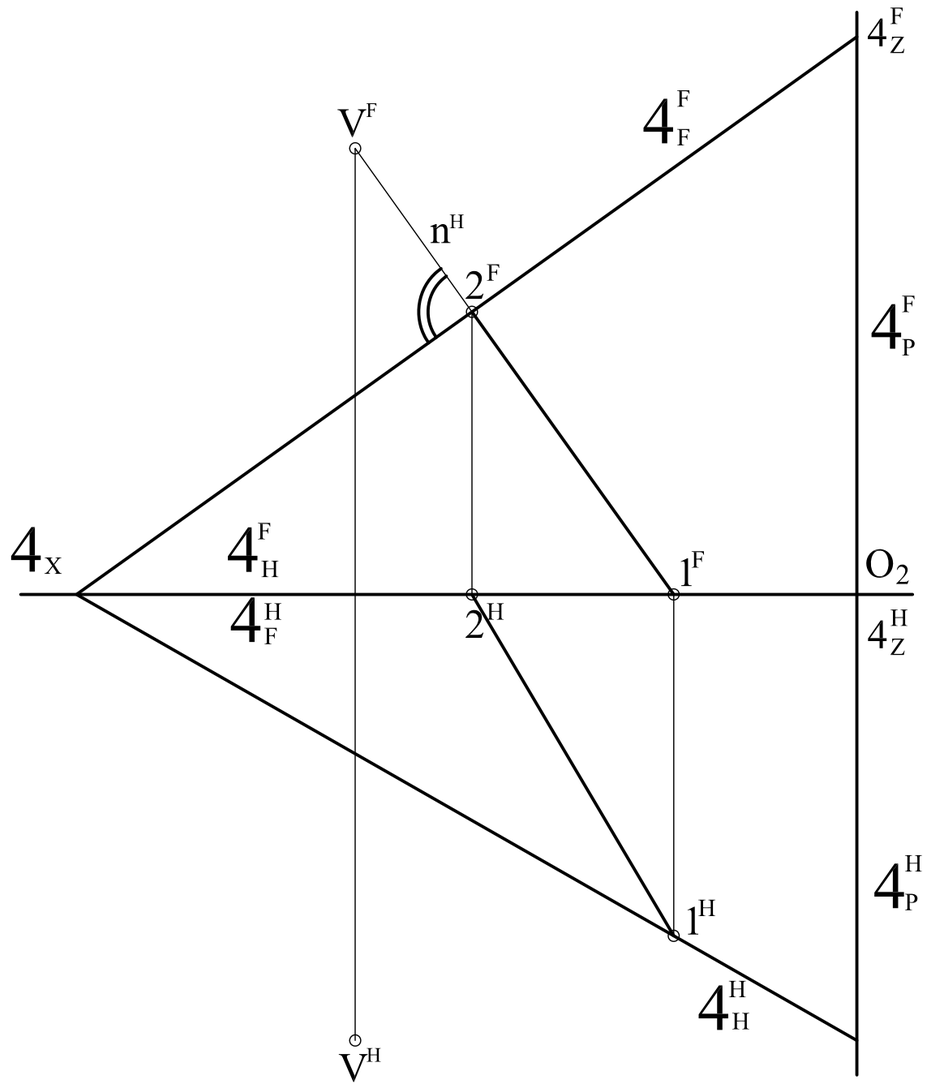
4_Z^F
V^F
4_F^F
n^H
2^F
4_P^F
4_X
4_H^F
1^F
O_2
4_F^H
2^H
4_Z^H
4_P^H
1^H
4_H^H
V^H

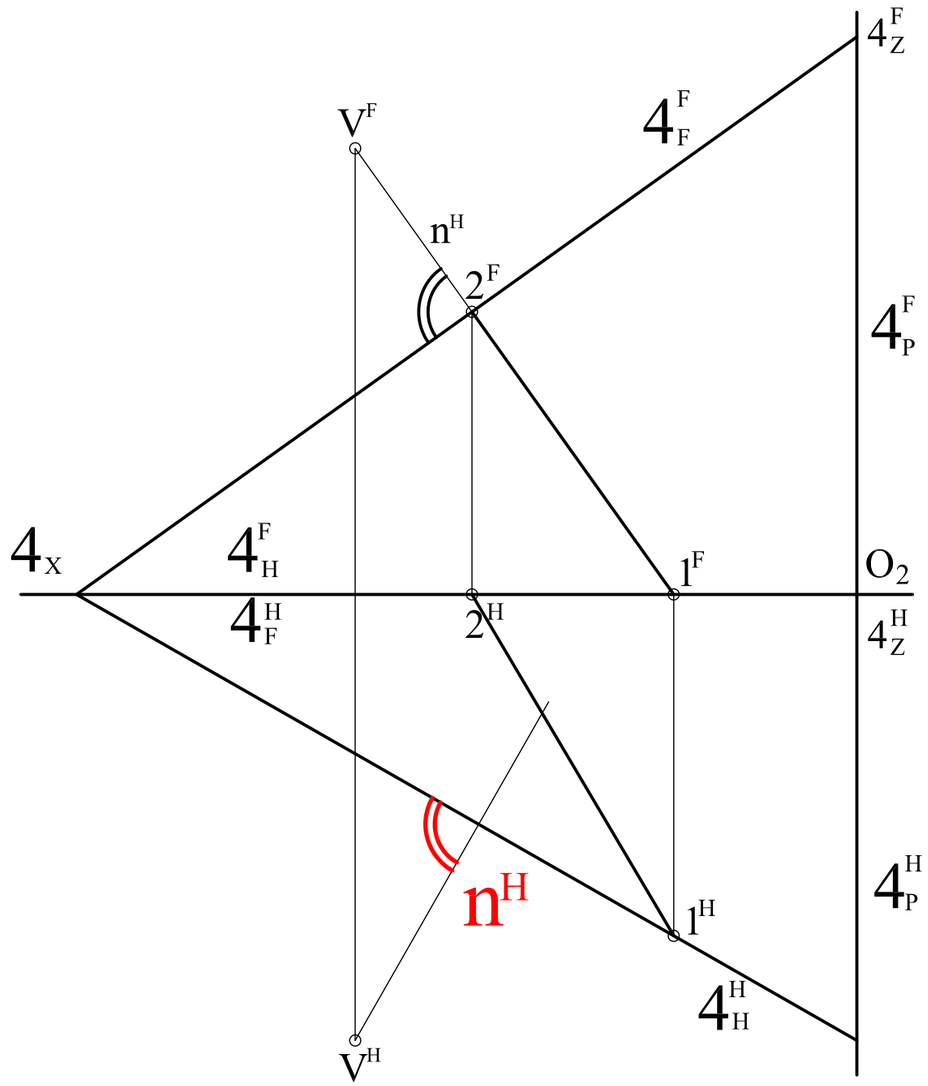
4_Z^F
V^F
4_F^F
n^H
2^F
4_P^F
4_X
4_H^F
1^F
O_2
4_F^H
2^H
4_Z^H
n^H
1^H
4_P^H
4_H^H
V^H

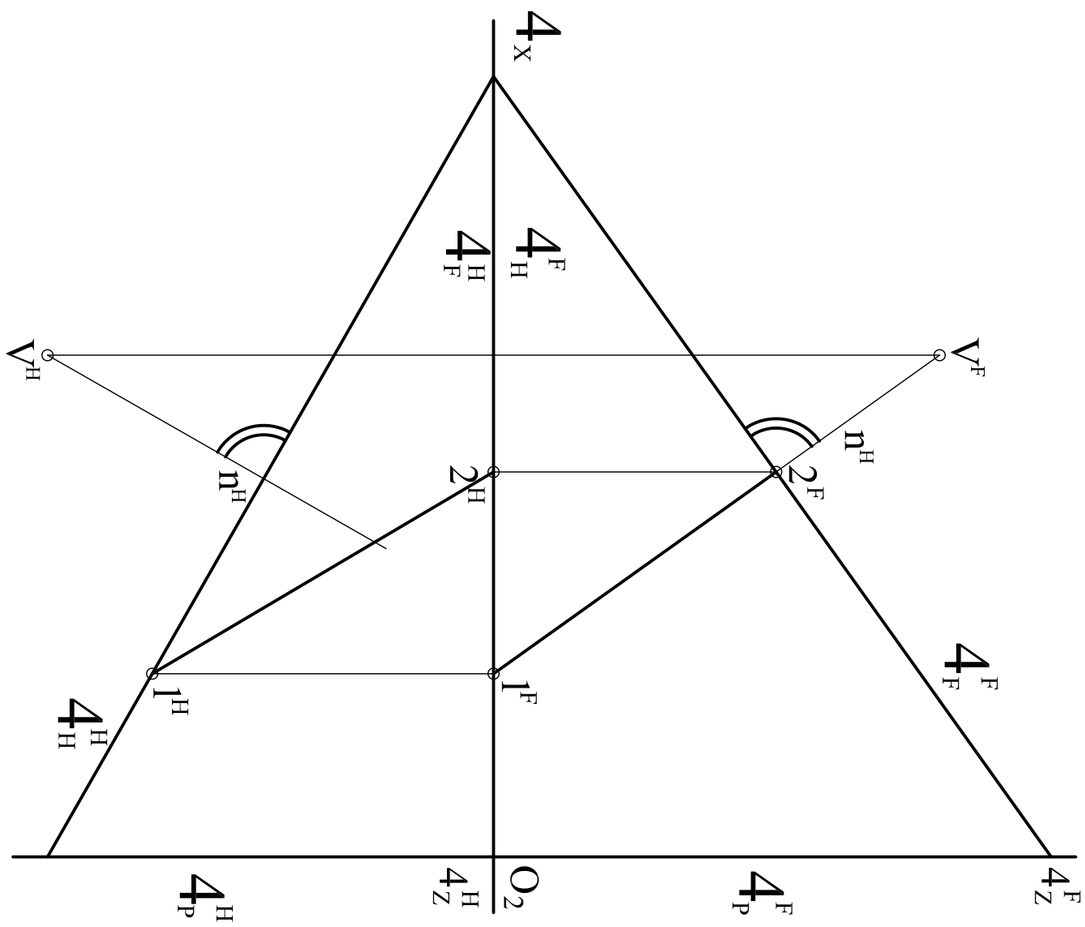
4_X
4_F^F
4_H^F
4_F^H
V^F
V^H
n^H
2^F
2^H
n^H
1^F
1^H
4_H^H
O_2
4_Z^H
4_P^H
4_P^F
4_Z^F

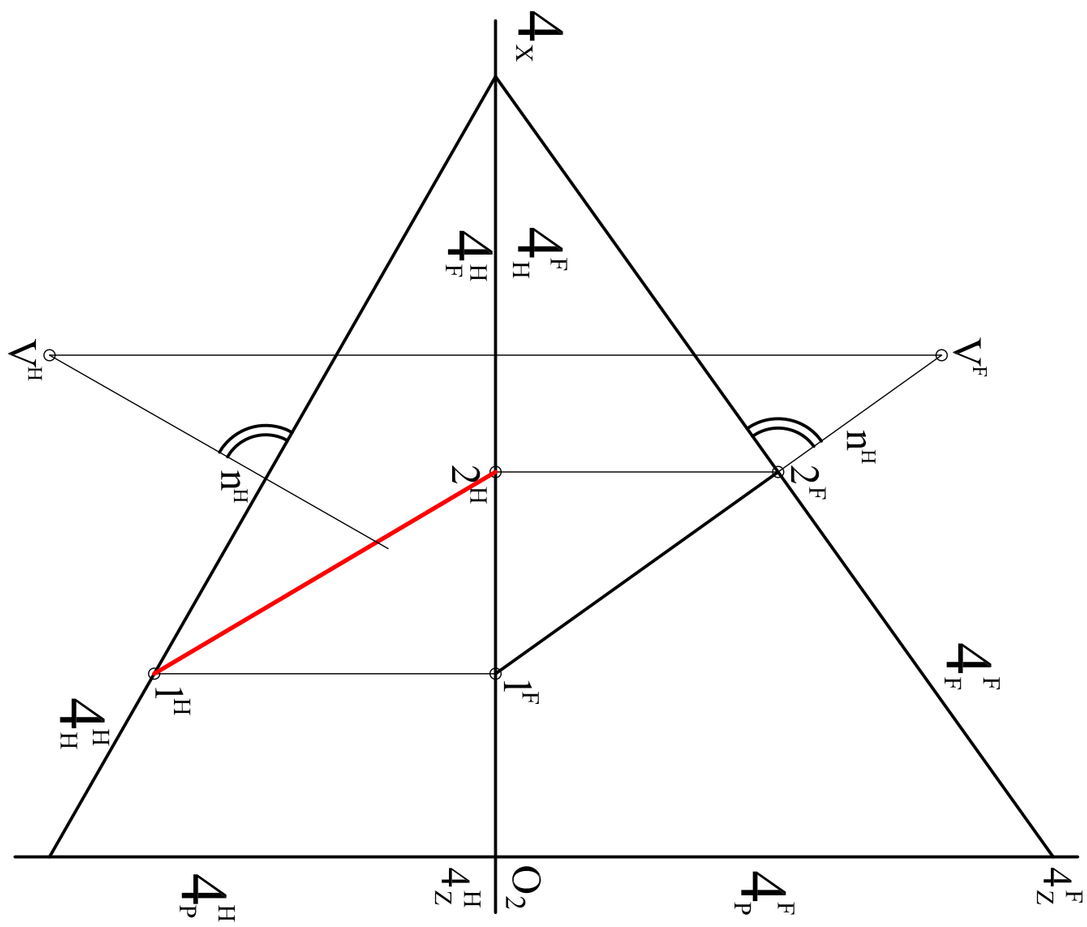
4_Z^F
4_P^F
O_2
4_Z^H
4_P^H
4_F^F
1^F
2^F
n^H
V^F
4_H^F
4_F^H
4_X
2^H
1^H
n^H
V^H
4_H^H

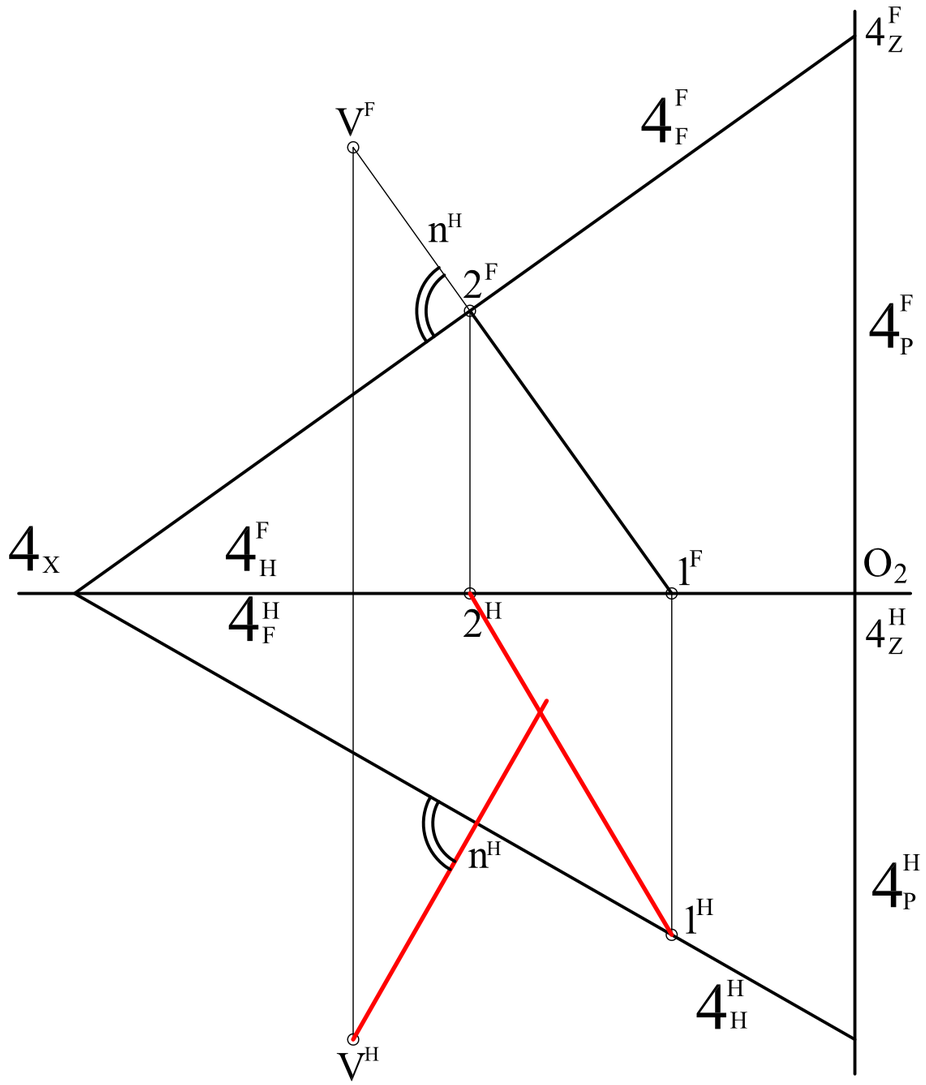
4_Z^F
V^F
4_F^F
n^H
2^F
4_P^F
4_X
4_H^F
1^F
O_2
4_F^H
2^H
4_Z^H
n^H
4_P^H
1^H
4_H^H
V^H

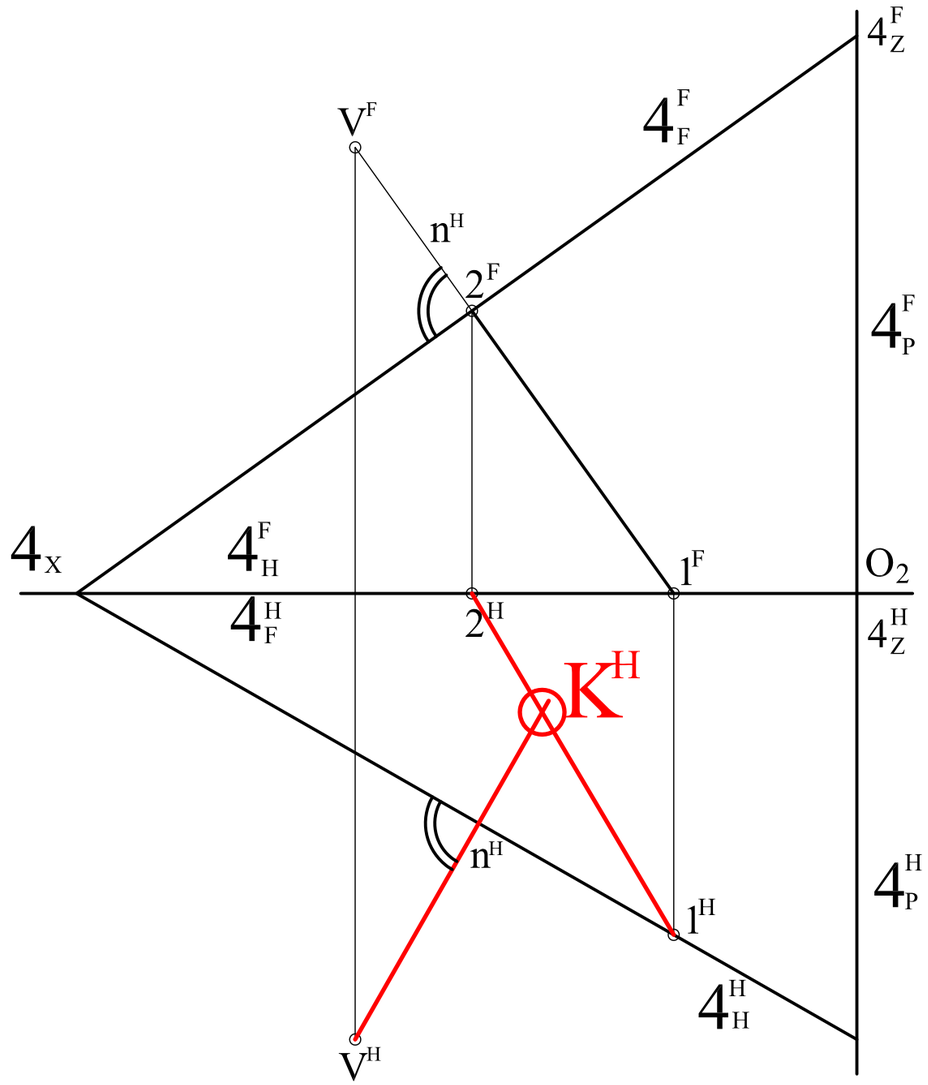
4_Z^F
V^F
4_F^F
n^H
2^F
4_P^F
4_X
4_H^F
1^F
O_2
4_F^H
2^H
4_Z^H
K^H
n^H
4_P^H
1^H
4_H^H
V^H

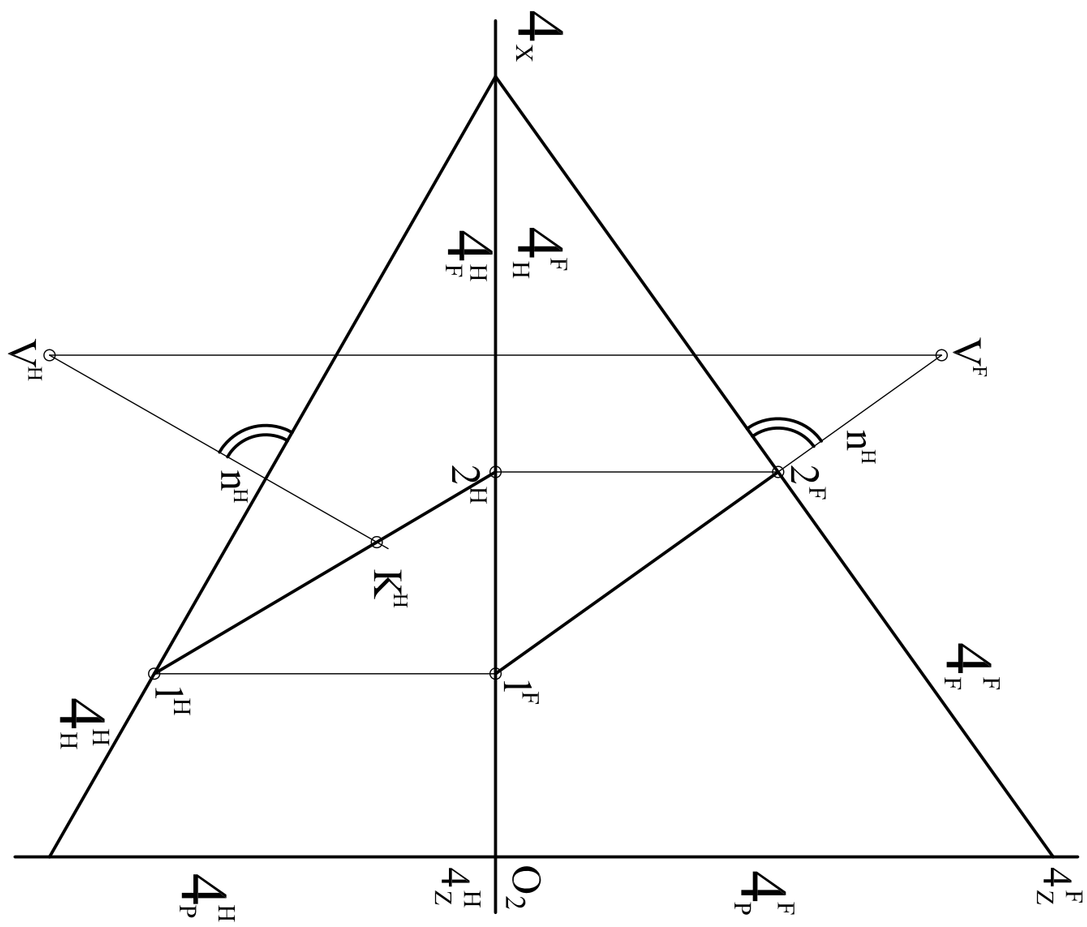
4_X
4_F^F
4_H^F
V^F
V^H
n^H
2^F
2^H
n^H
K^H
1^F
1^H
4_H^H
4_F^H
O_2
4_Z^H
4_P^H
4_P^F
4_Z^F

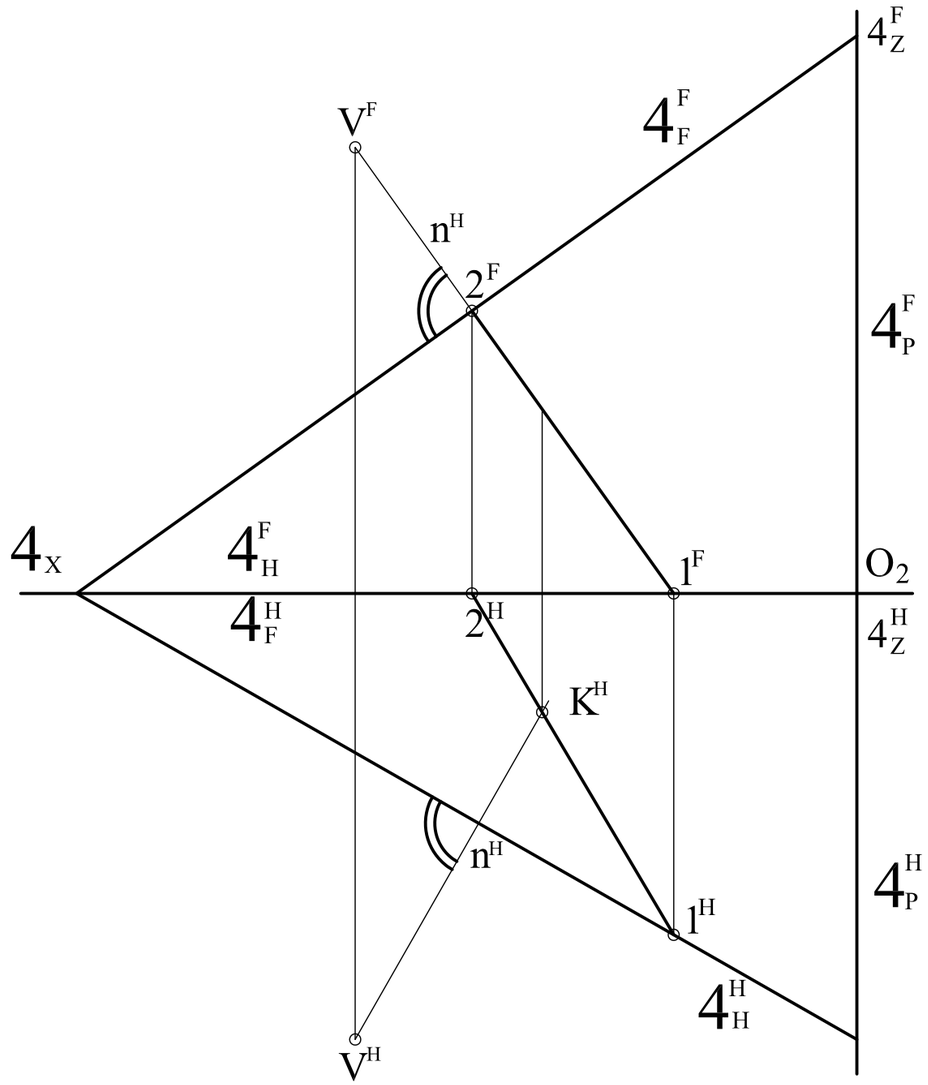
4_Z^F
V^F
4_F^F
n^H
2^F
4_P^F
4_X
4_H^F
1^F
O_2
4_F^H
2^H
4_Z^H
K^H
n^H
4_P^H
1^H
4_H^H
V^H

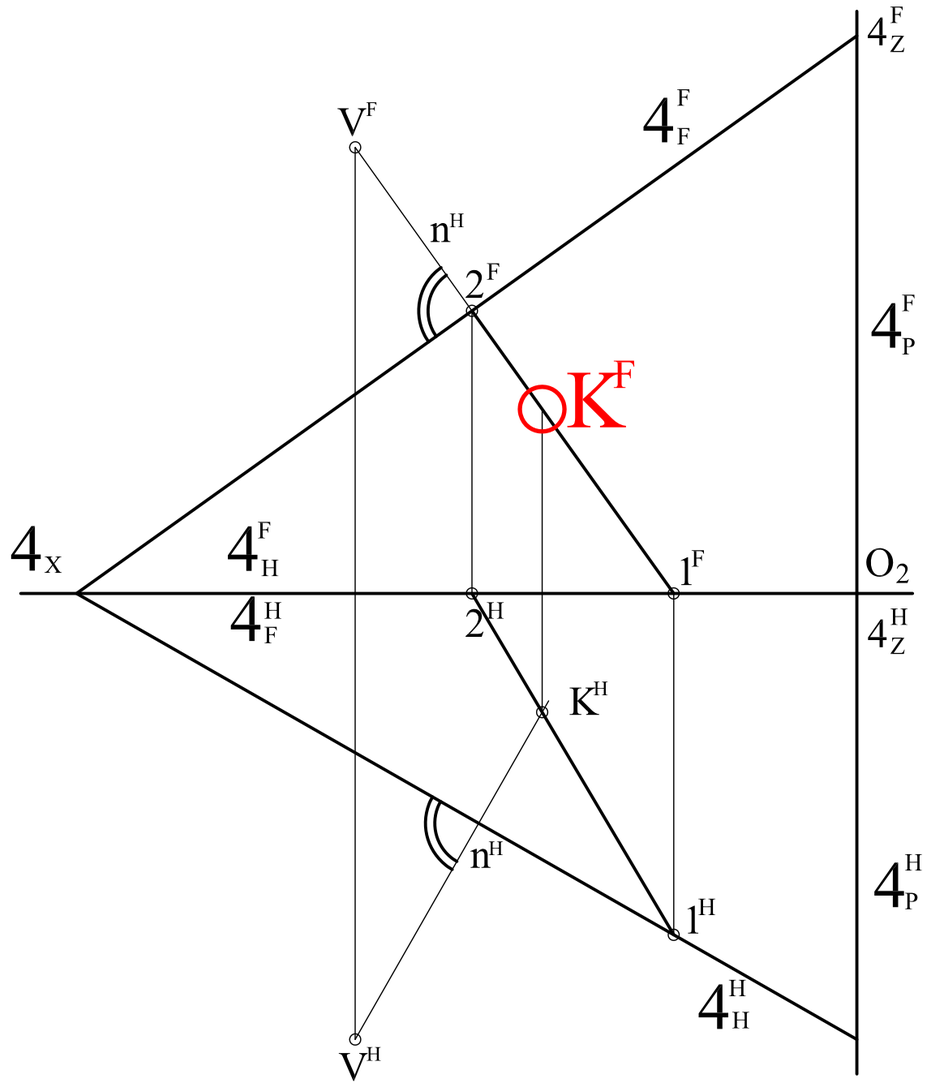
4_Z^F
V^F
4_F^F
n^H
2^F
4_P^F
K^F
4_X
4_H^F
1^F
O_2
4_F^H
2^H
4_Z^H
K^H
n^H
4_P^H
1^H
4_H^H
V^H

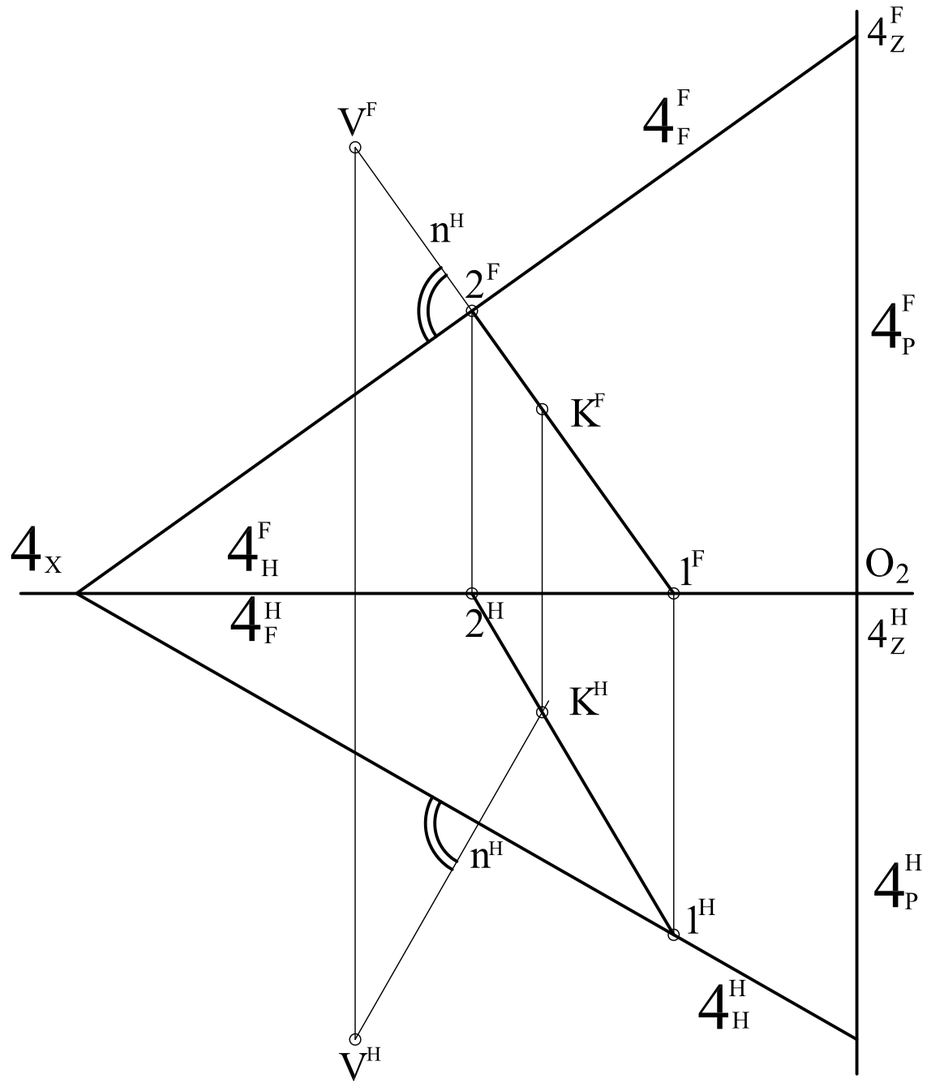
4_Z^F
V^F
4_F^F
n^H
2^F
4_P^F
K^F
4_X
4_H^F
1^F
O_2
4_F^H
2^H
4_Z^H
K^H
n^H
4_P^H
1^H
4_H^H
V^H

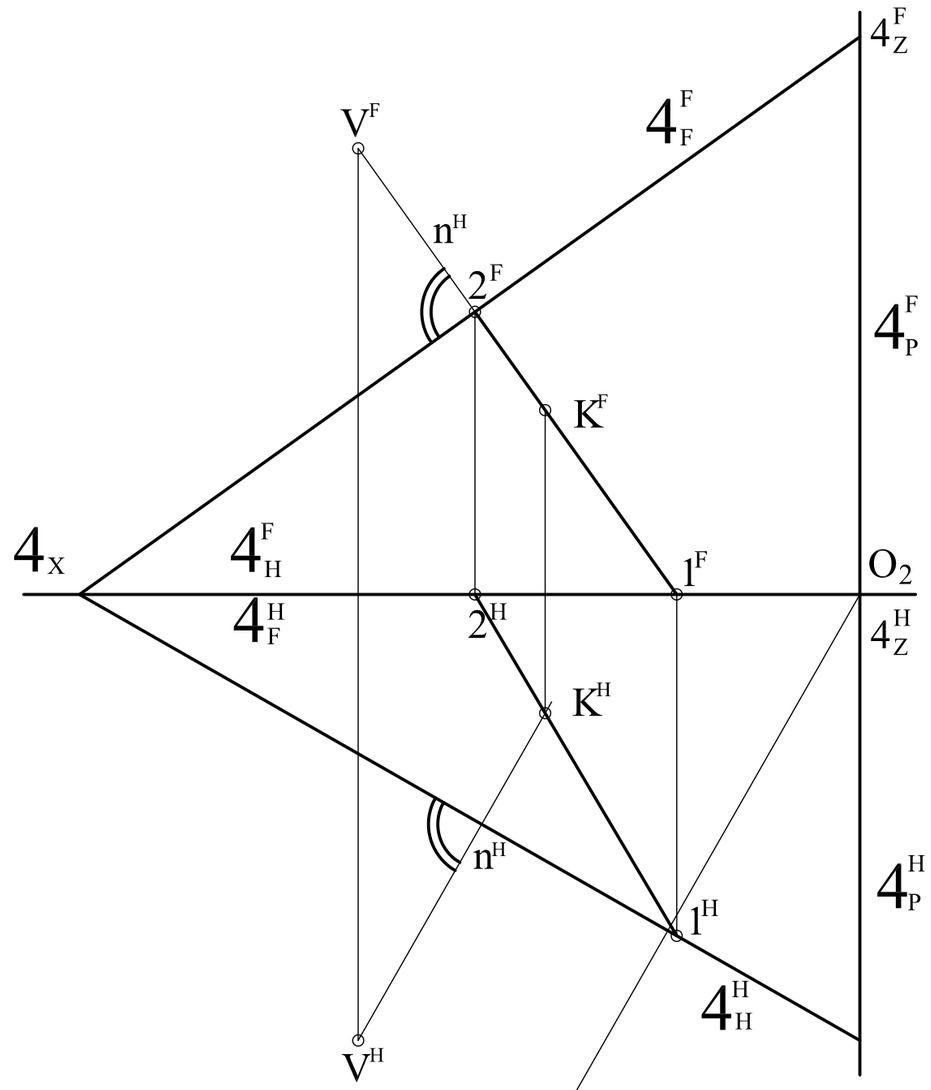
4_Z^F
V^F
4_F^F
n^H
2^F
4_P^F
K^F
4_X
4_H^F
1^F
O_2
4_F^H
2^H
4_Z^H
K^H
n^H
4_P^H
1^H
4_H^H
V^H

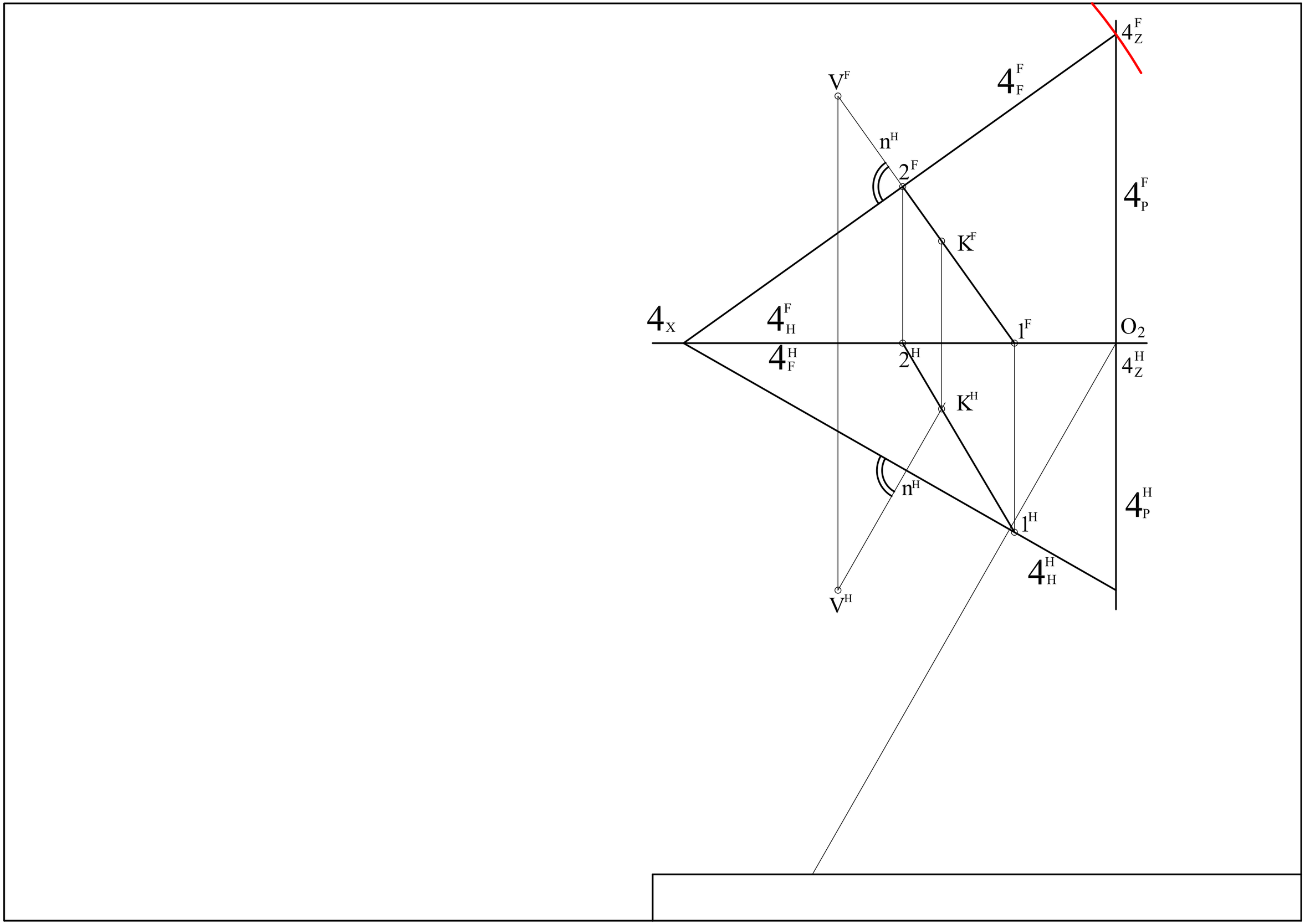
4_Z^F
V^F
4_F^F
n^H
2^F
4_P^F
K^F
4_X
4_H^F
1^F
O_2
4_F^H
2^H
4_Z^H
K^H
n^H
4_P^H
1^H
4_H^H
V^H

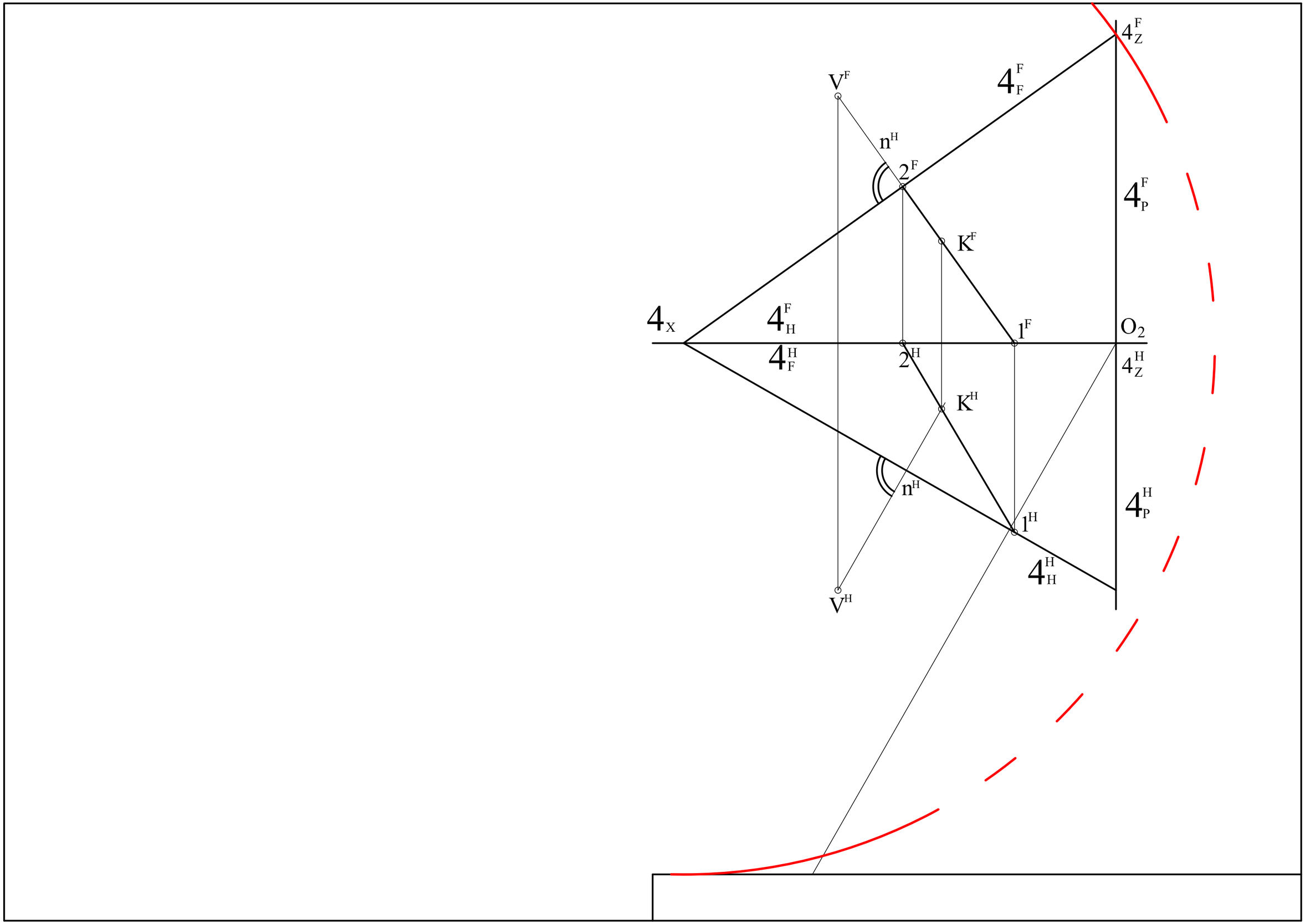
4_Z^F
V^F
4_F^F
n^H
2^F
4_P^F
K^F
4_X
4_H^F
1^F
O_2
4_F^H
2^H
4_Z^H
K^H
n^H
4_P^H
1^H
4_H^H
V^H

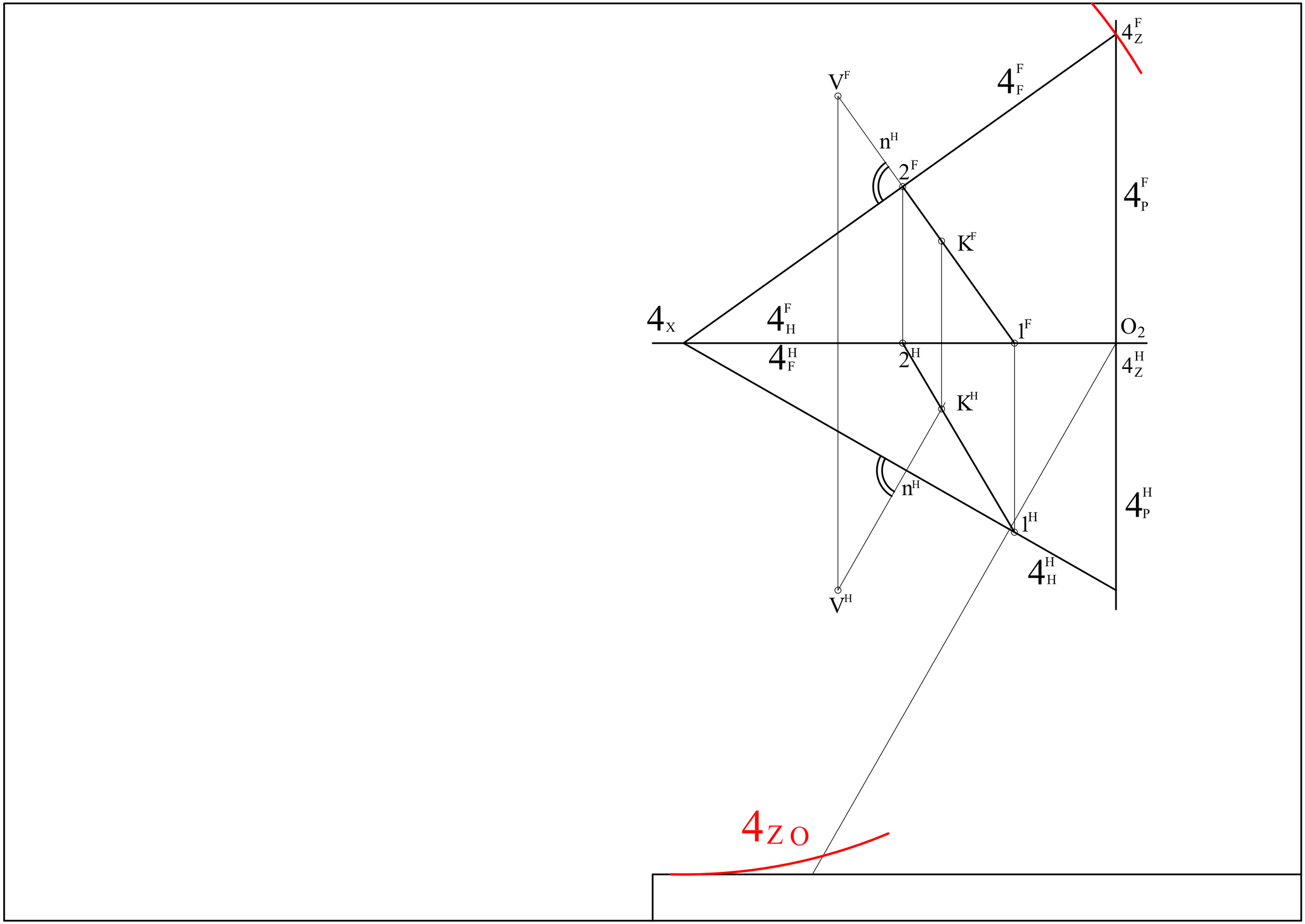
4_Z^F
V^F
4_F^F
n^H
2^F
4_P^F
K^F
4_X
4_H^F
1^F
O_2
4_F^H
2^H
4_Z^H
K^H
n^H
4_P^H
1^H
4_H^H
V^H
4_{ZO}

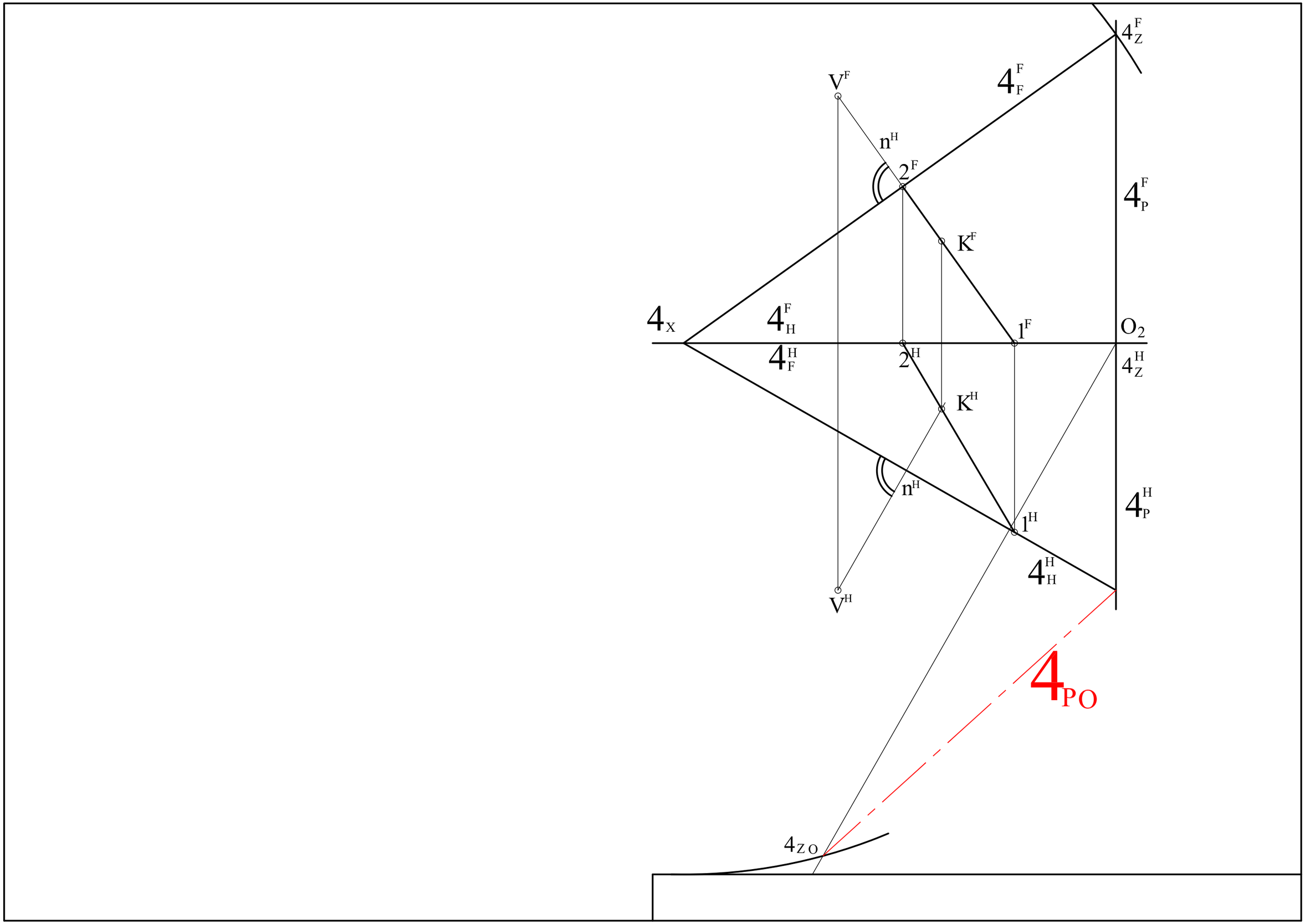
4_Z^F
V^F
4_F^F
n^H
2^F
4_P^F
K^F
4_X
4_H^F
1^F
O_2
4_F^H
2^H
4_Z^H
K^H
n^H
4_P^H
1^H
4_H^H
V^H
4_{PO}
4_{ZO}

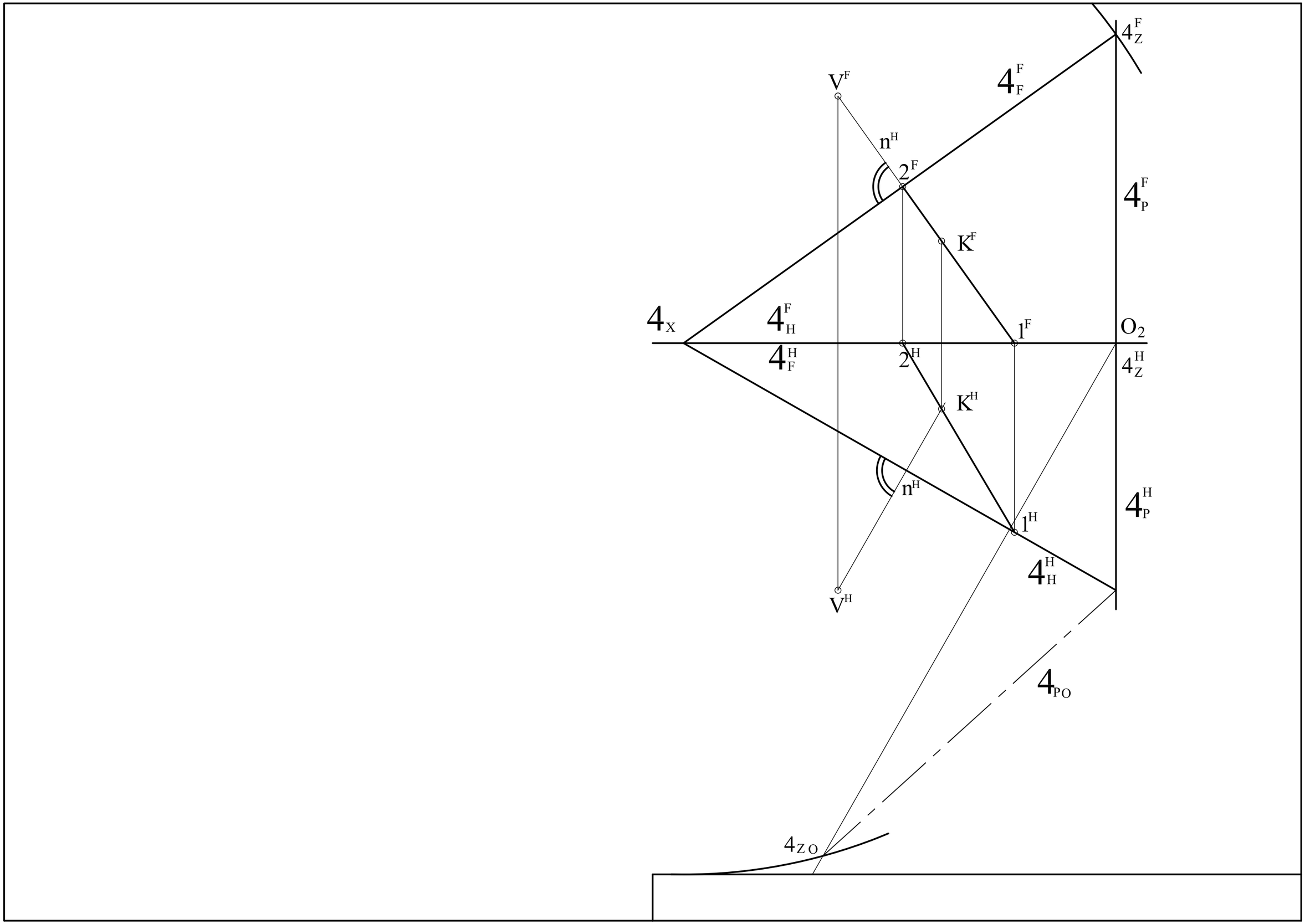
4_Z^F
V^F
4_F^F
n^H
2^F
4_P^F
K^F
4_X
4_H^F
1^F
O_2
4_F^H
2^H
4_Z^H
K^H
n^H
4_P^H
1^H
4_H^H
V^H
4_{PO}
4_{ZO}

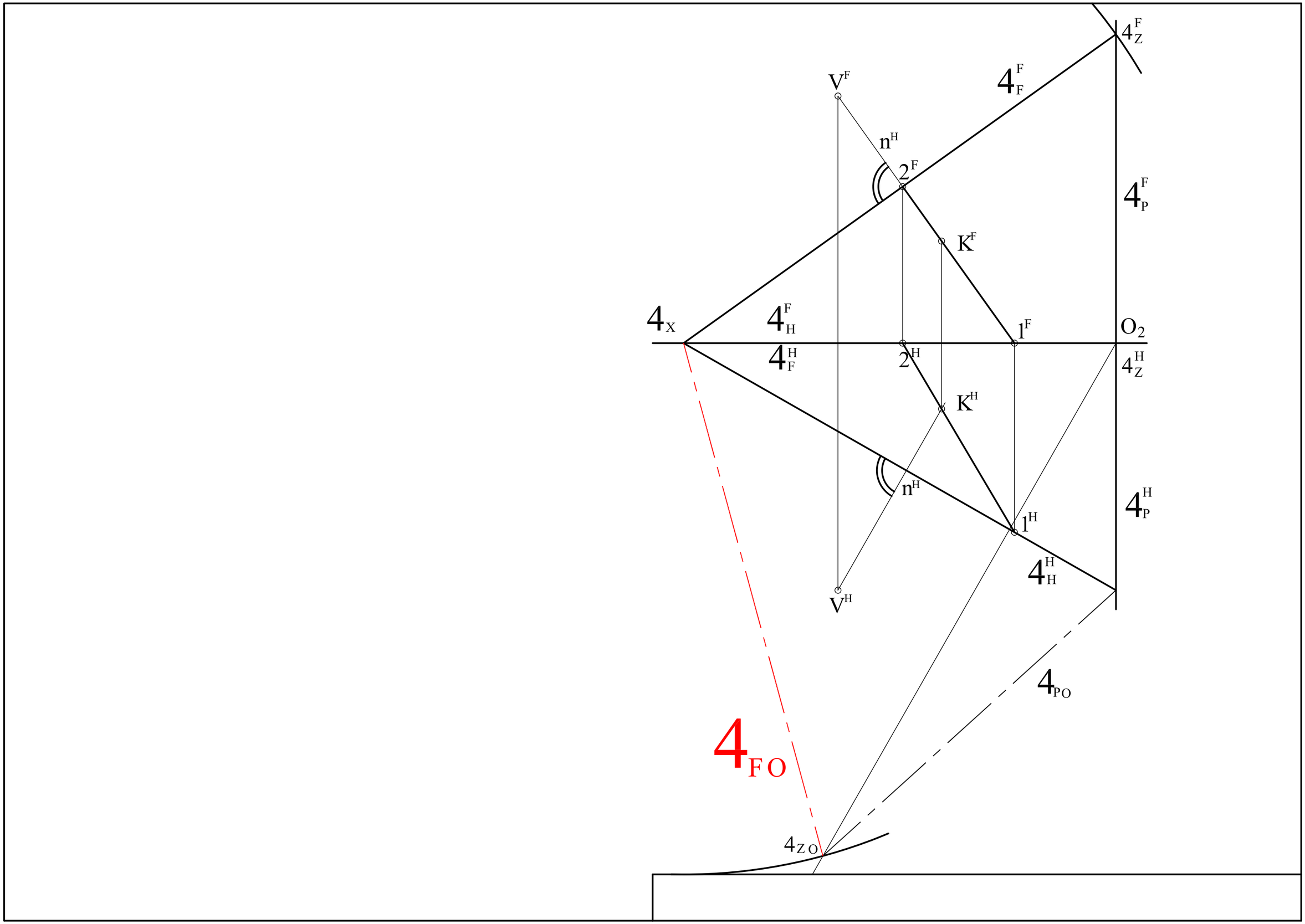
4_Z^F
V^F
4_F^F
n^H
2^F
4_P^F
K^F
4_X
4_H^F
1^F
O_2
4_F^H
2^H
4_Z^H
K^H
n^H
4_P^H
1^H
4_H^H
V^H
4_{PO}
4_{FO}
4_{ZO}

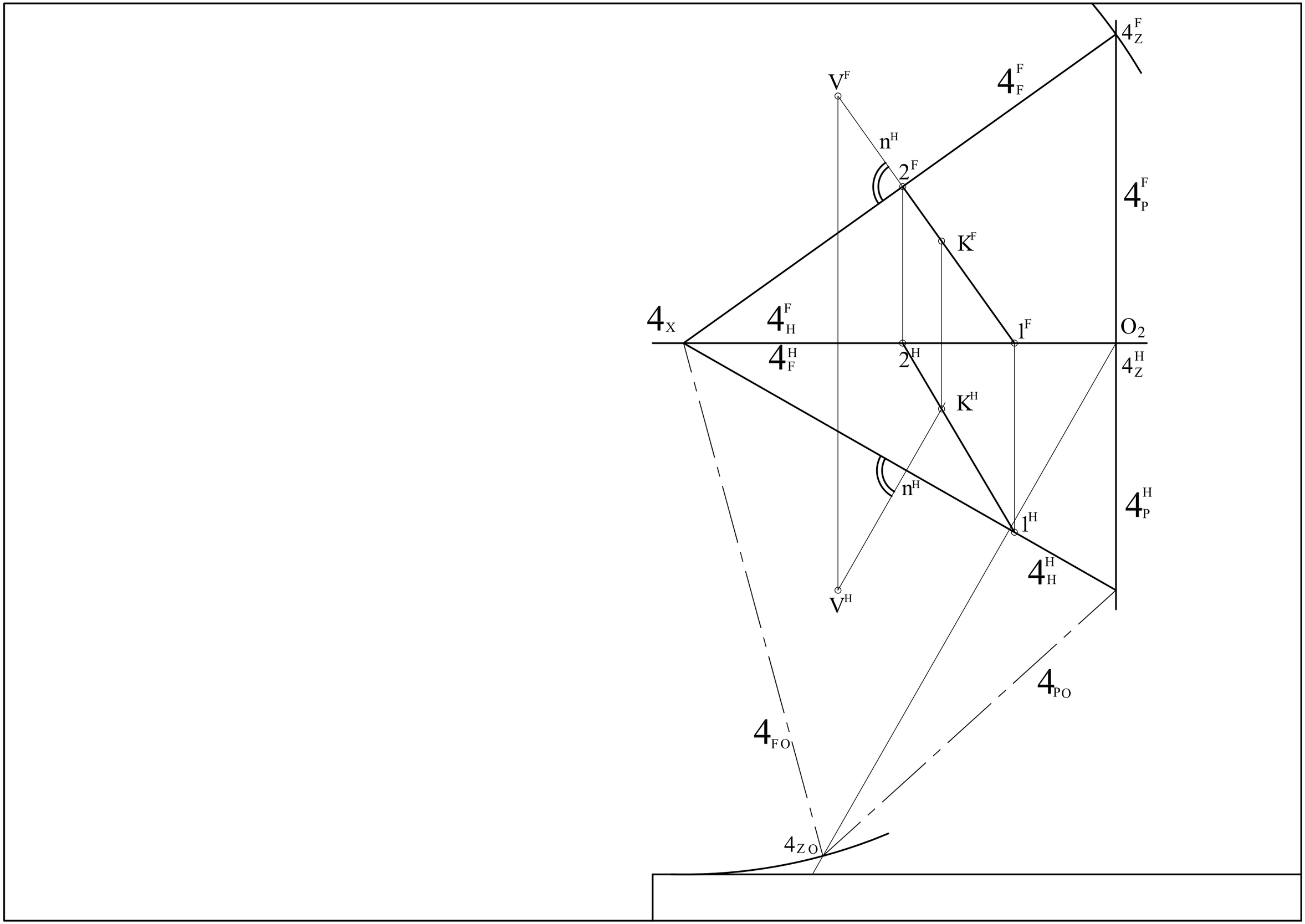
4_Z^F
V^F
4_F^F
n^H
2^F
4_P^F
K^F
4_X
4_H^F
1^F
O_2
4_F^H
2^H
4_Z^H
K^H
n^H
4_P^H
1^H
4_H^H
V^H
4_{PO}
4_{FO}
4_{ZO}

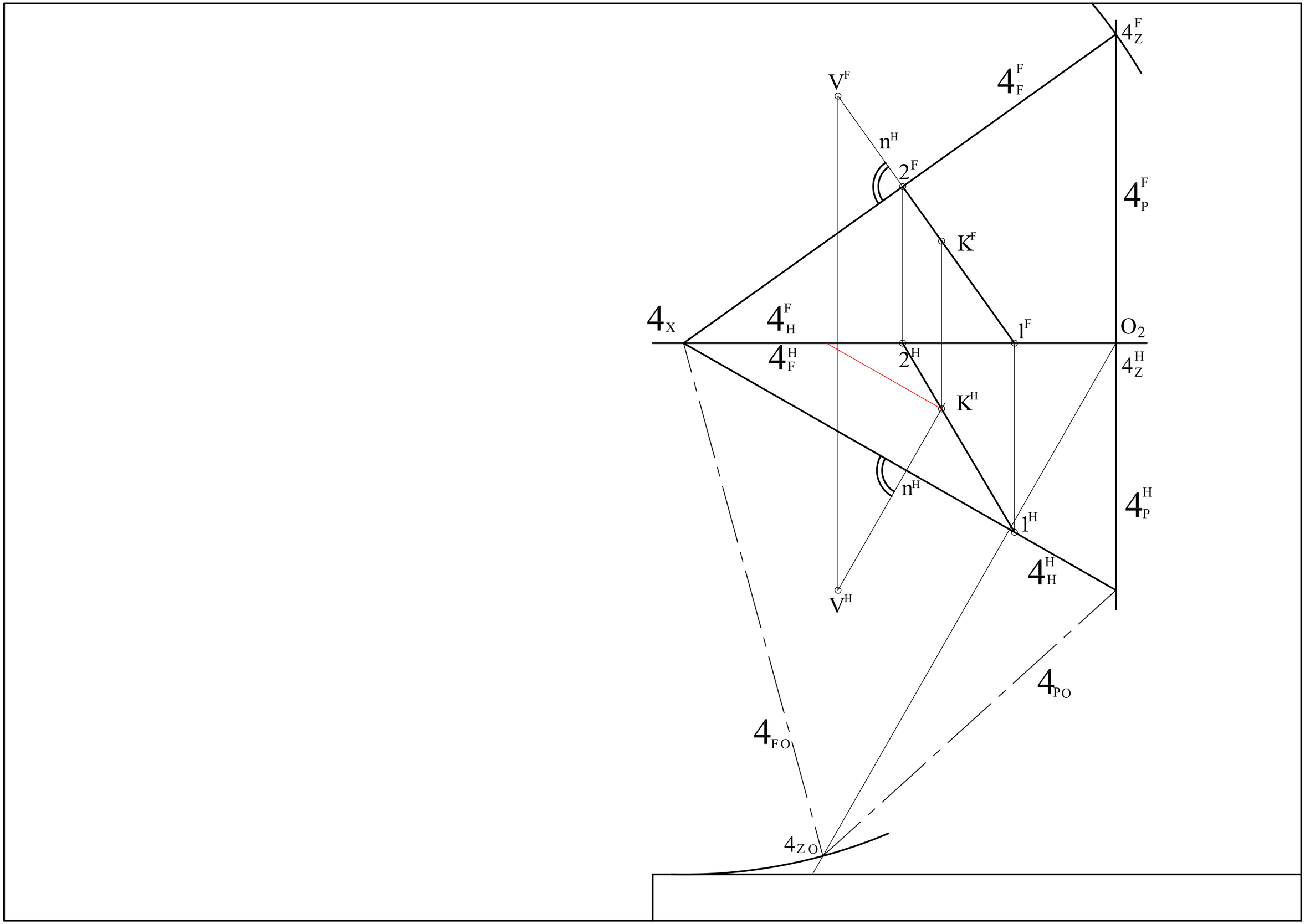
4_Z^F
V^F
4_F^F
n^H
2^F
4_P^F
K^F
4_X
4_H^F
1^F
O_2
4_F^H
2^H
4_Z^H
K^H
n^H
4_P^H
1^H
4_H^H
V^H
4_{PO}
4_{FO}
4_{ZO}

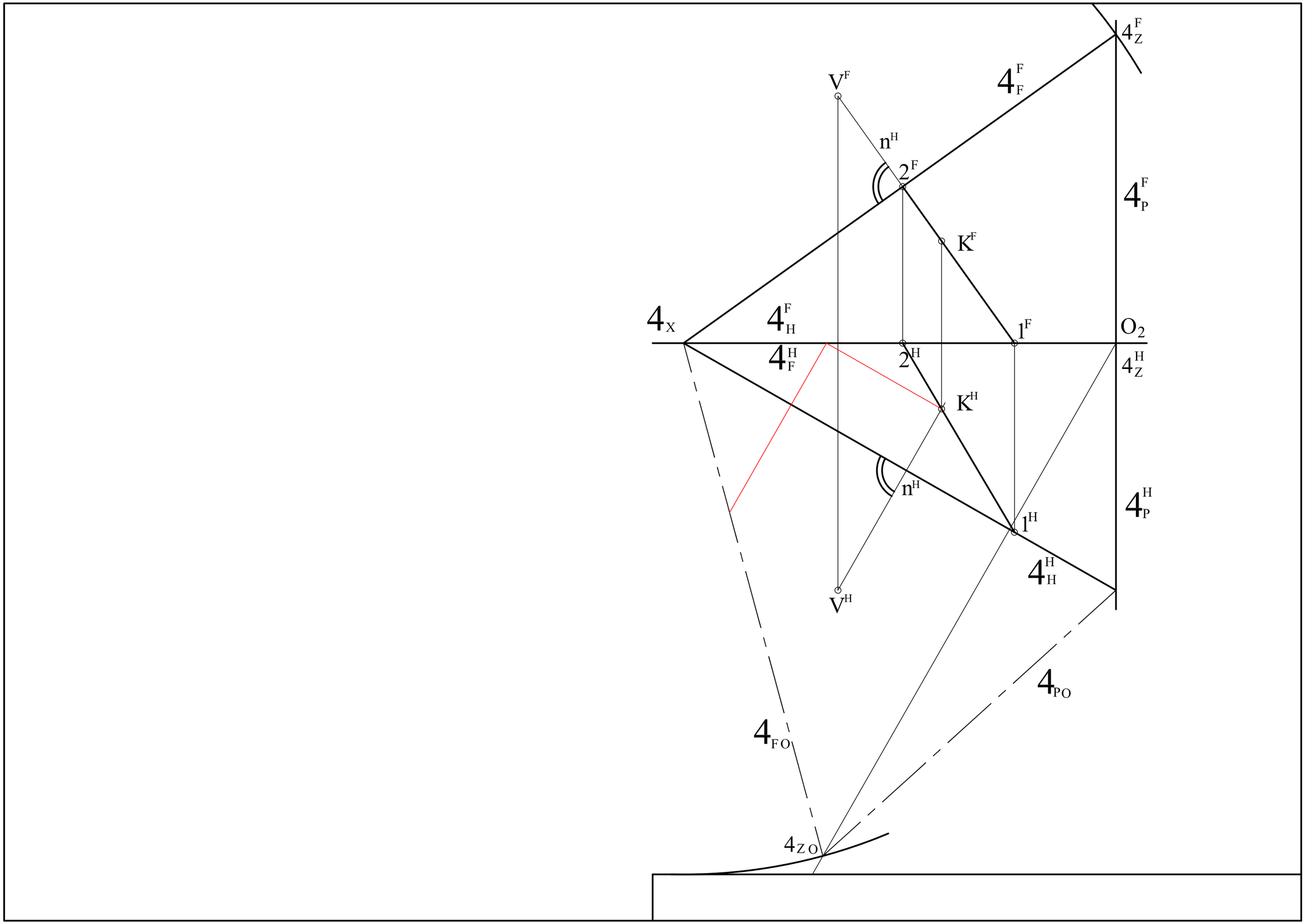
4_Z^F
V^F
4_F^F
n^H
2^F
4_P^F
K^F
4_X
4_H^F
1^F
O_2
4_F^H
2^H
4_Z^H
K^H
n^H
4_P^H
1^H
4_H^H
V^H
4_{PO}
4_{FO}
4_{ZO}

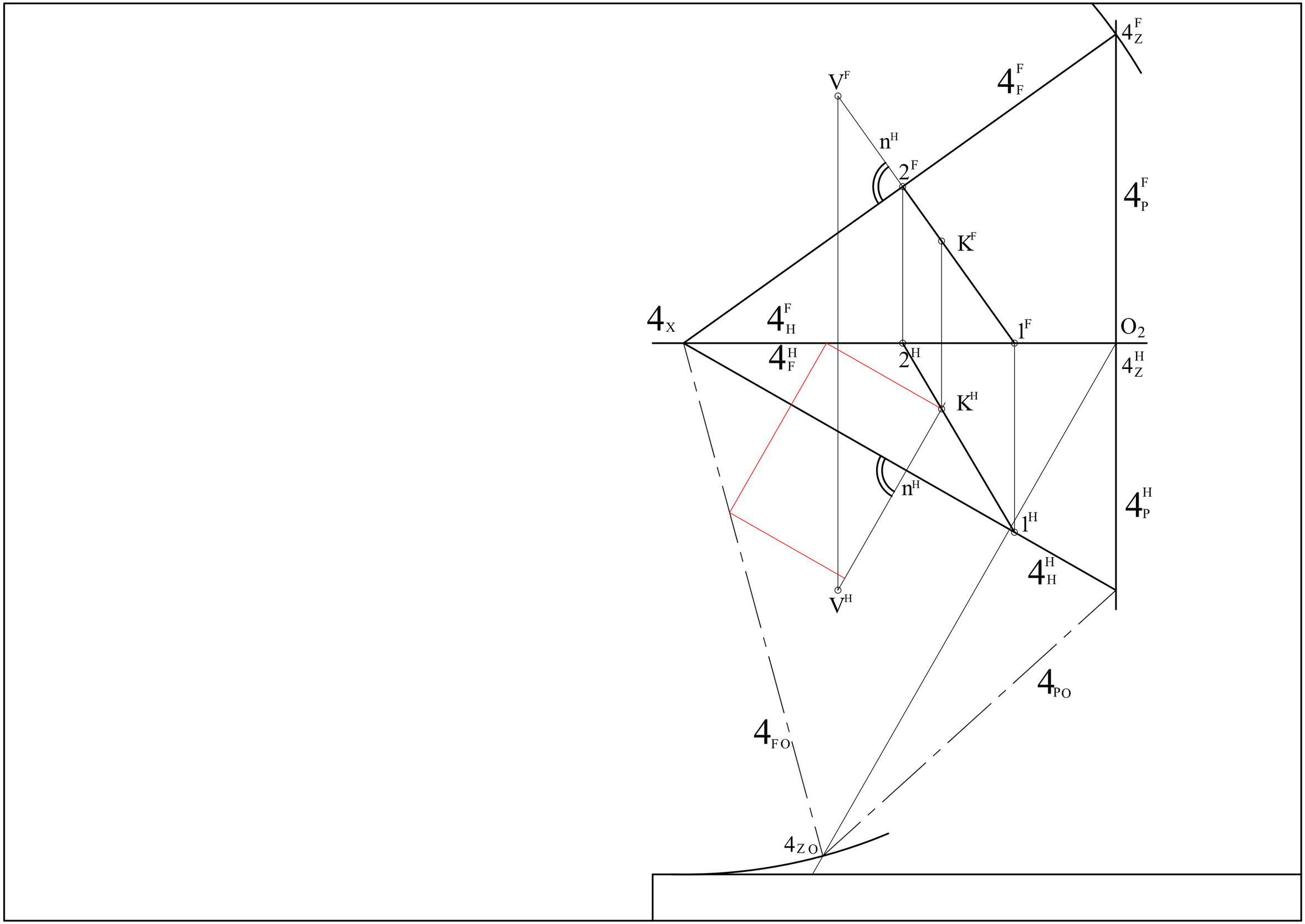
4_Z^F
V^F
4_F^F
n^H
2^F
4_P^F
K^F
4_X
4_H^F
1^F
O_2
4_F^H
2^H
4_Z^H
K^H
n^H
4_P^H
1^H
4_H^H
V^H
4_{PO}
4_{FO}
4_{ZO}

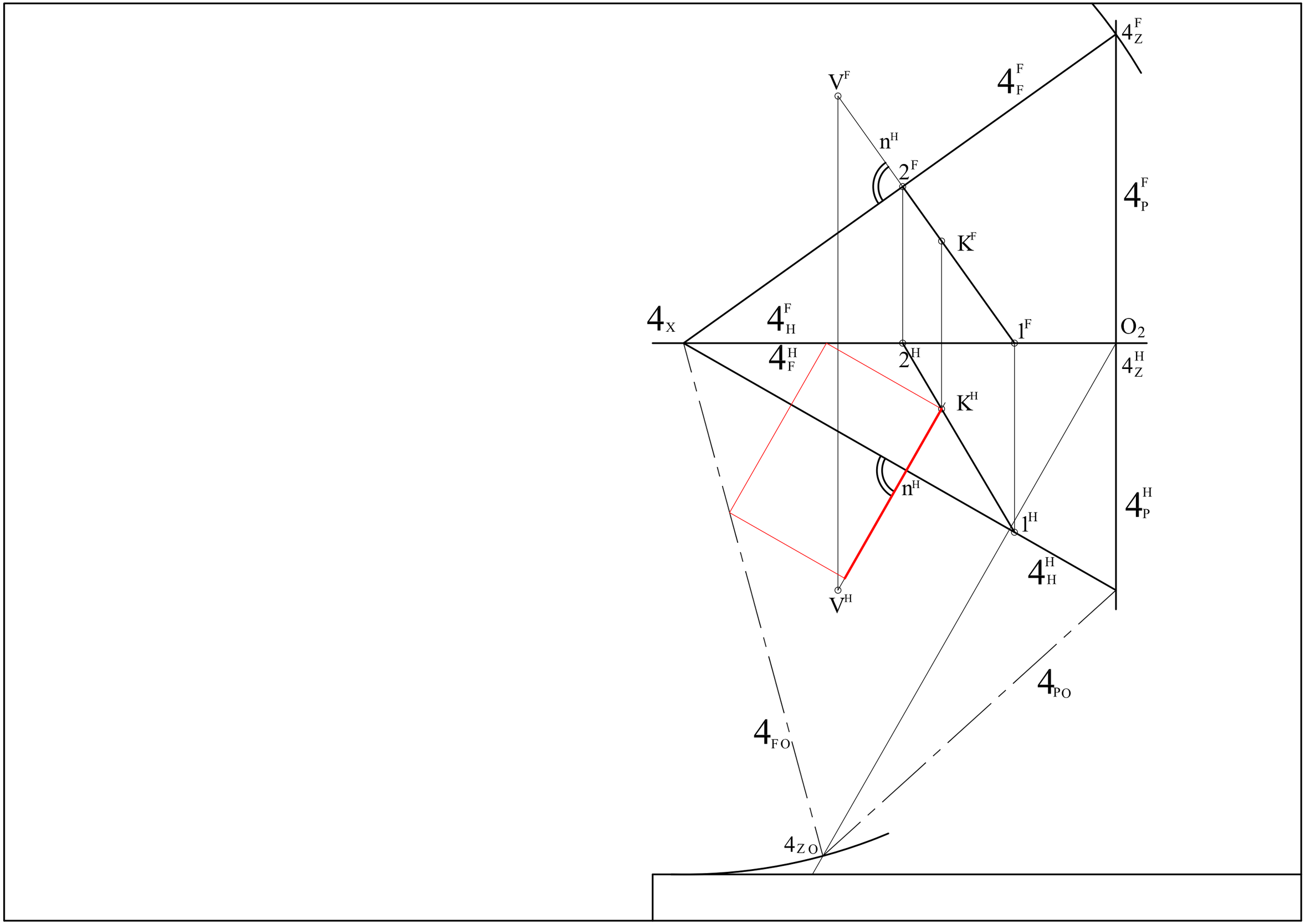
4_Z^F
V^F
4_F^F
n^H
2^F
4_P^F
K^F
4_X
4_H^F
1^F
O_2
4_F^H
2^H
4_Z^H
K^H
n^H
4_P^H
1^H
4_H^H
V^H
4_{PO}
4_{FO}
4_{ZO}

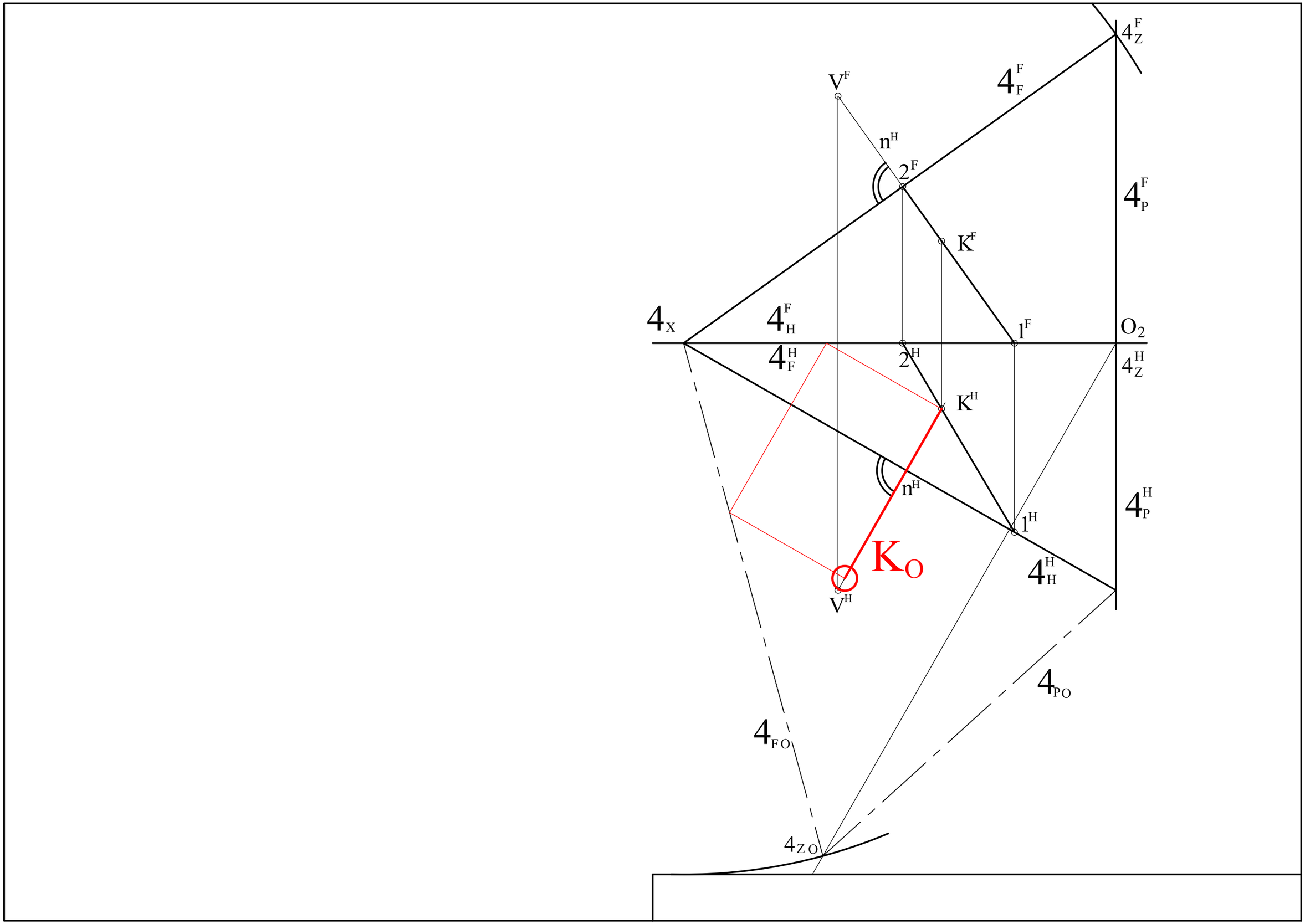
4_Z^F
V^F
4_F^F
n^H
2^F
4_P^F
K^F
4_X
4_H^F
1^F
O_2
4_F^H
2^H
4_Z^H
K^H
n^H
4_P^H
1^H
K_O
4_H^H
V^H
4_{PO}
4_{FO}
4_{ZO}

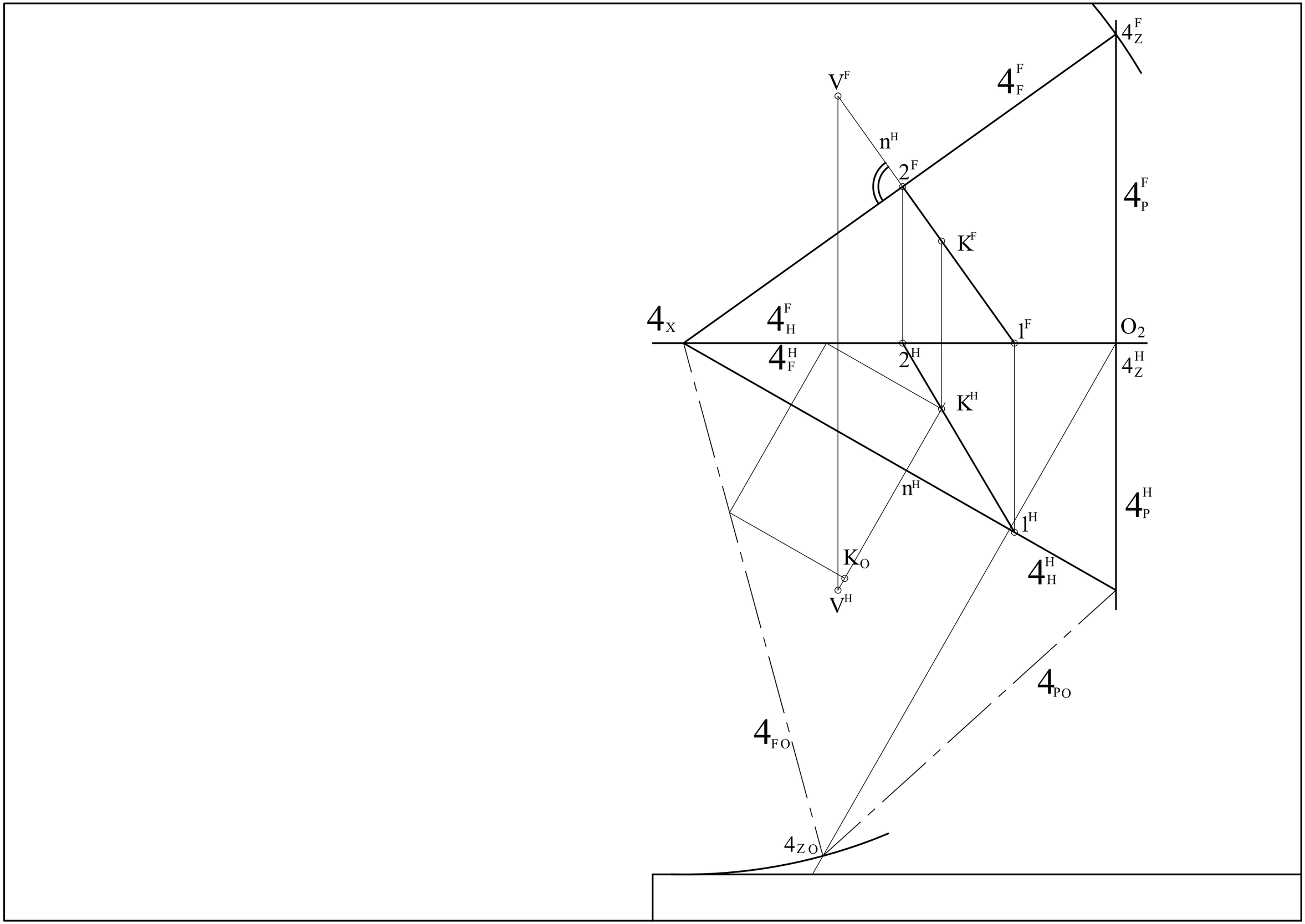
4_Z^F
V^F
4_F^F
n^H
2^F
4_P^F
K^F
4_X
4_H^F
1^F
O_2
4_F^H
2^H
4_Z^H
K^H
n^H
4_P^H
1^H
K_O
4_H^H
V^H
4_{PO}
4_{FO}
4_{ZO}

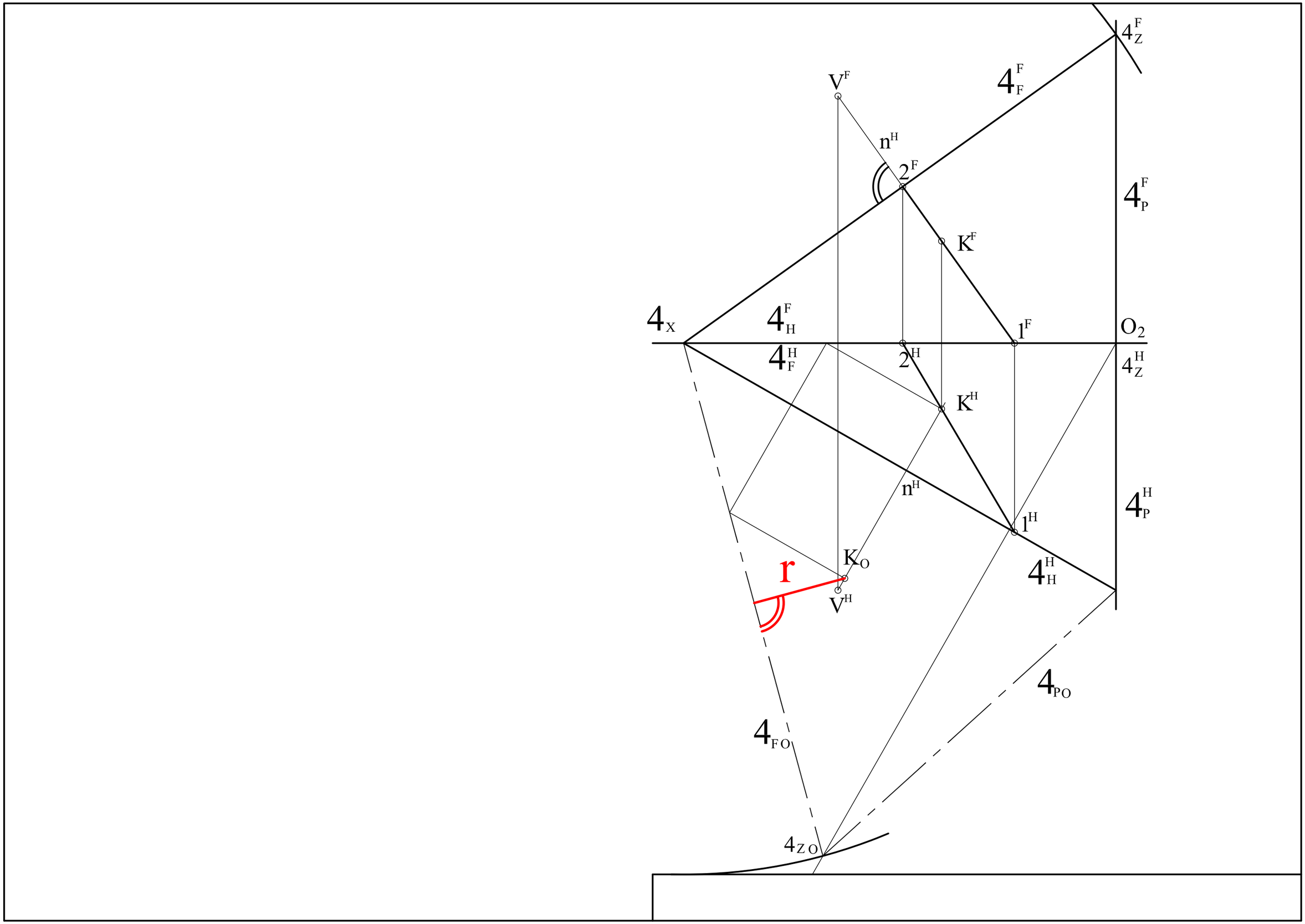
4_Z^F
V^F
4_F^F
n^H
2^F
4_P^F
K^F
4_X
4_H^F
1^F
O_2
4_F^H
2^H
4_Z^H
K^H
n^H
4_P^H
1^H
K_O
r
4_H^H
V^H
4_{PO}
4_{FO}
4_{ZO}

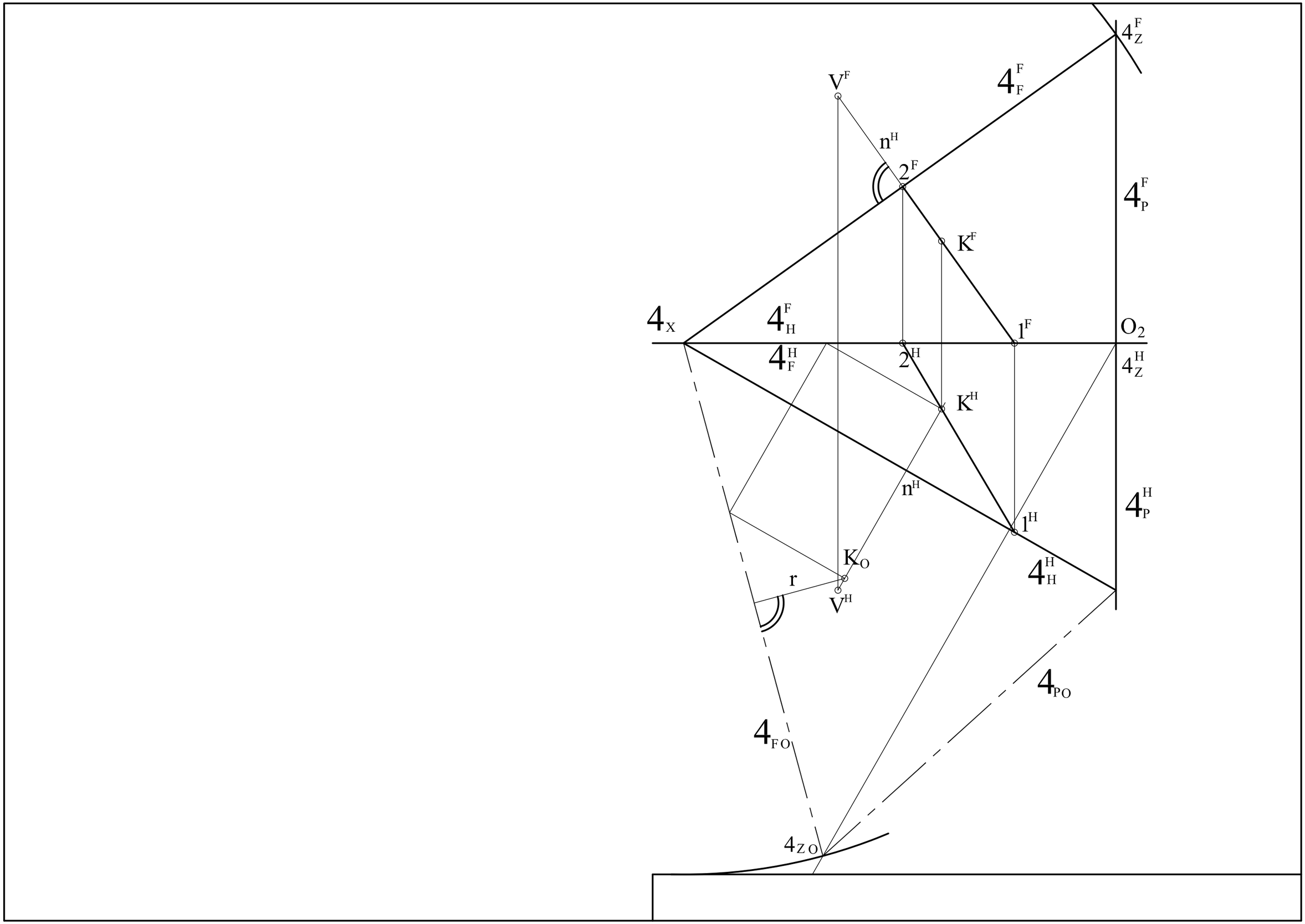
4_Z^F
V^F
4_F^F
n^H
2^F
4_P^F
K^F
4_X
4_H^F
1^F
O_2
4_F^H
2^H
4_Z^H
K^H
n^H
4_P^H
1^H
K_O
4_H^H
r
V^H
4_{PO}
4_{FO}
4_{ZO}

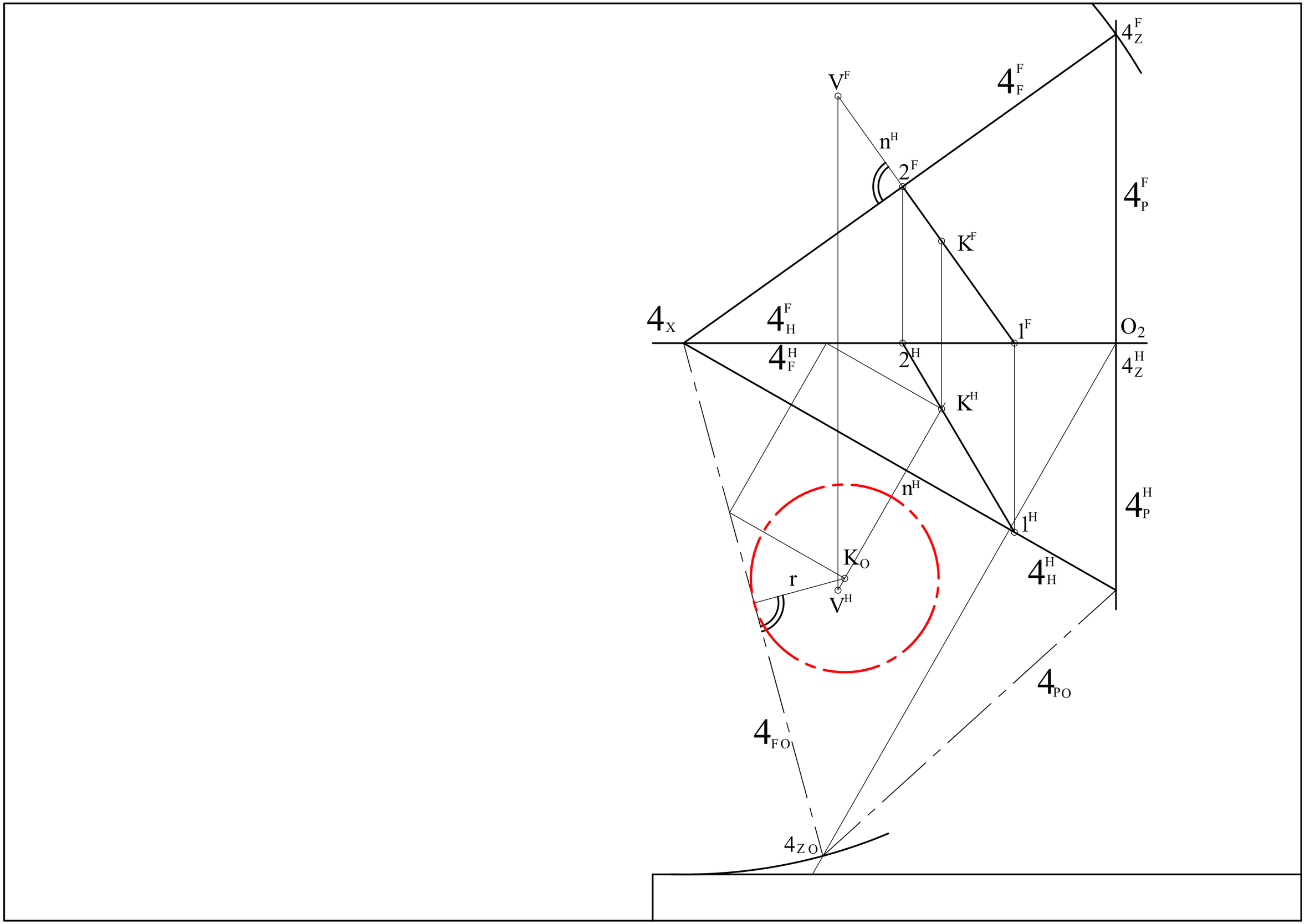
4_Z^F
V^F
4_F^F
n^H
2^F
4_P^F
K^F
4_X
4_H^F
1^F
O_2
4_F^H
2^H
4_Z^H
K^H
n^H
4_P^H
1^H
K_O
4_H^H
r
V^H
4_{PO}
4_{FO}
4_{ZO}

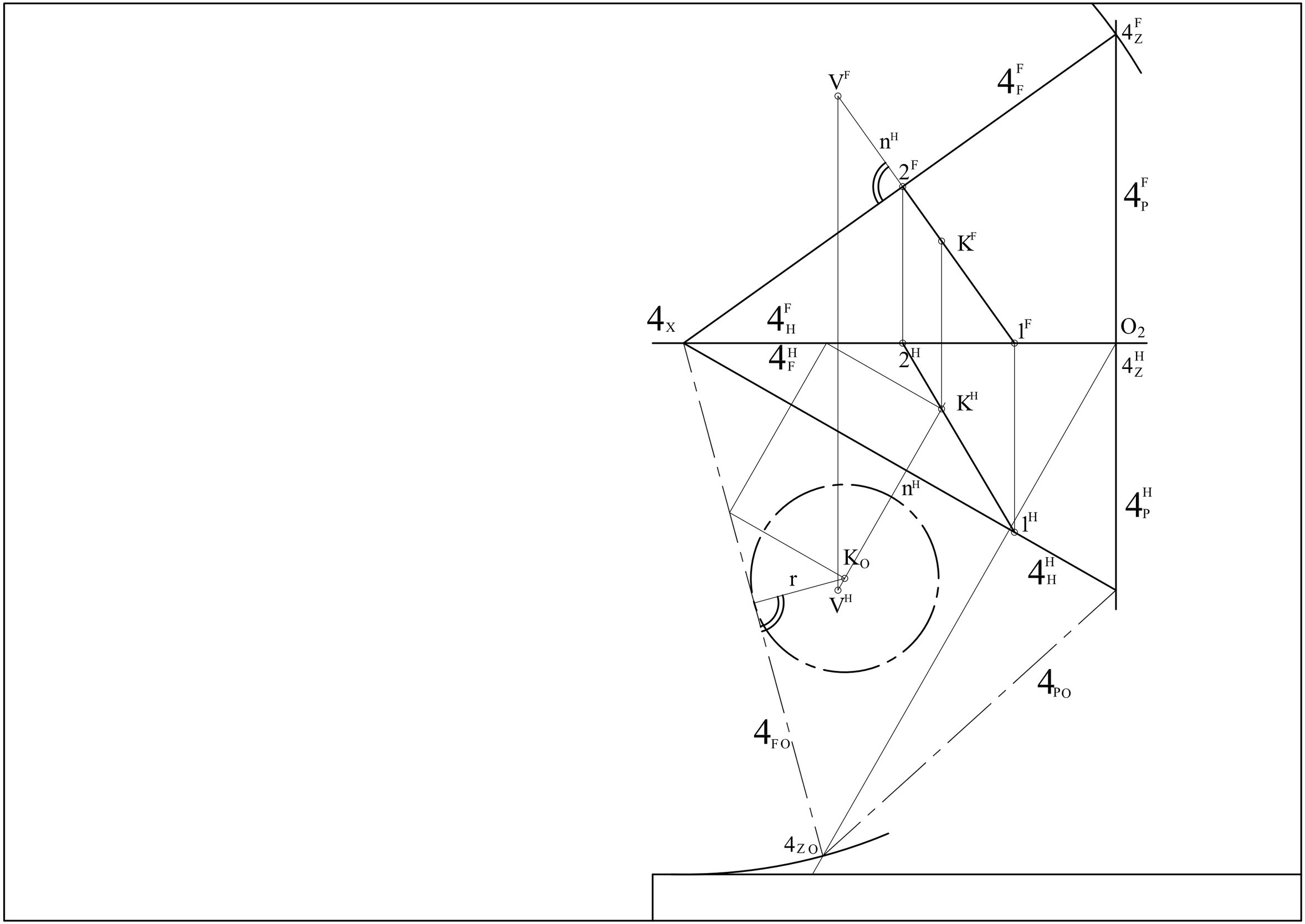
4_Z^F
V^F
4_F^F
n^H
2^F
4_P^F
K^F
4_X
4_H^F
1^F
O_2
4_F^H
2^H
4_Z^H
K^H
n^H
4_P^H
1^H
K_O
4_H^H
r
V^H
4_{PO}
4_{FO}
4_{ZO}

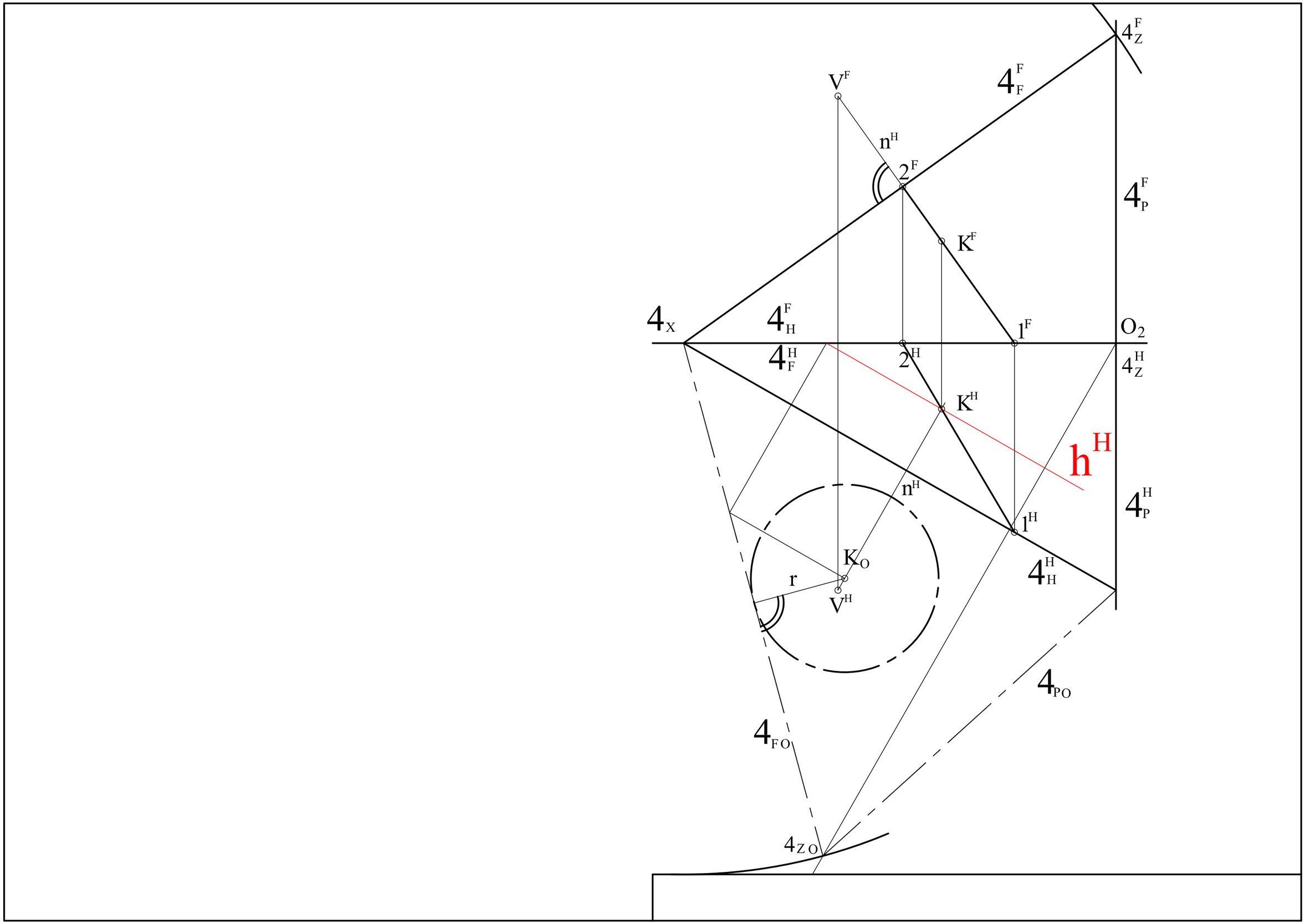
4_Z^F
V^F
4_F^F
n^H
2^F
4_P^F
K^F
4_X
4_H^F
1^F
O_2
4_F^H
2^H
4_Z^H
K^H
h^H
n^H
4_P^H
1^H
K_O
4_H^H
r
V^H
4_{PO}
4_{FO}
4_{ZO}

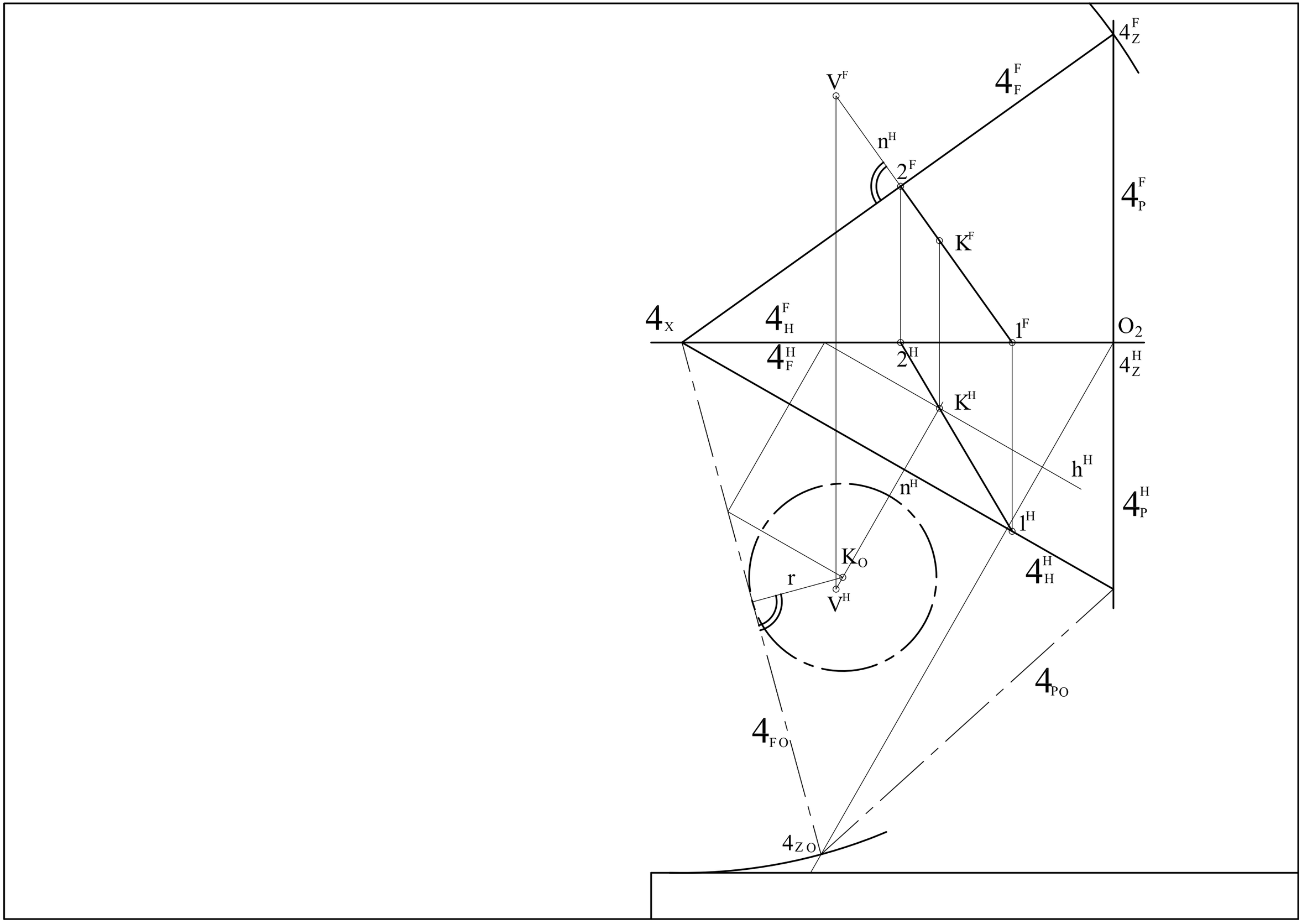
4_Z^F
V^F
4_F^F
n^H
2^F
4_P^F
K^F
4_X
4_H^F
1^F
O_2
4_F^H
2^H
4_Z^H
K^H
h^H
n^H
4_P^H
1^H
K_O
4_H^H
r
V^H
4_{PO}
4_{FO}
4_{ZO}

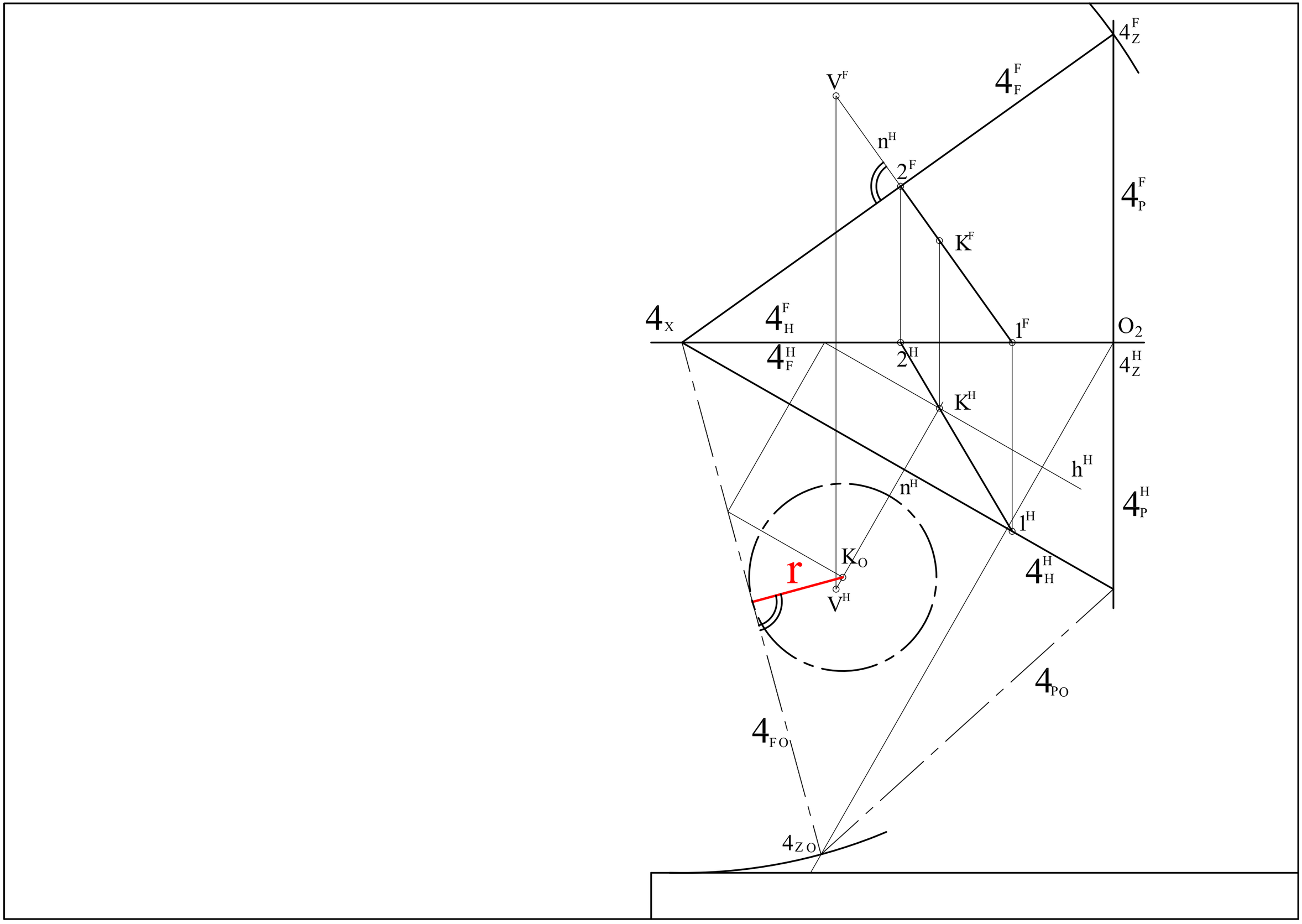
4_Z^F
V^F
4_F^F
n^H
2^F
4_P^F
K^F
4_X
4_H^F
1^F
O_2
4_F^H
2^H
4_Z^H
K^H
h^H
n^H
4_P^H
1^H
K_O
r
4_H^H
V^H
4_{PO}
4_{FO}
4_{ZO}

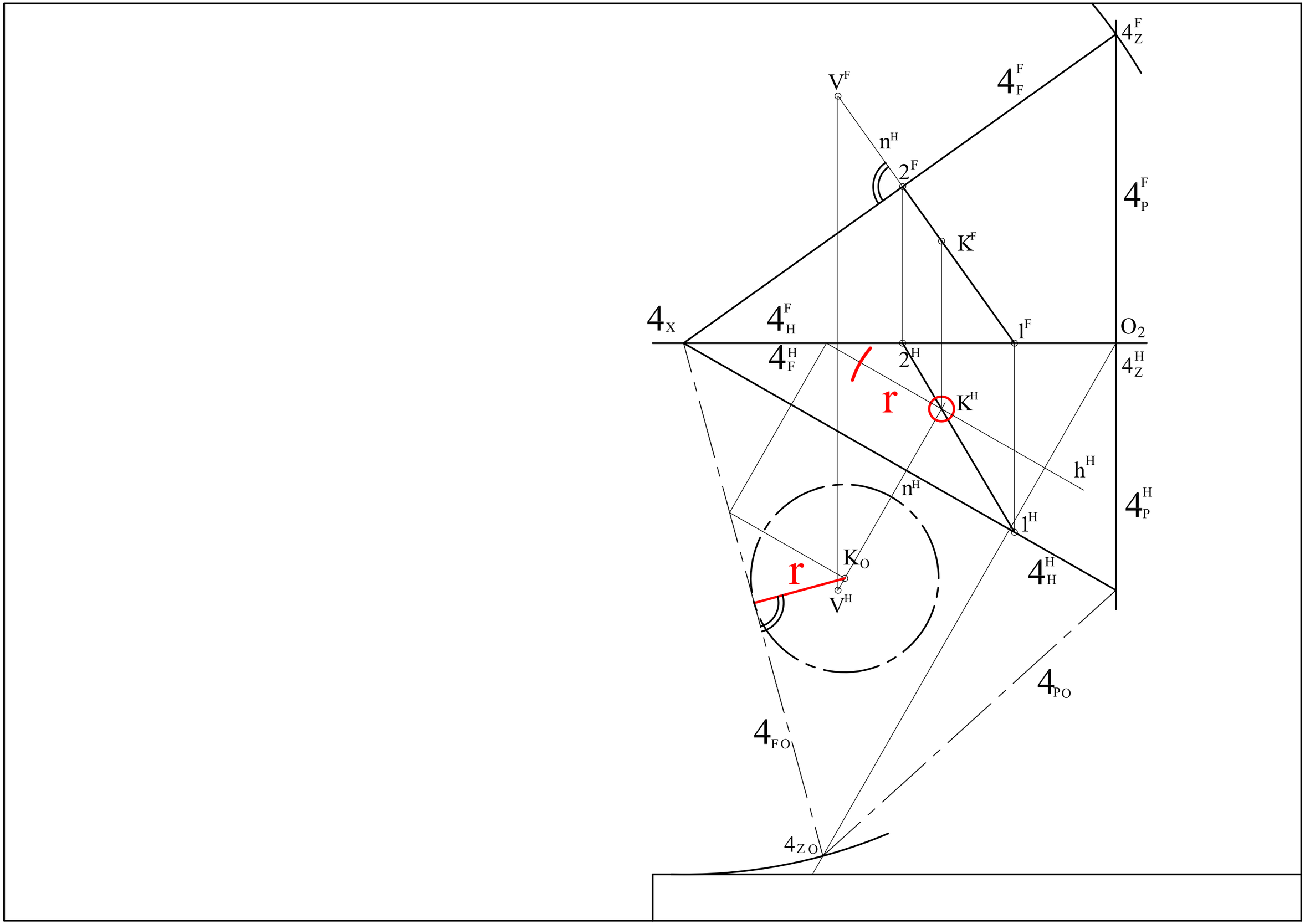
4_Z^F
V^F
4_F^F
n^H
2^F
4_P^F
K^F
4_X
4_H^F
1^F
O_2
4_F^H
2^H
4_Z^H
r
K^H
h^H
n^H
4_P^H
1^H
K_O
r
4_H^H
V^H
4_{PO}
4_{FO}
4_{ZO}

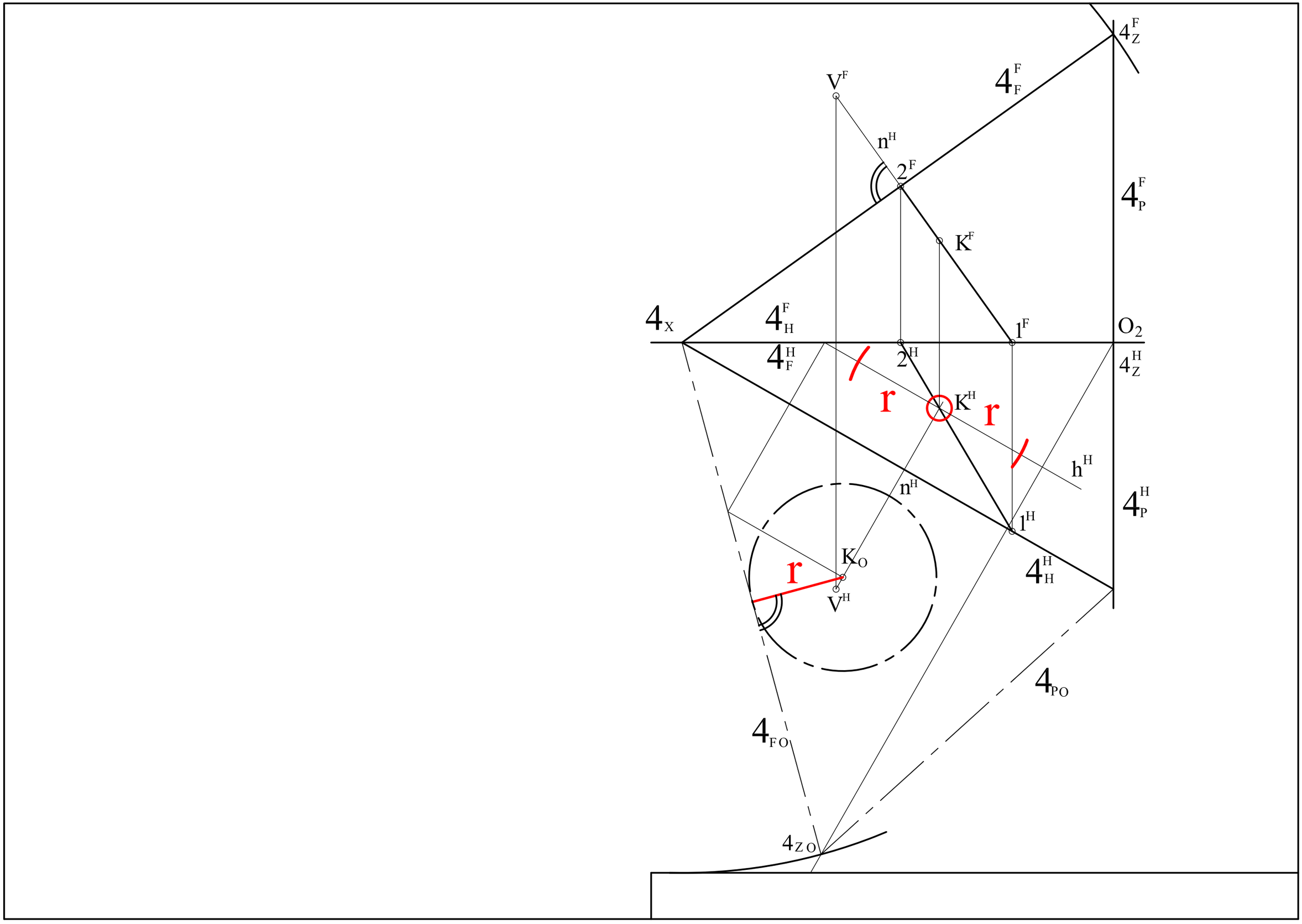
4_Z^F
V^F
4_F^F
n^H
2^F
4_P^F
K^F
4_X
4_H^F
1^F
O_2
4_F^H
2^H
4_Z^H
r
K^H
r
h^H
n^H
4_P^H
1^H
K_O
r
4_H^H
V^H
4_{PO}
4_{FO}
4_{ZO}

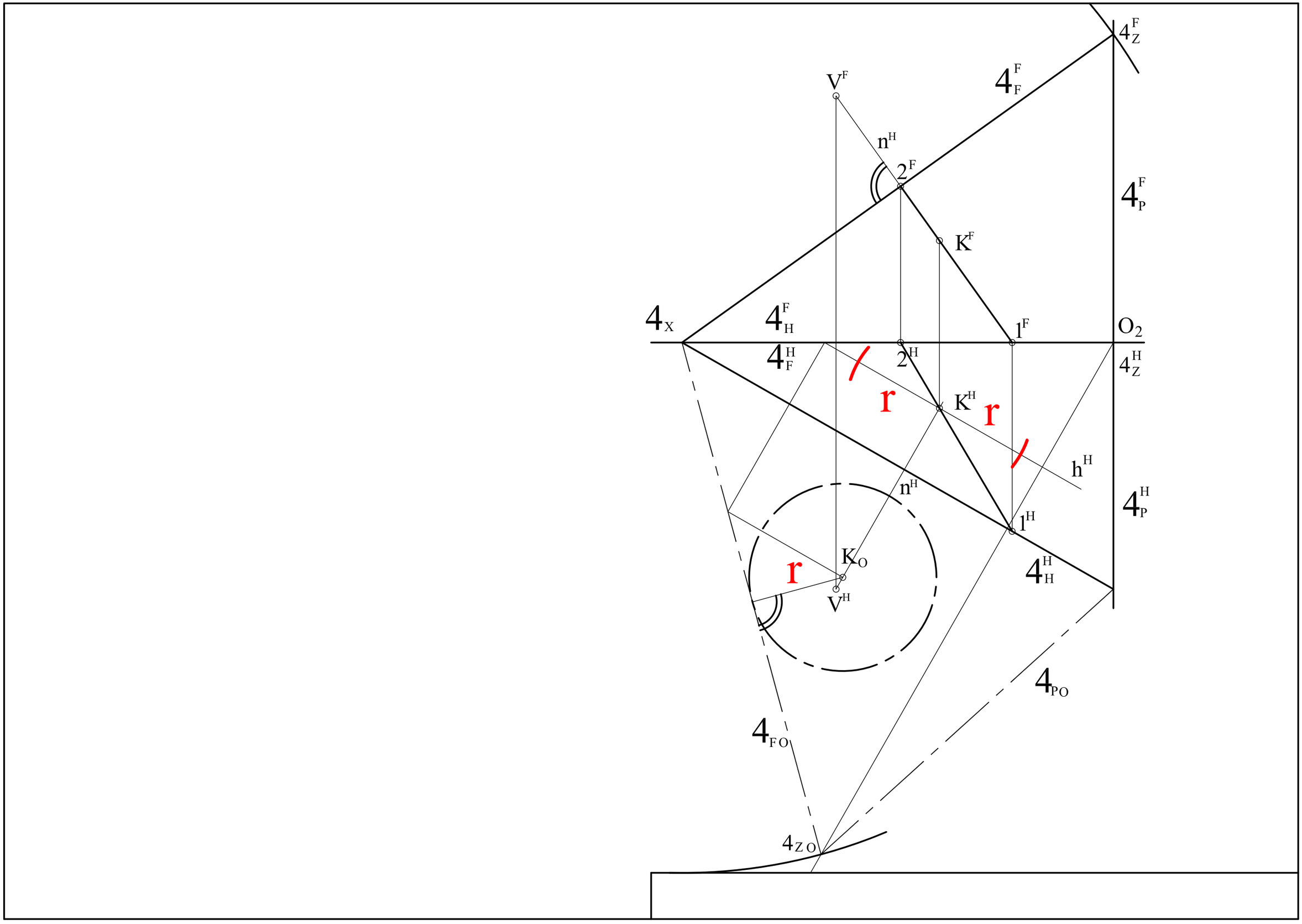
4_Z^F
V^F
4_F^F
n^H
2^F
4_P^F
K^F
4_X
4_H^F
1^F
O_2
4_F^H
2^H
4_Z^H
r
K^H
r
h^H
n^H
4_P^H
1^H
K_O
r
4_H^H
V^H
4_{PO}
4_{FO}
4_{ZO}

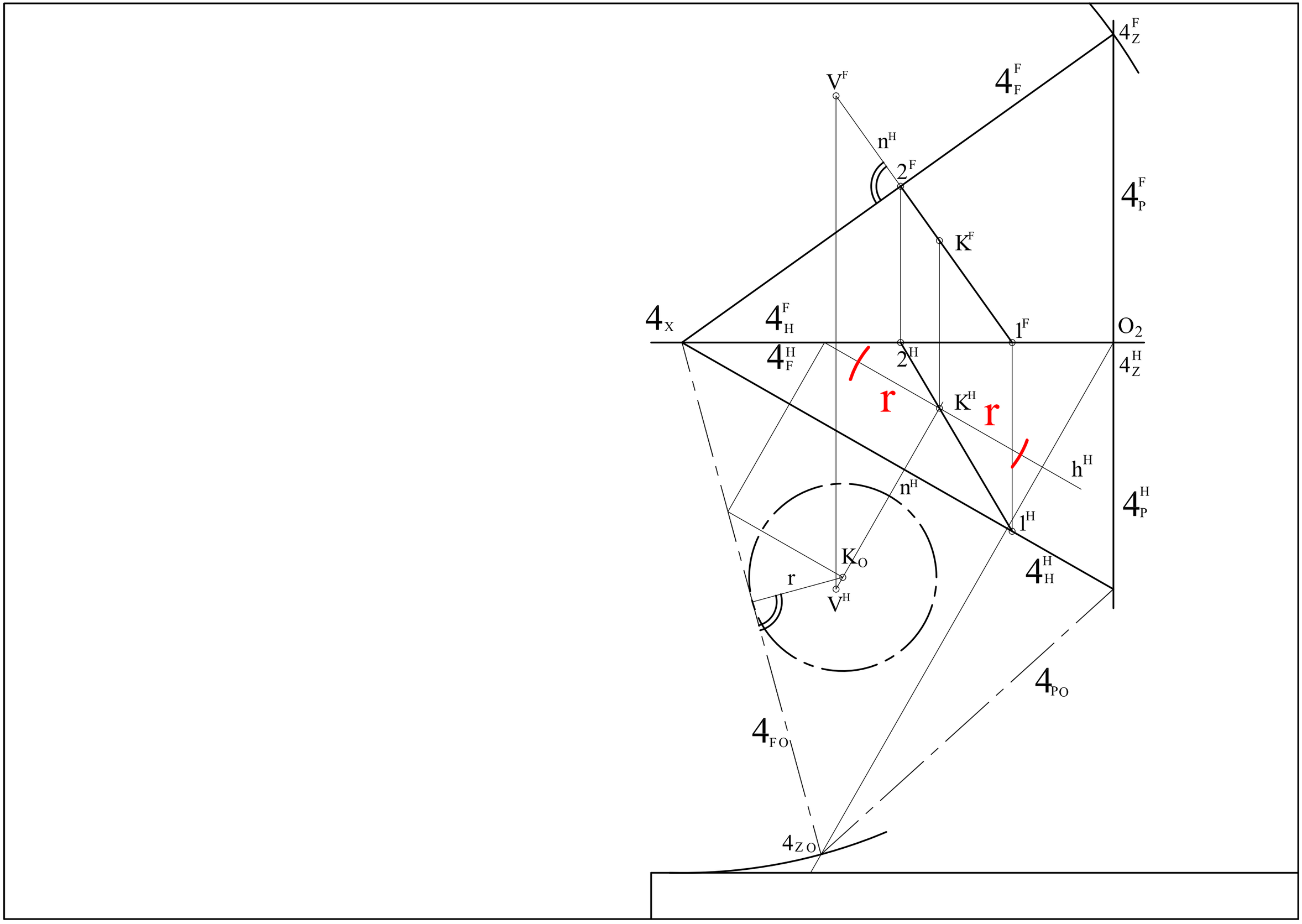
4_Z^F
V^F
4_F^F
n^H
2^F
4_P^F
K^F
4_X
4_H^F
1^F
O_2
4_F^H
2^H
4_Z^H
r
K^H
r
h^H
n^H
4_P^H
1^H
K_O
r
4_H^H
V^H
4_{PO}
4_{FO}
4_{ZO}

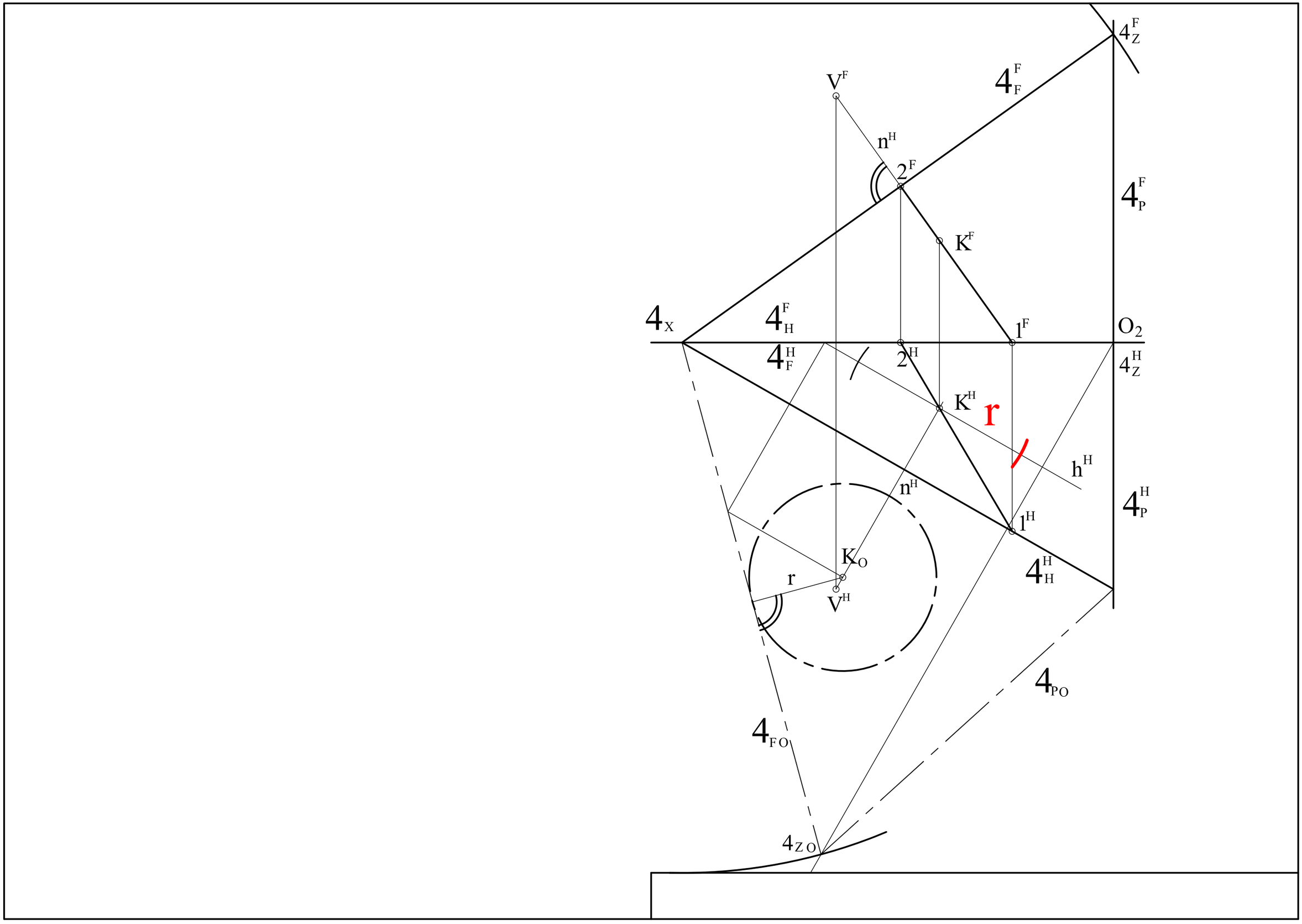
4_Z^F
V^F
4_F^F
n^H
2^F
4_P^F
K^F
4_X
4_H^F
1^F
O_2
4_F^H
2^H
4_Z^H
K^H
r
h^H
n^H
4_P^H
1^H
K_O
r
4_H^H
V^H
4_{PO}
4_{FO}
4_{ZO}

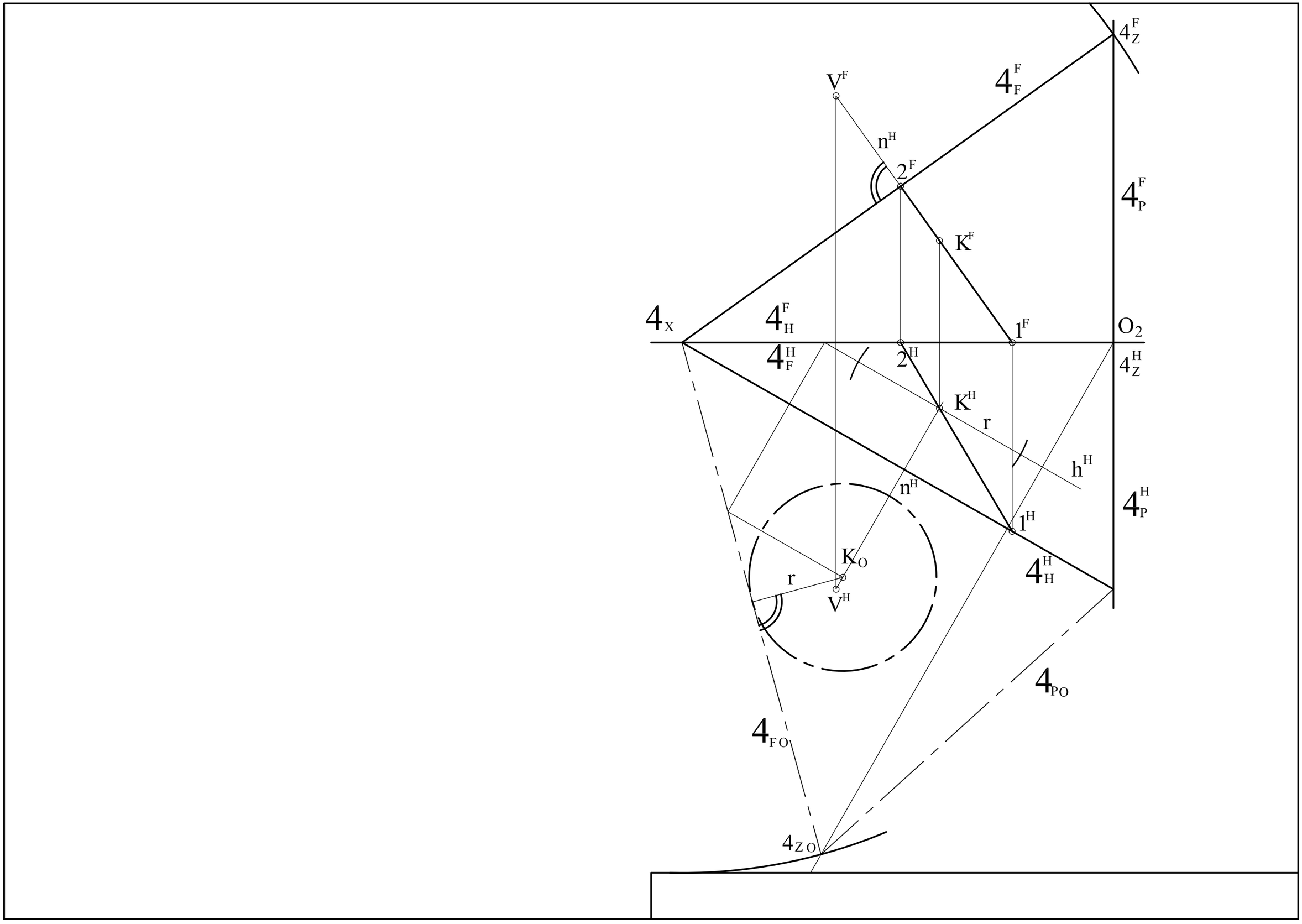
4_Z^F
V^F
4_F^F
n^H
2^F
4_P^F
K^F
4_X
4_H^F
1^F
O_2
4_F^H
2^H
4_Z^H
K^H
r
h^H
n^H
4_P^H
1^H
K_O
4_H^H
r
V^H
4_{PO}
4_{FO}
4_{ZO}

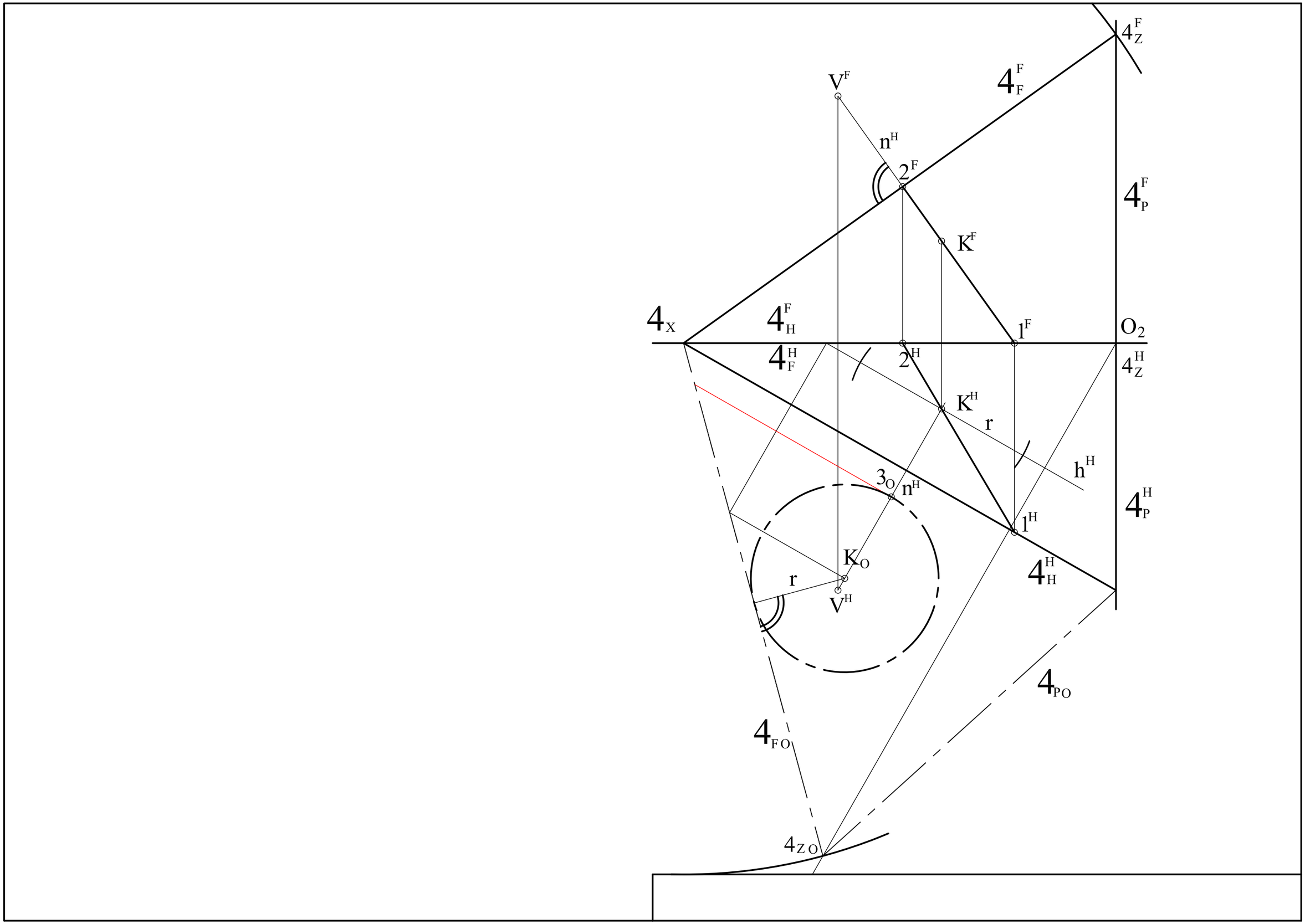
4_Z^F
V^F
4_F^F
n^H
2^F
4_P^F
K^F
4_X
4_H^F
1^F
O_2
4_F^H
2^H
4_Z^H
K^H
r
h^H
3_O
n^H
4_P^H
1^H
K_O
4_H^H
r
V^H
4_{PO}
4_{FO}
4_{ZO}

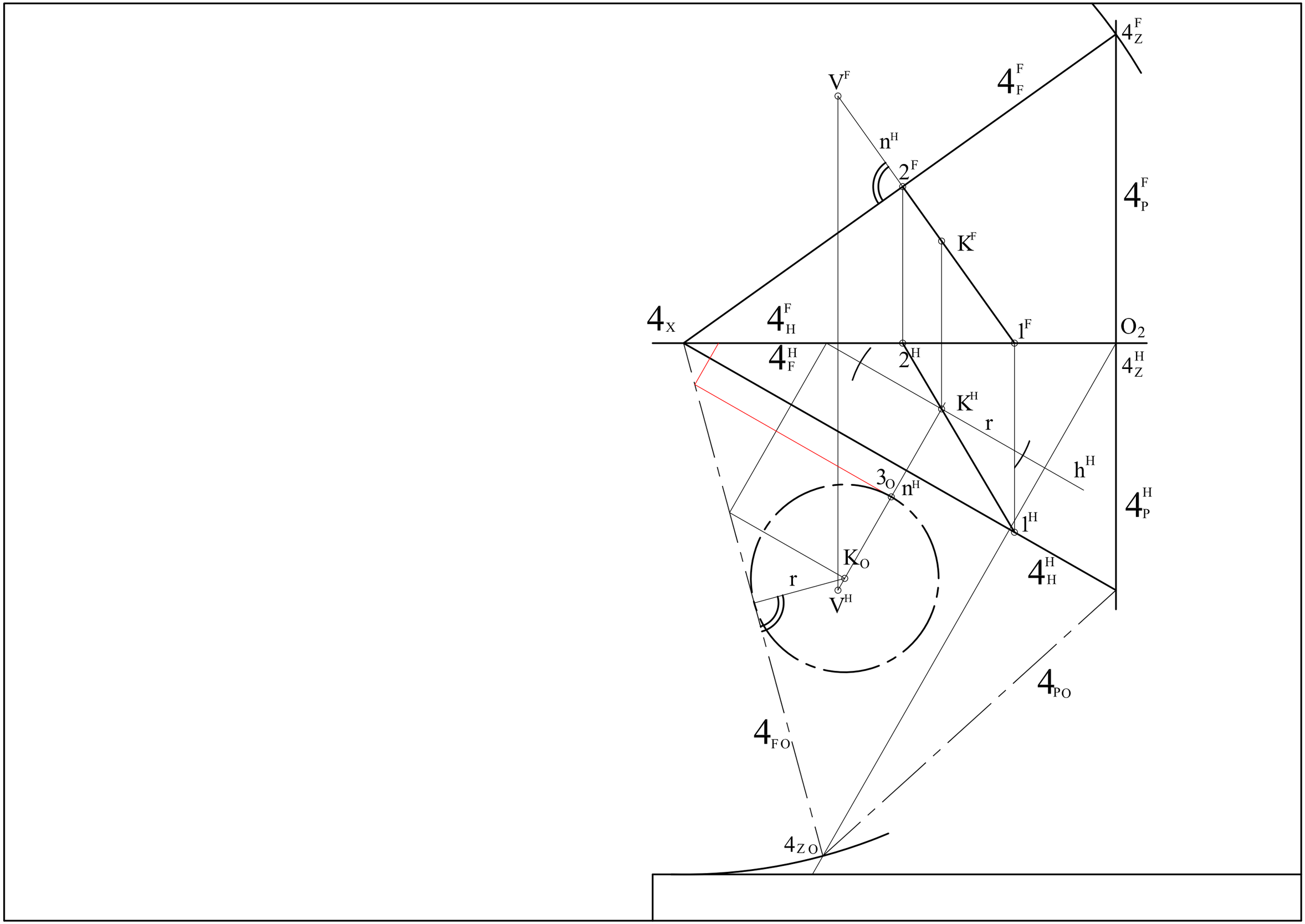
4_Z^F
V^F
4_F^F
n^H
2^F
4_P^F
K^F
4_X
4_H^F
1^F
O_2
4_F^H
2^H
4_Z^H
K^H
r
h^H
3_O
n^H
4_P^H
1^H
K_O
4_H^H
r
V^H
4_{PO}
4_{FO}
4_{ZO}

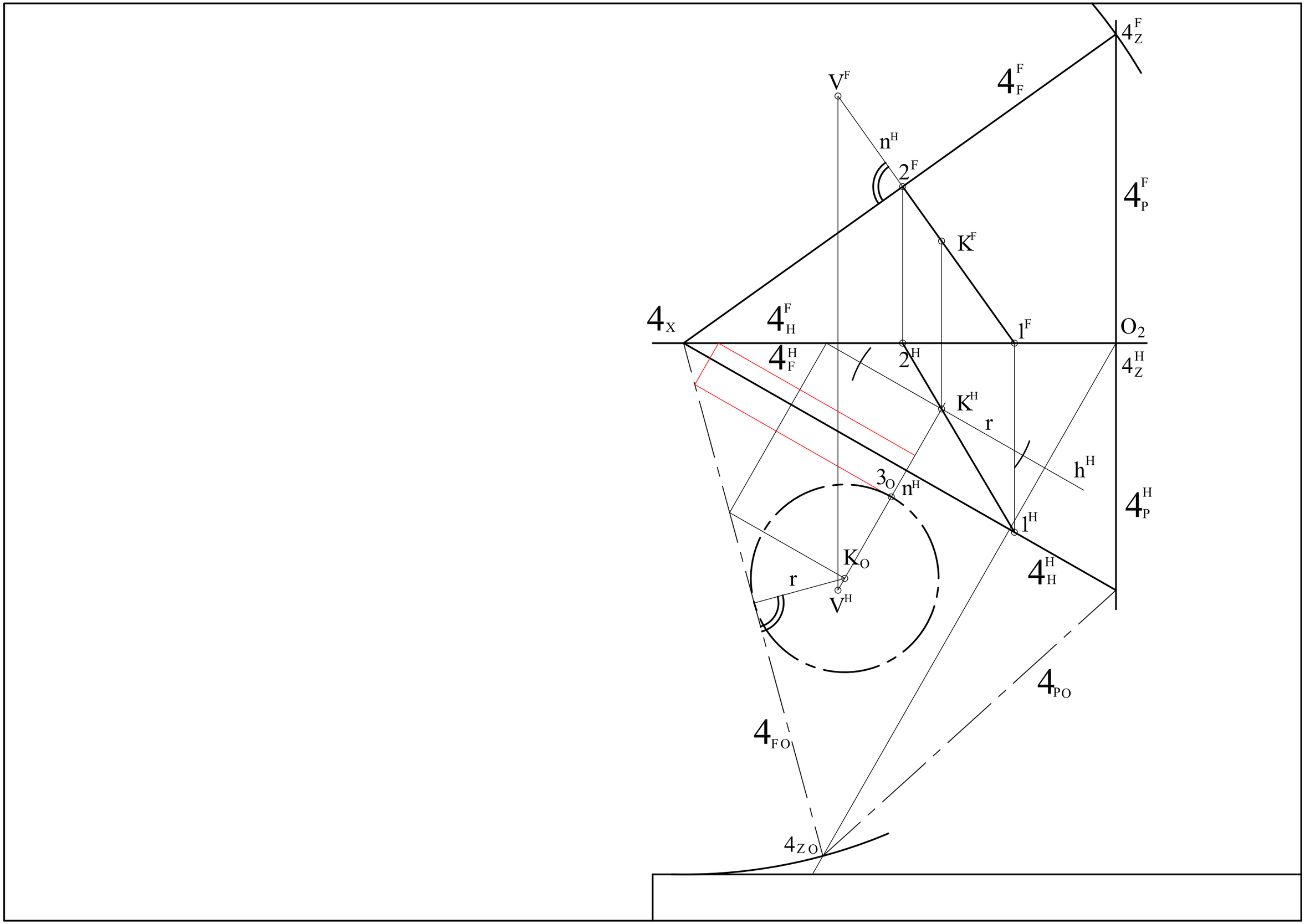
4_Z^F
V^F
4_F^F
n^H
2^F
4_P^F
K^F
4_X
4_H^F
1^F
O_2
4_F^H
2^H
4_Z^H
K^H
r
h^H
3_O
n^H
4_P^H
1^H
K_O
4_H^H
r
V^H
4_{PO}
4_{FO}
4_{ZO}

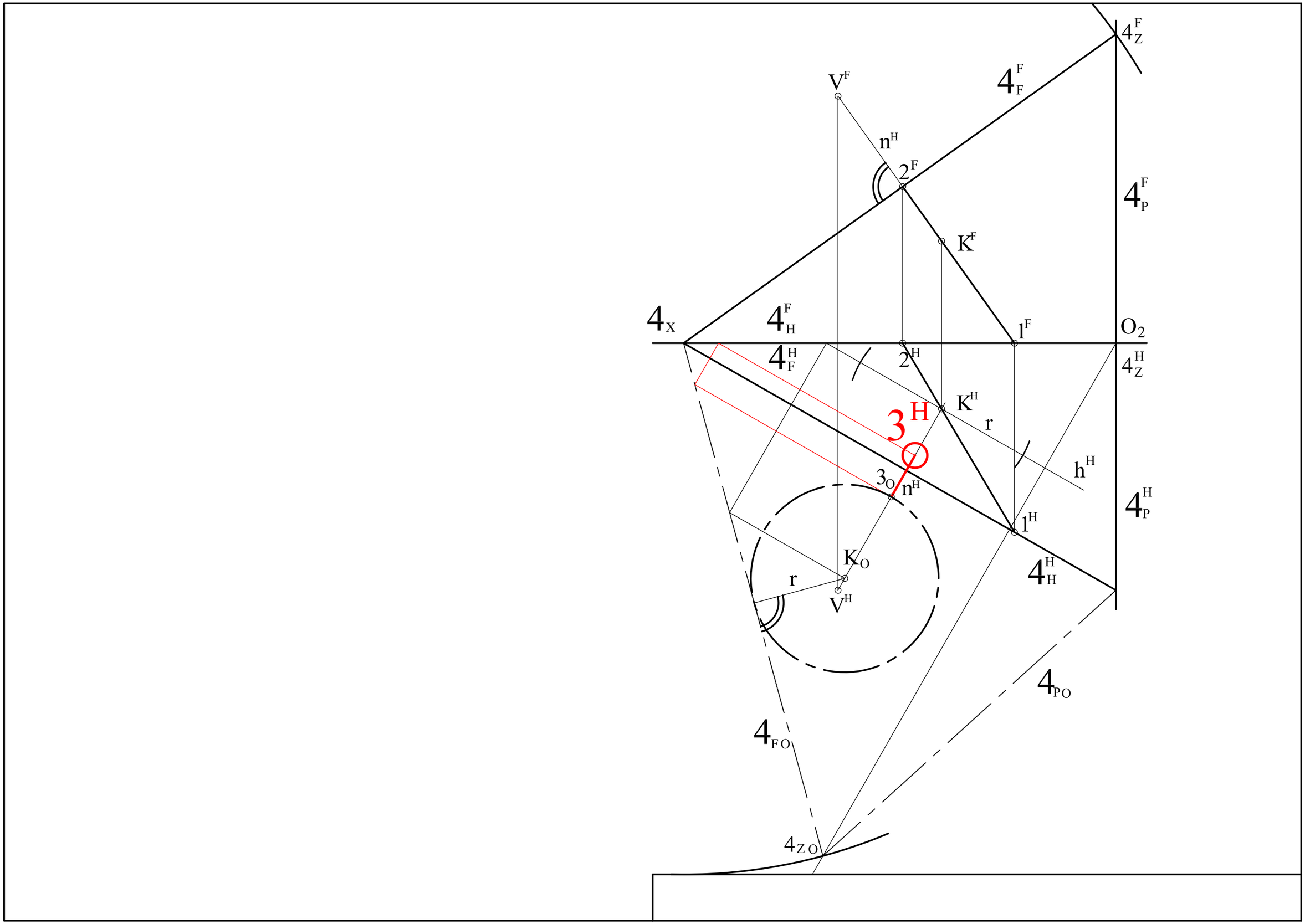
4_Z^F
V^F
4_F^F
n^H
2^F
4_P^F
K^F
4_X
4_H^F
1^F
O_2
4_F^H
2^H
4_Z^H
K^H
3^H
r
h^H
3_O
n^H
4_P^H
1^H
K_O
4_H^H
r
V^H
4_{PO}
4_{FO}
4_{ZO}

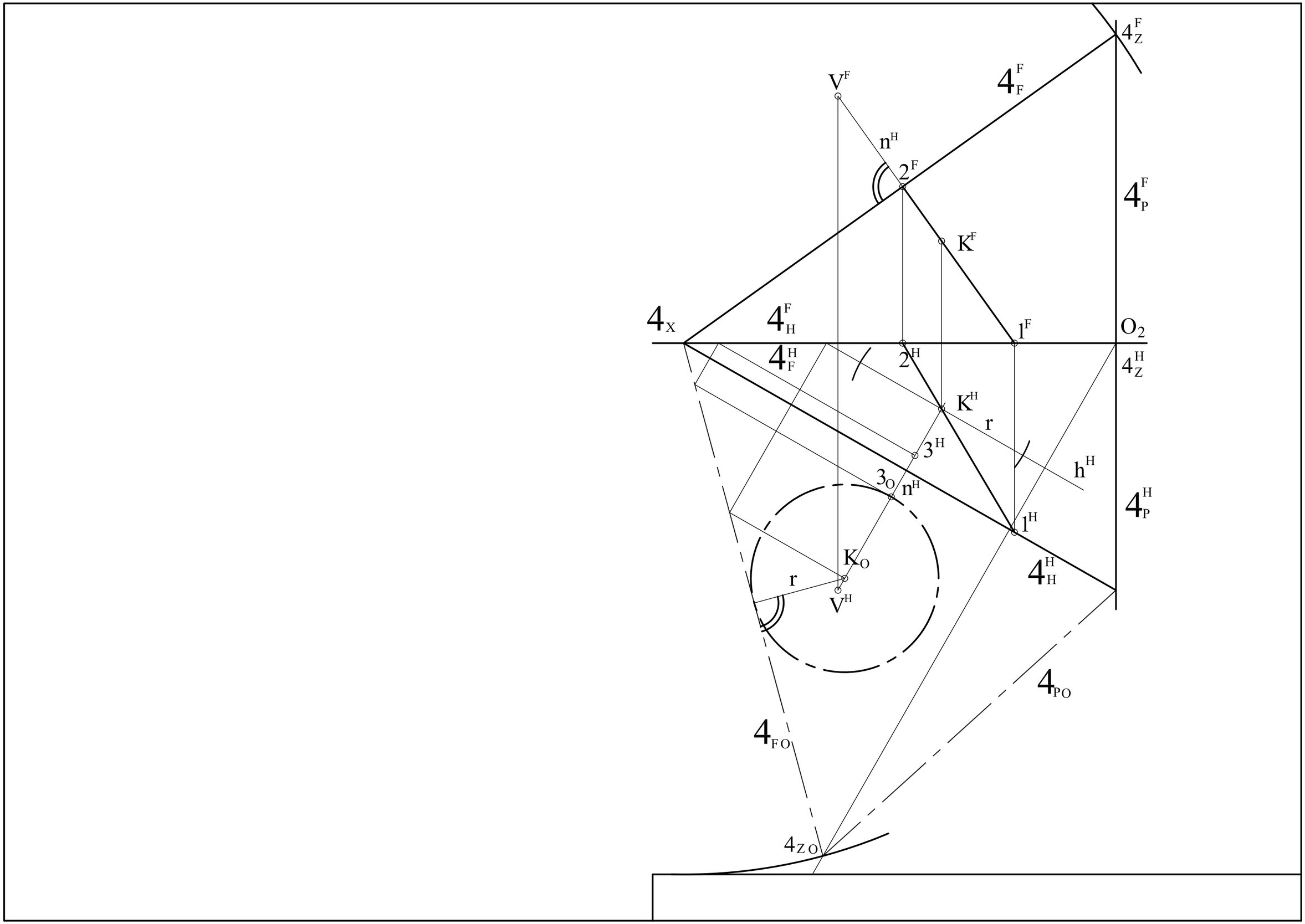
4_Z^F
V^F
4_F^F
n^H
2^F
4_P^F
K^F
4_X
4_H^F
1^F
O_2
4_F^H
2^H
4_Z^H
K^H
r
3^H
h^H
3_O
n^H
4_P^H
1^H
K_O
4_H^H
r
V^H
4_{PO}
4_{FO}
4_{ZO}

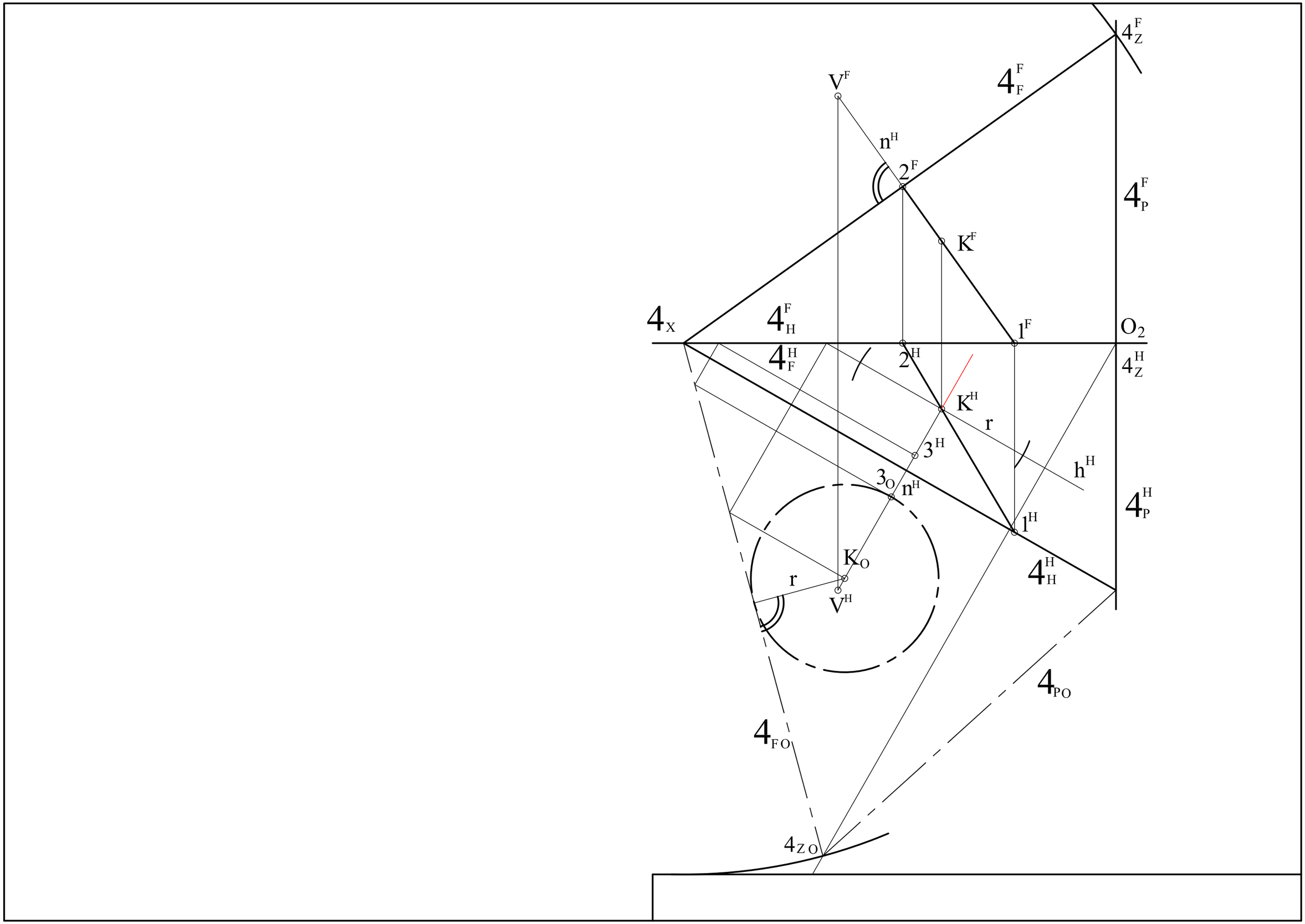
4_Z^F
V^F
4_F^F
n^H
2^F
4_P^F
K^F
4_X
4_H^F
1^F
O_2
4_F^H
2^H
4_Z^H
K^H
r
3^H
h^H
3_O
n^H
4_P^H
1^H
K_O
4_H^H
r
V^H
4_{PO}
4_{FO}
4_{ZO}

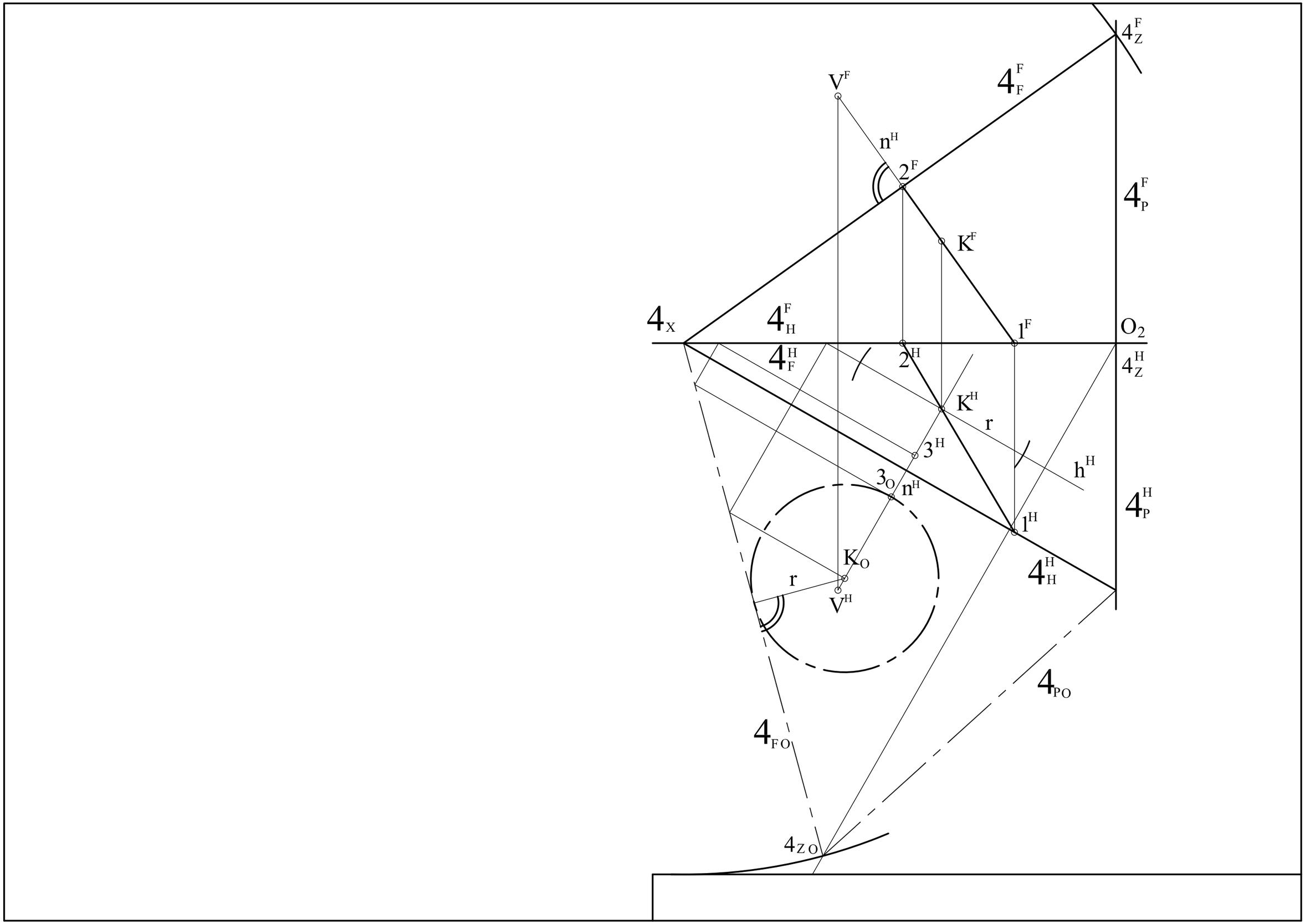
4_Z^F
V^F
4_F^F
n^H
2^F
4_P^F
K^F
4_X
4_H^F
1^F
O_2
4_F^H
2^H
4_Z^H
K^H
r
3^H
h^H
3_O
n^H
4_P^H
1^H
K_O
4_H^H
r
V^H
4_{PO}
4_{FO}
4_{ZO}

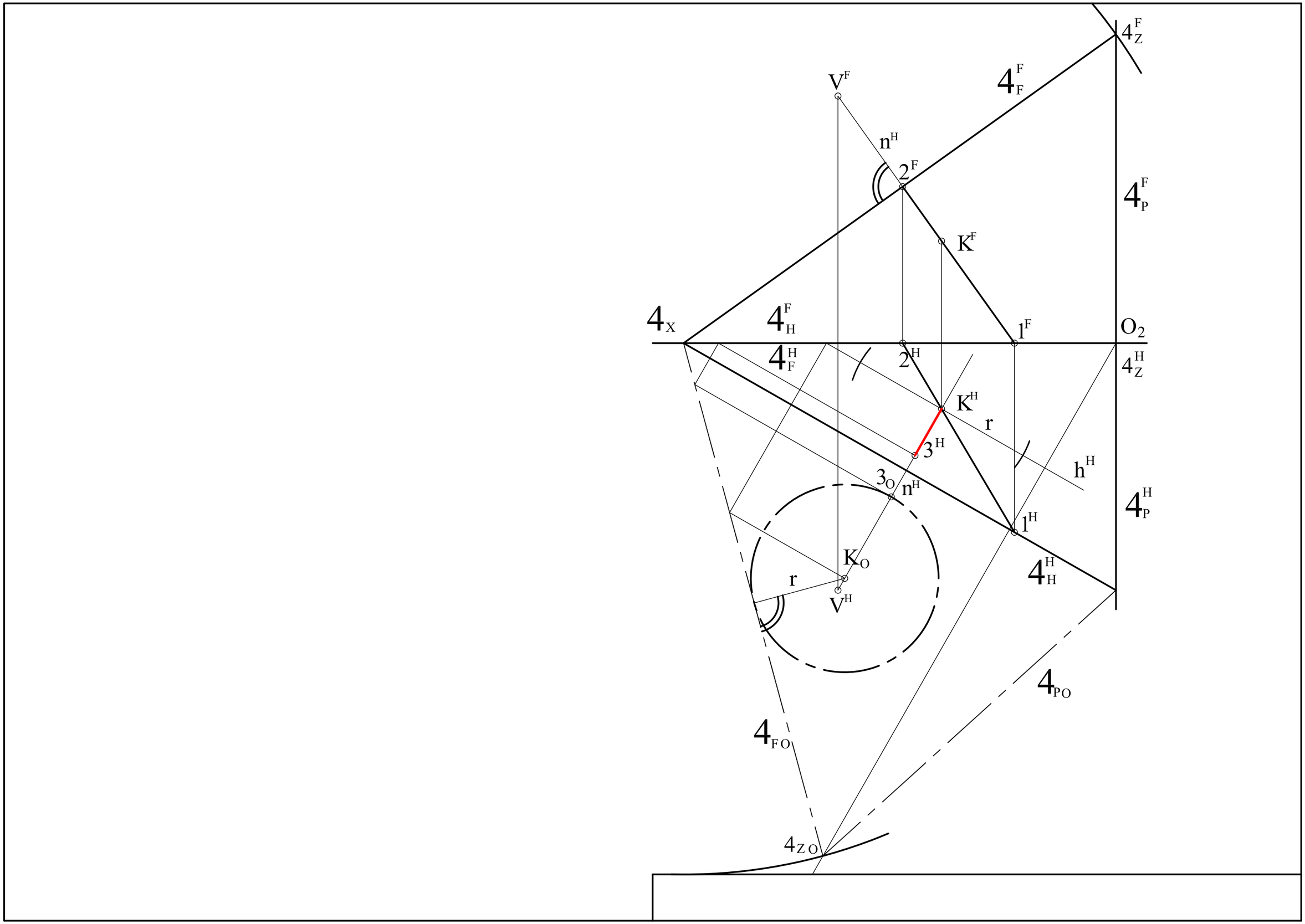
4_Z^F
V^F
4_F^F
n^H
2^F
4_P^F
K^F
4_X
4_H^F
1^F
O_2
4_F^H
2^H
4_Z^H
K^H
r
3^H
h^H
3_O
n^H
4_P^H
1^H
K_O
4_H^H
r
V^H
4_{PO}
4_{FO}
4_{ZO}

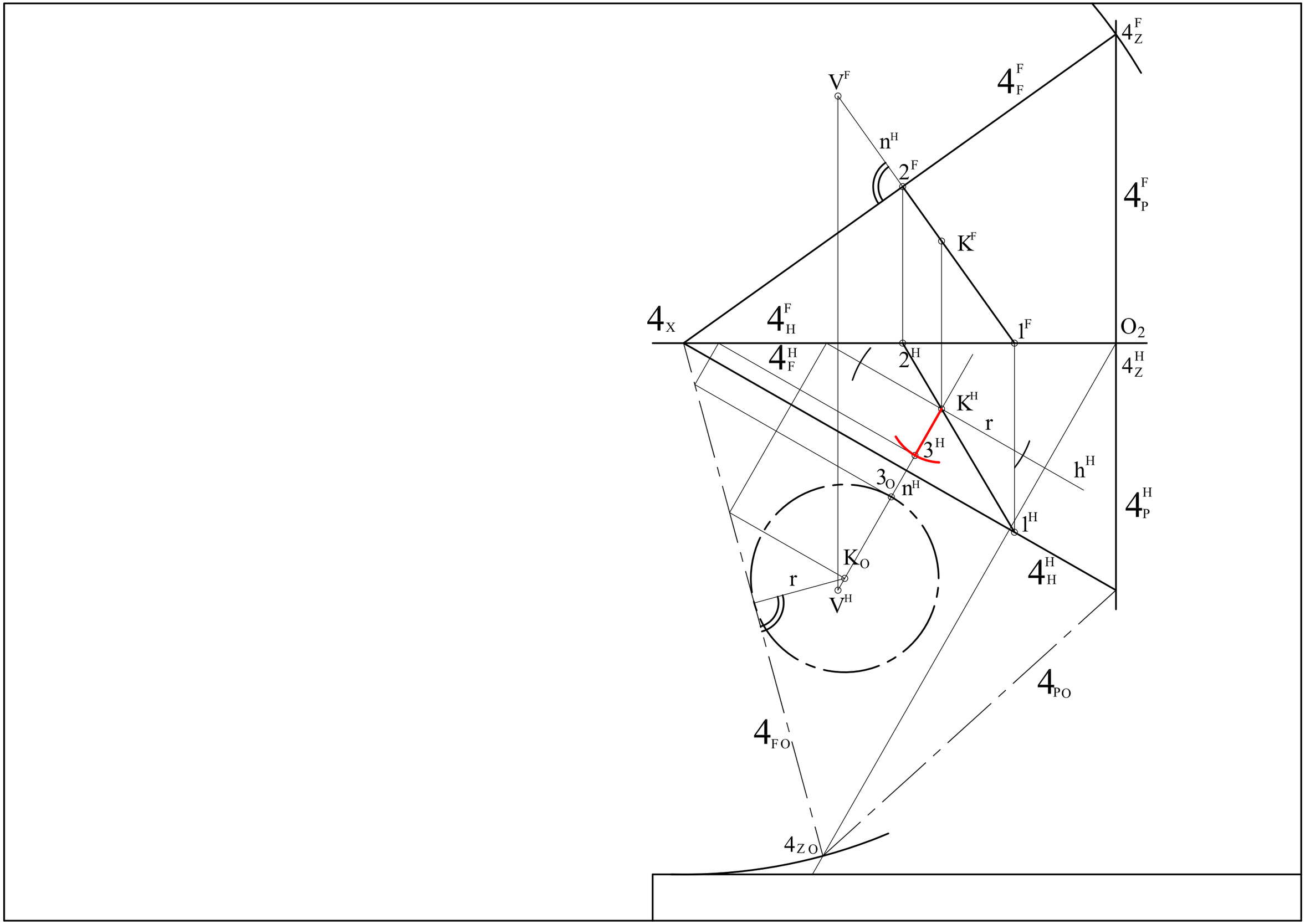
4_Z^F
V^F
4_F^F
n^H
2^F
4_P^F
K^F
4_X
4_H^F
1^F
O_2
4_F^H
2^H
4_Z^H
K^H
r
3^H
h^H
3_O
n^H
4_P^H
1^H
K_O
4_H^H
r
V^H
4_{PO}
4_{FO}
4_{ZO}

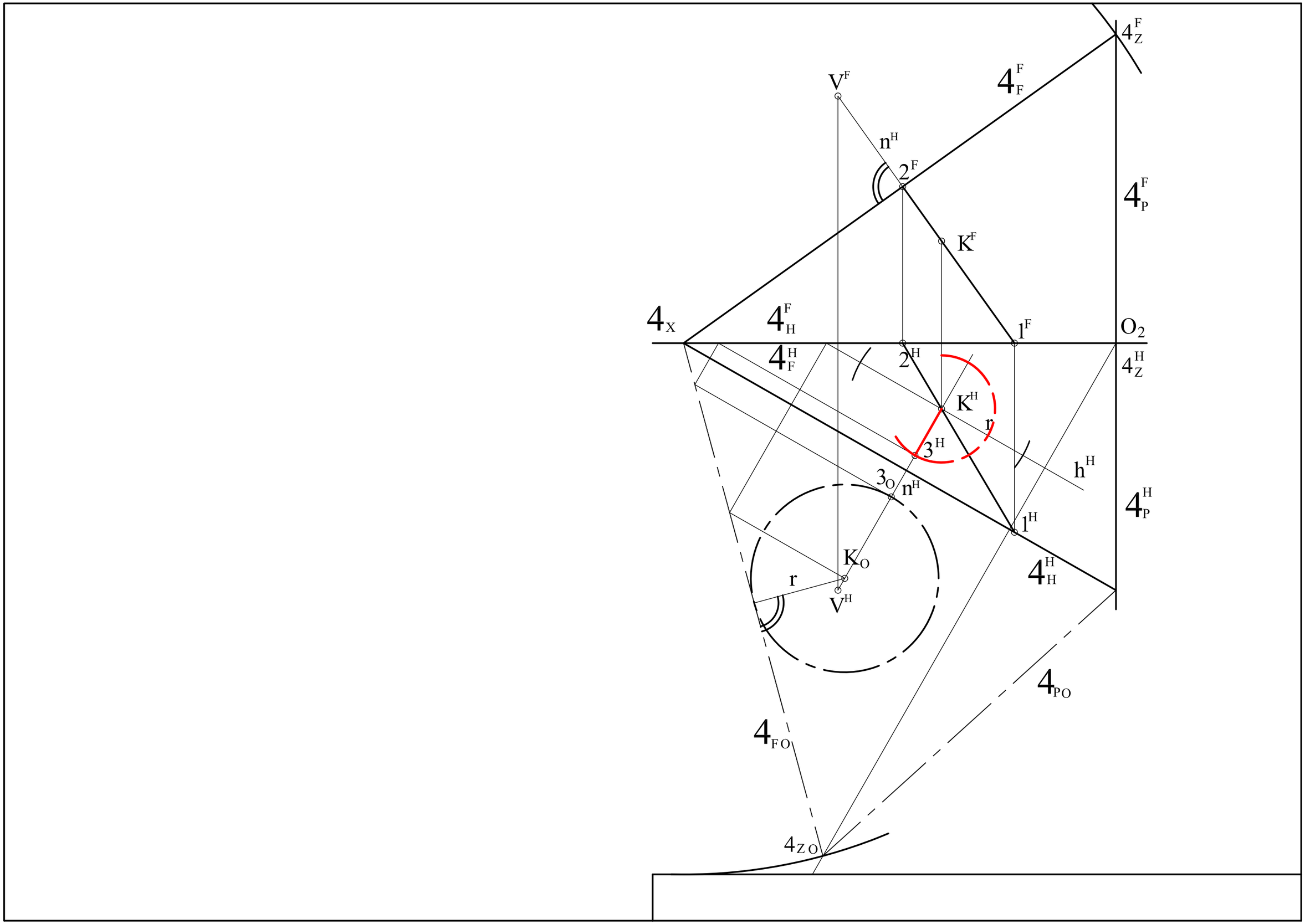
4_Z^F
V^F
4_F^F
n^H
2^F
4_P^F
K^F
4_X
4_H^F
1^F
O_2
4_F^H
2^H
4_Z^H
K^H
r
3^H
h^H
3_O
n^H
4_P^H
1^H
K_O
4_H^H
r
V^H
4_{PO}
4_{FO}
4_{ZO}

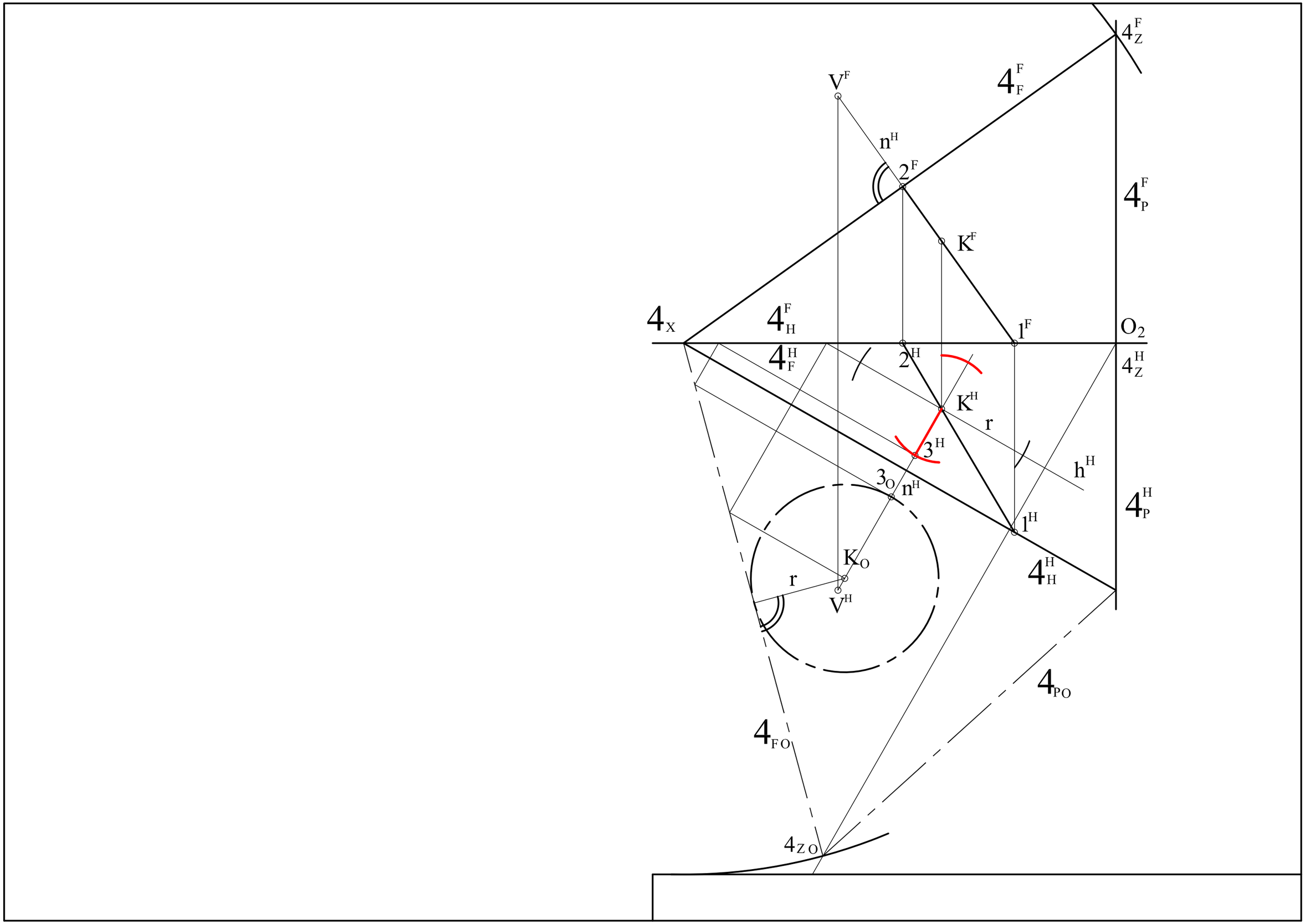
4_Z^F
V^F
4_F^F
n^H
2^F
4_P^F
K^F
4_X
4_H^F
1^F
O_2
4_F^H
2^H
4_Z^H
K^H
r
3^H
h^H
3_O
n^H
4_P^H
1^H
K_O
4_H^H
r
V^H
4_{PO}
4_{FO}
4_{ZO}

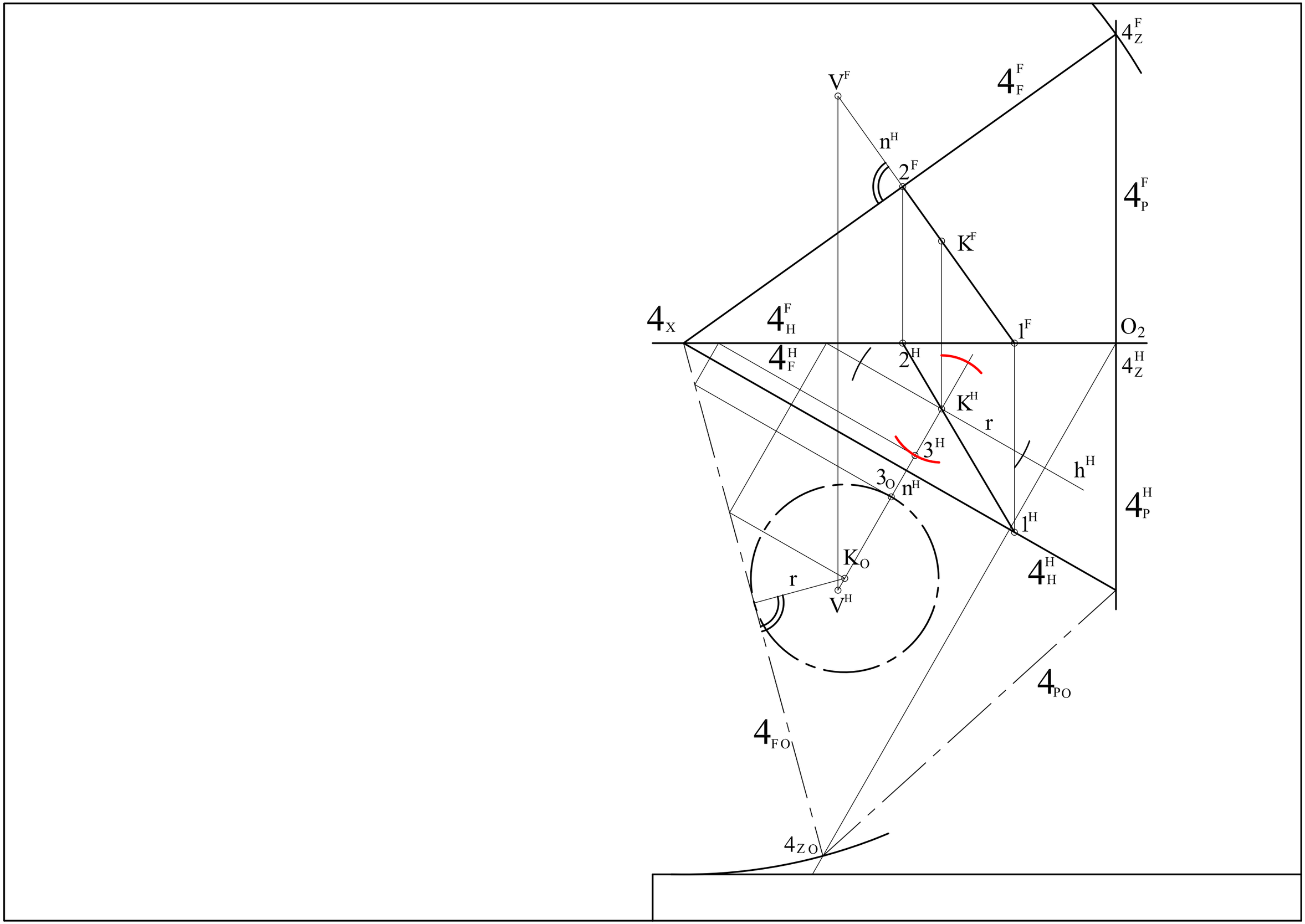
4_Z^F
V^F
4_F^F
n^H
2^F
4_P^F
K^F
4_X
4_H^F
1^F
O_2
4_F^H
2^H
4_Z^H
K^H
r
3^H
h^H
3_O
n^H
4_P^H
1^H
K_O
4_H^H
r
V^H
4_{PO}
4_{FO}
4_{ZO}

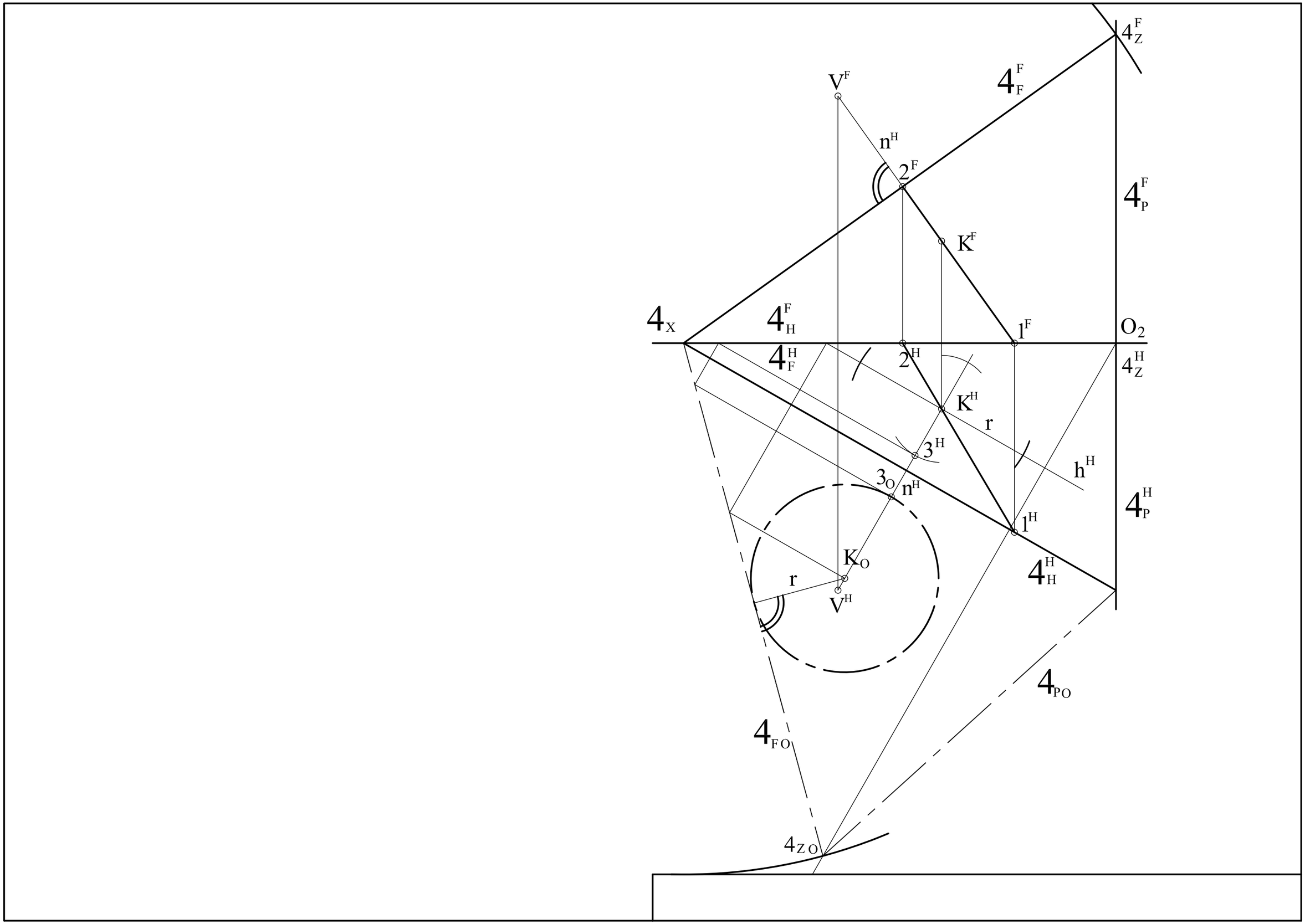
4_Z^F
V^F
4_F^F
n^H
2^F
4_P^F
K^F
4_X
4_H^F
1^F
O_2
4_F^H
2^H
4_Z^H
K^H
r
3^H
h^H
3_O
n^H
4_P^H
1^H
K_O
4_H^H
r
V^H
4_{PO}
4_{FO}
4_{ZO}

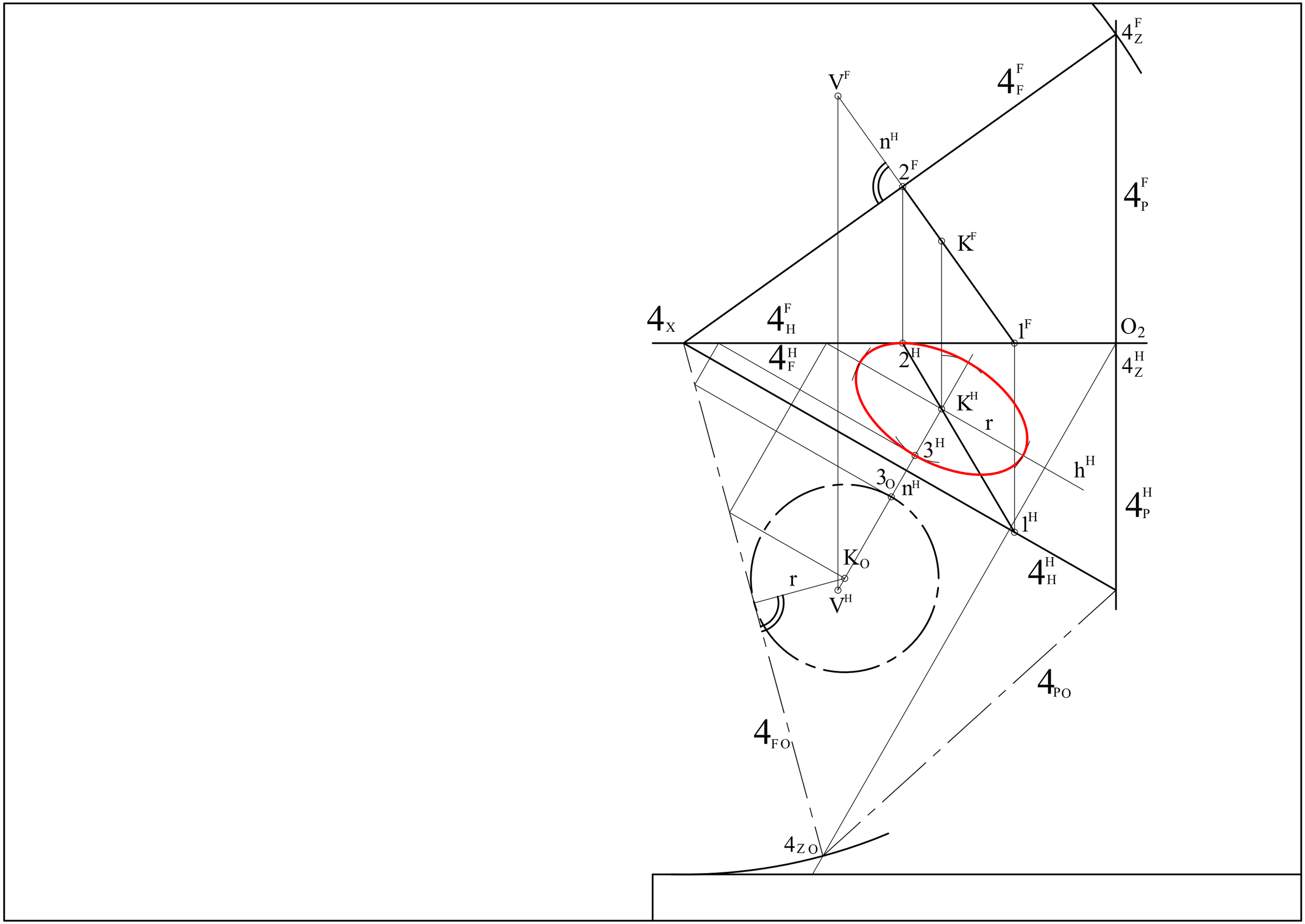
4_Z^F
V^F
4_F^F
n^H
2^F
4_P^F
K^F
4_X
4_H^F
1^F
O_2
4_F^H
2^H
4_Z^H
K^H
r
3^H
h^H
3_O
n^H
4_P^H
1^H
K_O
4_H^H
r
V^H
4_{PO}
4_{FO}
4_{ZO}

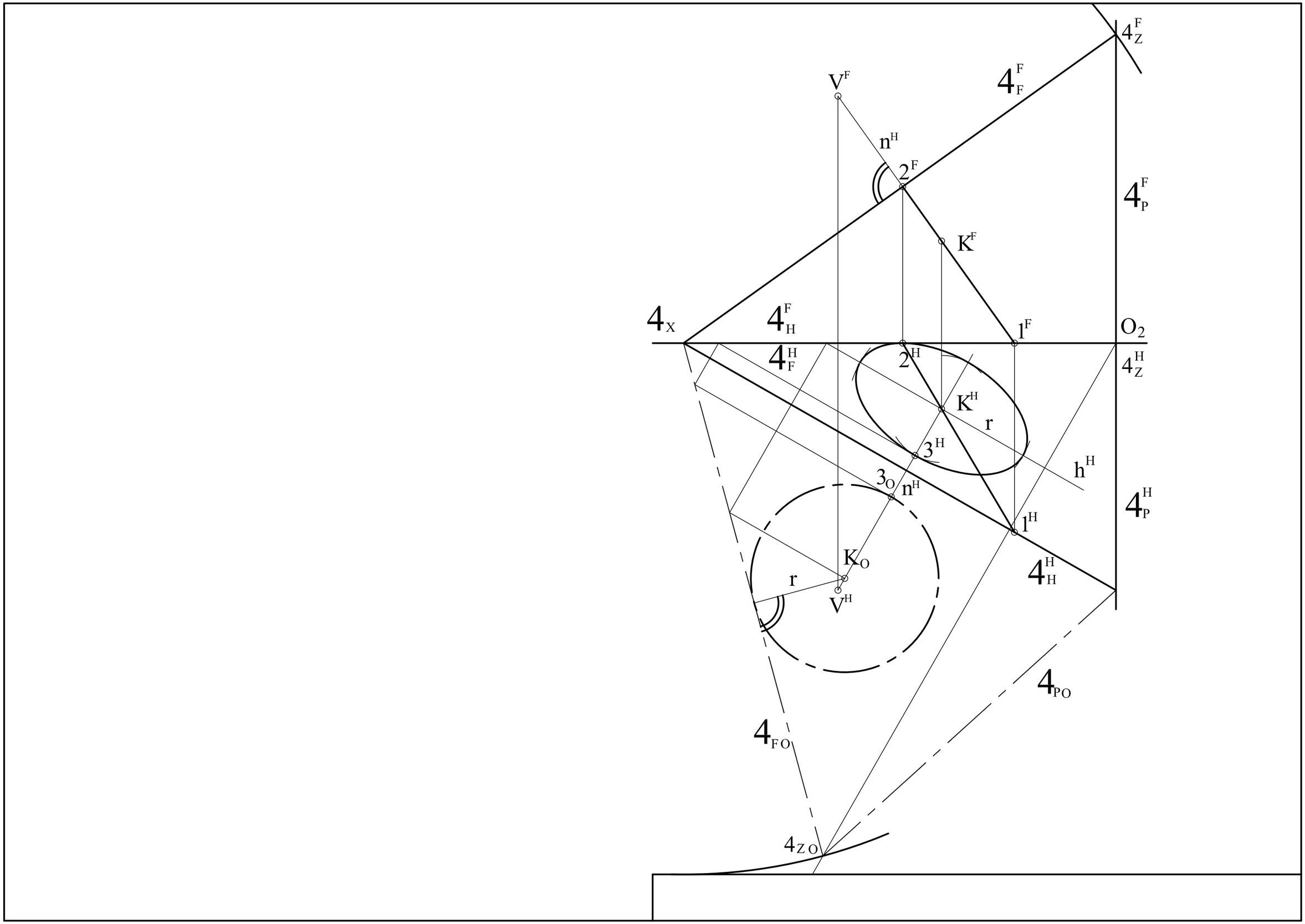
4_Z^F
V^F
4_F^F
n^H
2^F
4_P^F
K^F
4_X
4_H^F
1^F
O_2
4_F^H
2^H
4_Z^H
K^H
r
3^H
h^H
3_O
n^H
4_P^H
1^H
K_O
4_H^H
r
V^H
4_{PO}
4_{FO}
4_{ZO}

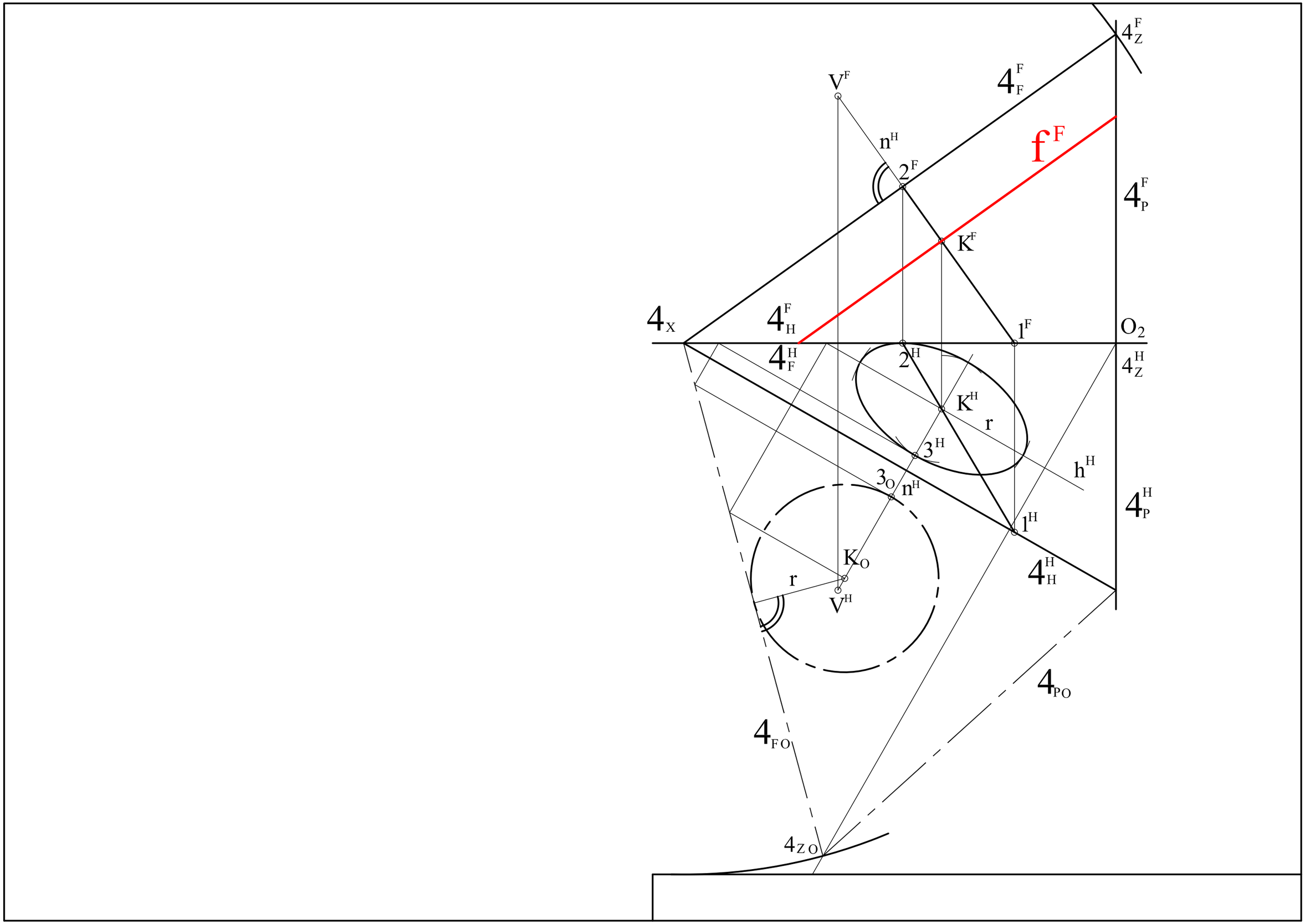
4_Z^F
V^F
4_F^F
n^H
f^F
2^F
4_P^F
K^F
4_X
4_H^F
1^F
O_2
4_F^H
2^H
4_Z^H
K^H
r
3^H
h^H
3_O
n^H
4_P^H
1^H
K_O
4_H^H
r
V^H
4_{PO}
4_{FO}
4_{ZO}

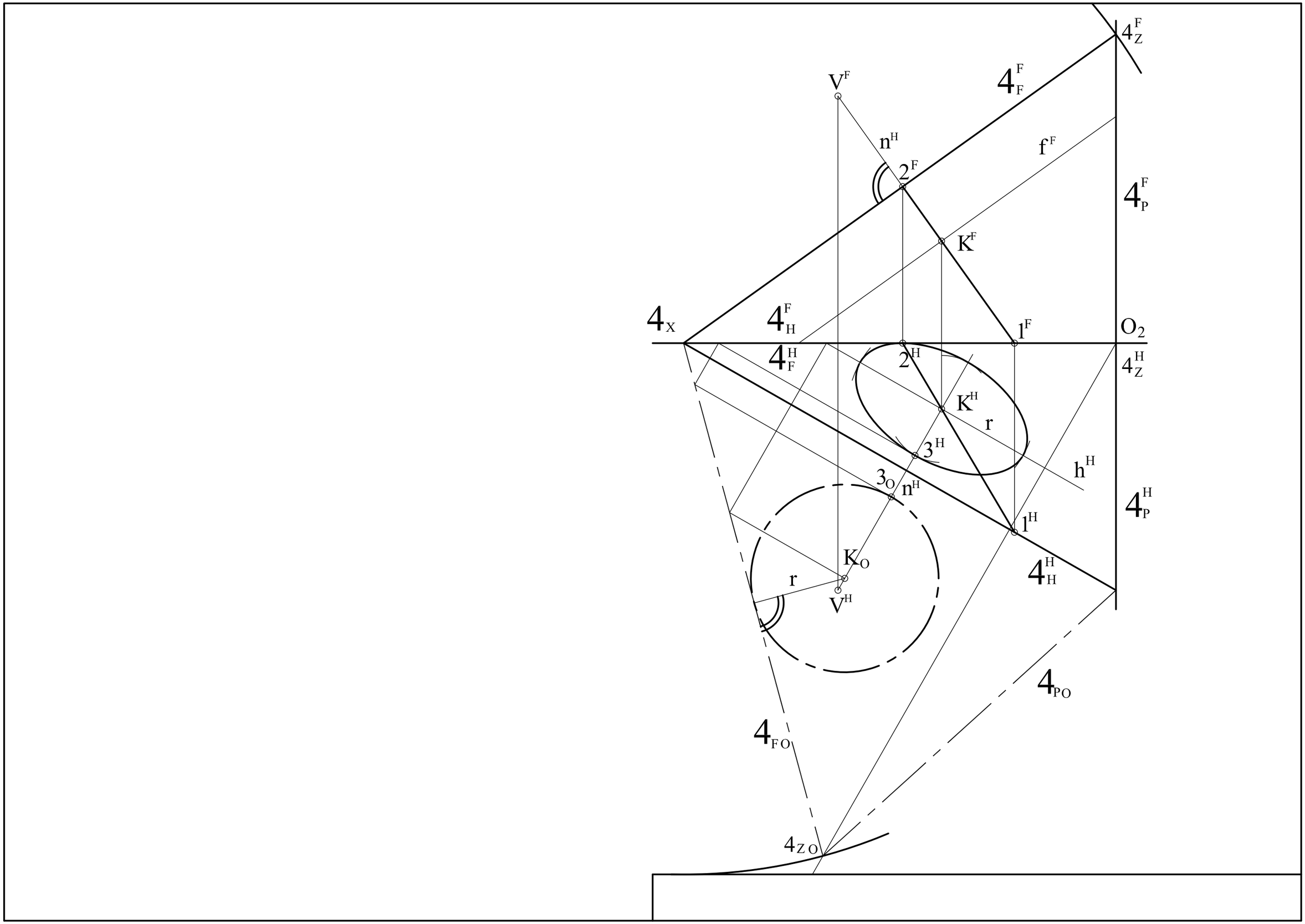
4_Z^F
V^F
4_F^F
n^H
f^F
2^F
4_P^F
K^F
4_X
4_H^F
1^F
O_2
4_F^H
2^H
4_Z^H
K^H
r
3^H
h^H
3_O
n^H
4_P^H
1^H
K_O
4_H^H
r
V^H
4_{PO}
4_{FO}
4_{ZO}

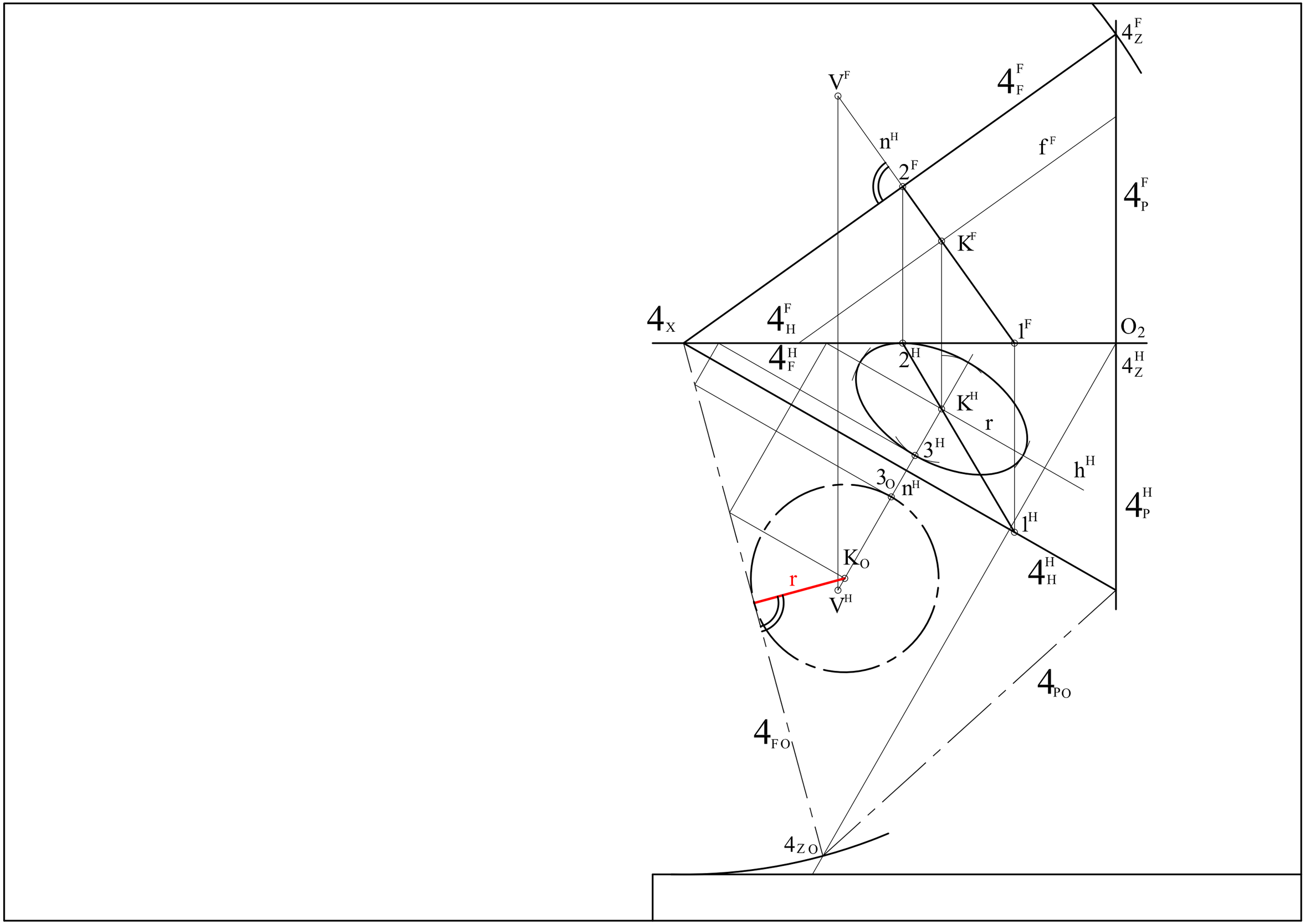
4_Z^F
V^F
4_F^F
n^H
f^F
2^F
4_P^F
K^F
4_X
4_H^F
1^F
O_2
4_F^H
2^H
4_Z^H
K^H
r
3^H
h^H
3_O
n^H
4_P^H
1^H
K_O
4_H^H
r
V^H
4_{PO}
4_{FO}
4_{ZO}

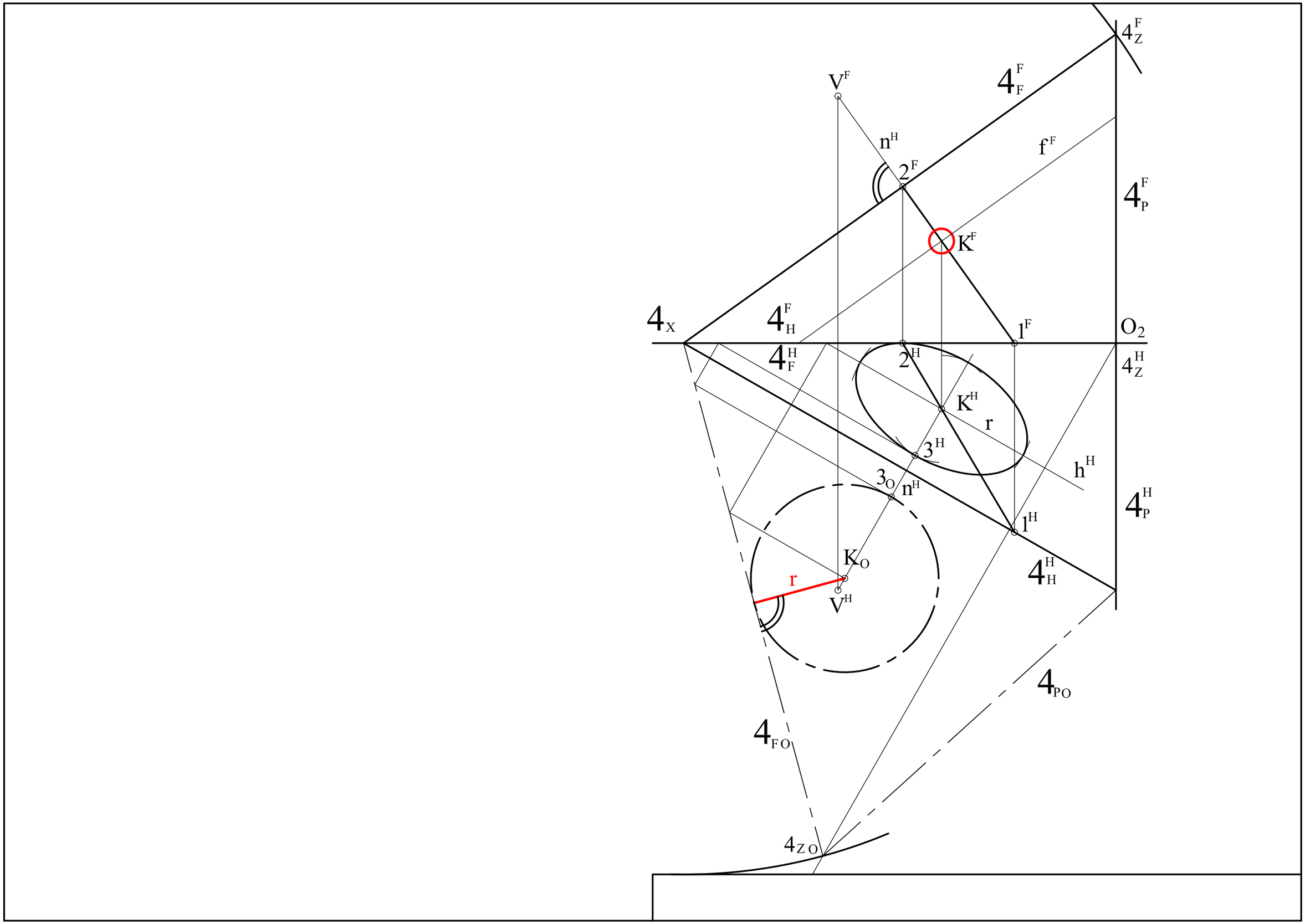
4_Z^F
V^F
4_F^F
n^H
f^F
2^F
4_P^F
K^F
4_X
4_H^F
1^F
O_2
4_F^H
2^H
4_Z^H
K^H
r
3^H
h^H
3_O
n^H
4_P^H
1^H
K_O
4_H^H
r
V^H
4_{PO}
4_{FO}
4_{ZO}

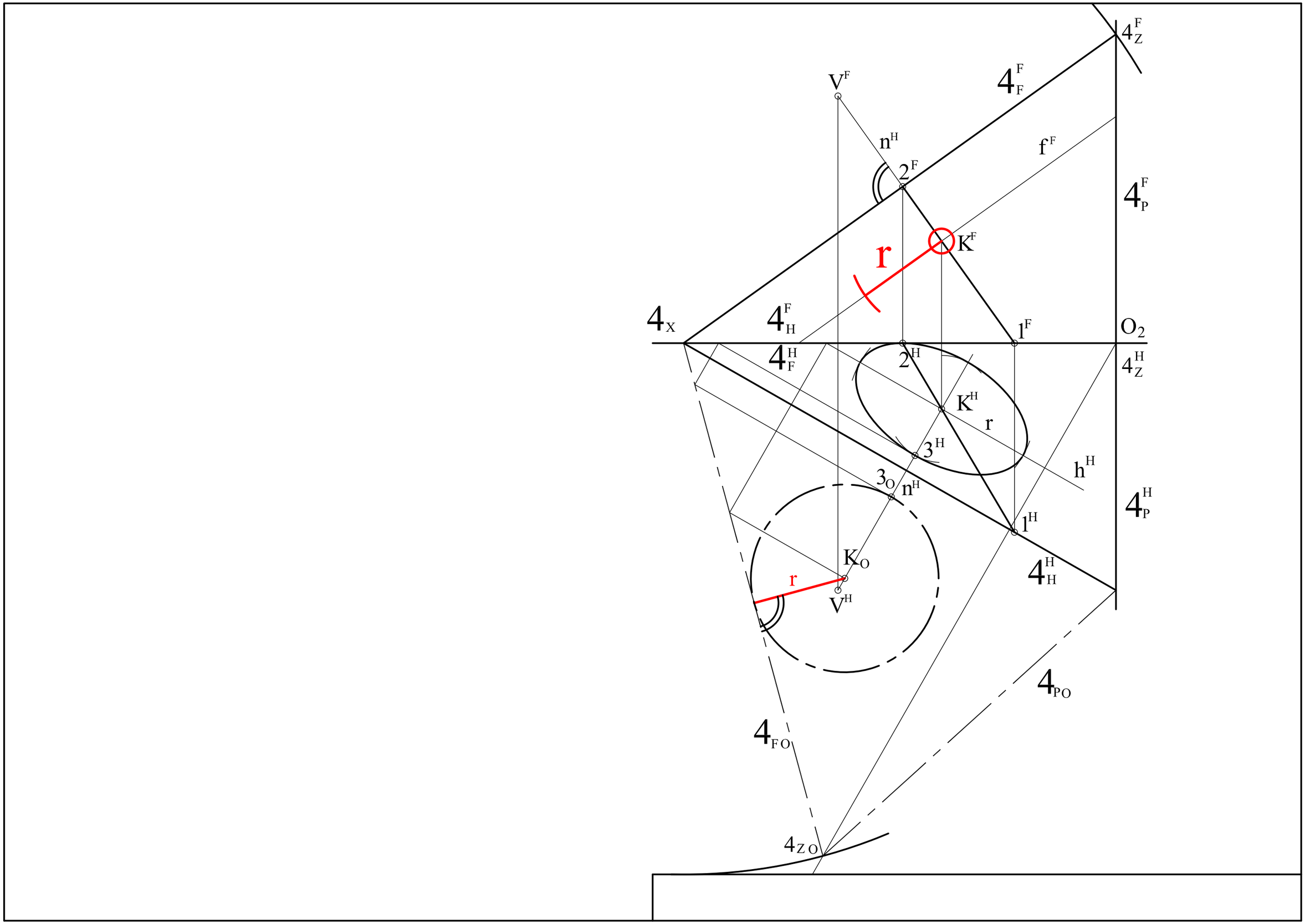
4_Z^F
V^F
4_F^F
n^H
f^F
2^F
4_P^F
K^F
r
4_X
4_H^F
1^F
O_2
4_F^H
2^H
4_Z^H
K^H
r
3^H
h^H
3_O
n^H
4_P^H
1^H
K_O
4_H^H
r
V^H
4_{PO}
4_{FO}
4_{ZO}

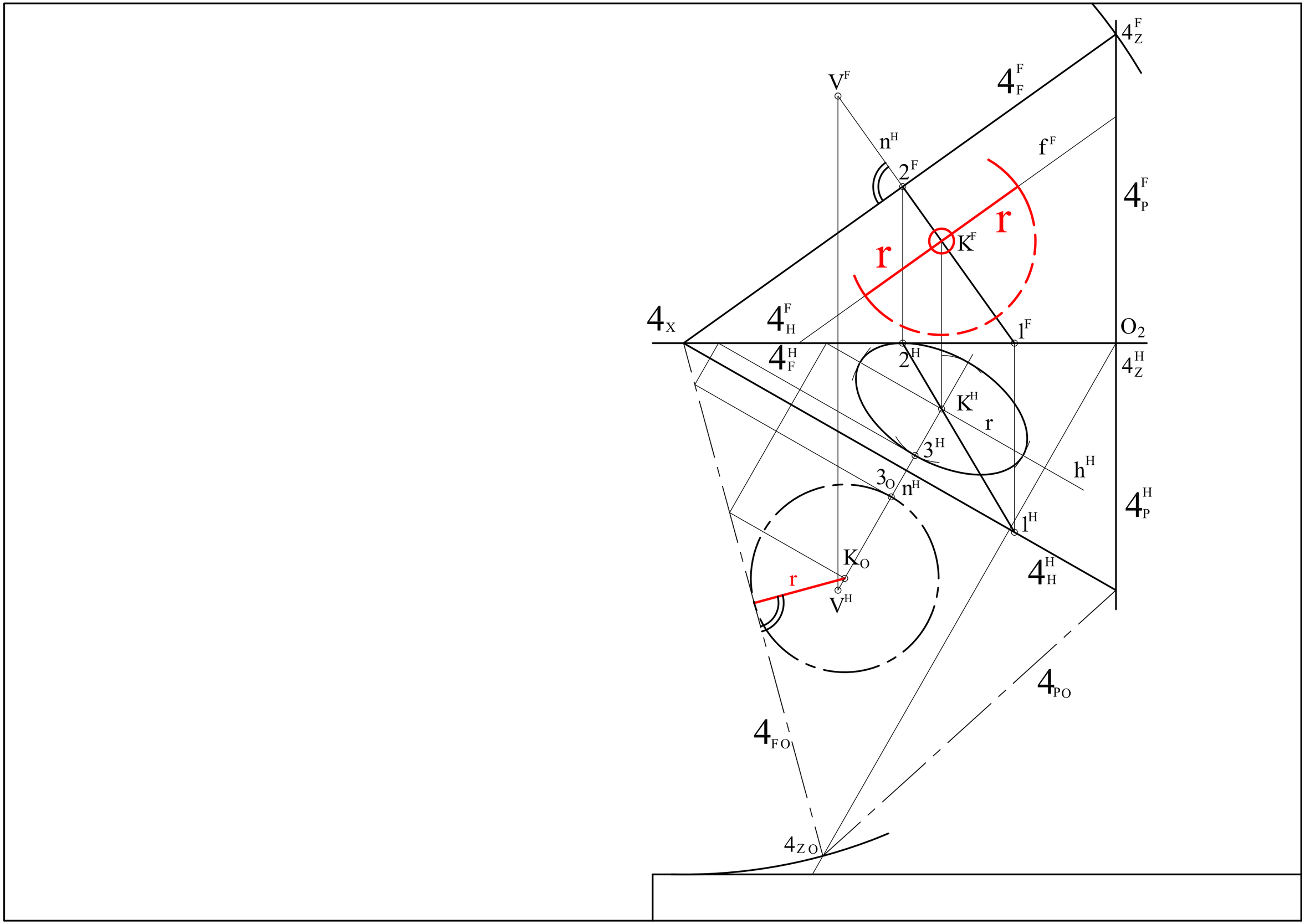
4_Z^F
V^F
4_F^F
n^H
f^F
2^F
4_P^F
r
r
K^F
4_X
4_H^F
1^F
O_2
4_F^H
2^H
4_Z^H
K^H
r
3^H
h^H
3_O
n^H
4_P^H
1^H
K_O
4_H^H
r
V^H
4_{PO}
4_{FO}
4_{ZO}

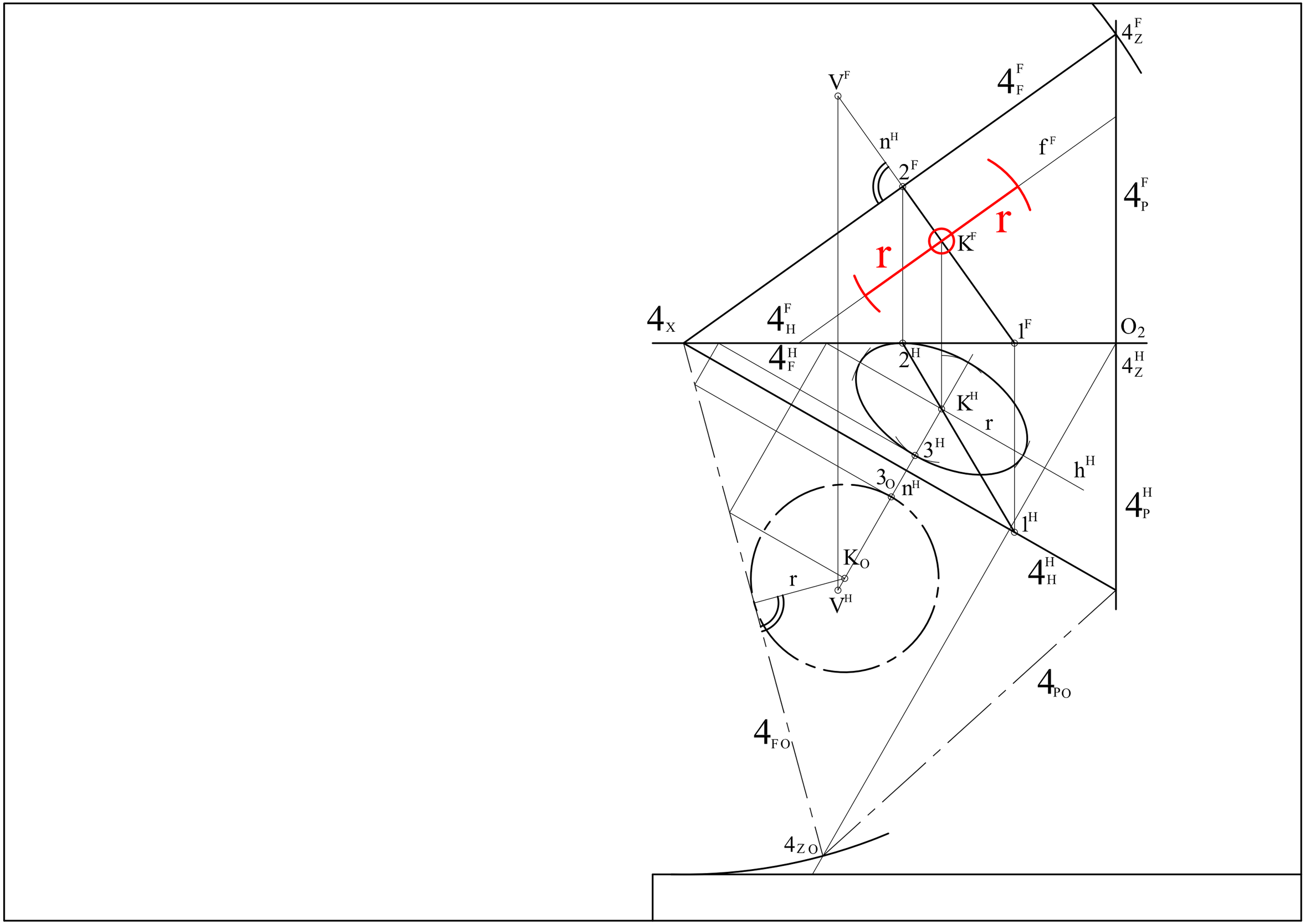
4_Z^F
V^F
4_F^F
n^H
f^F
2^F
4_P^F
r
K^F
r
4_X
4_H^F
1^F
O_2
4_F^H
2^H
4_Z^H
K^H
r
3^H
h^H
3_O
n^H
4_P^H
1^H
K_O
4_H^H
r
V^H
4_{PO}
4_{FO}
4_{ZO}

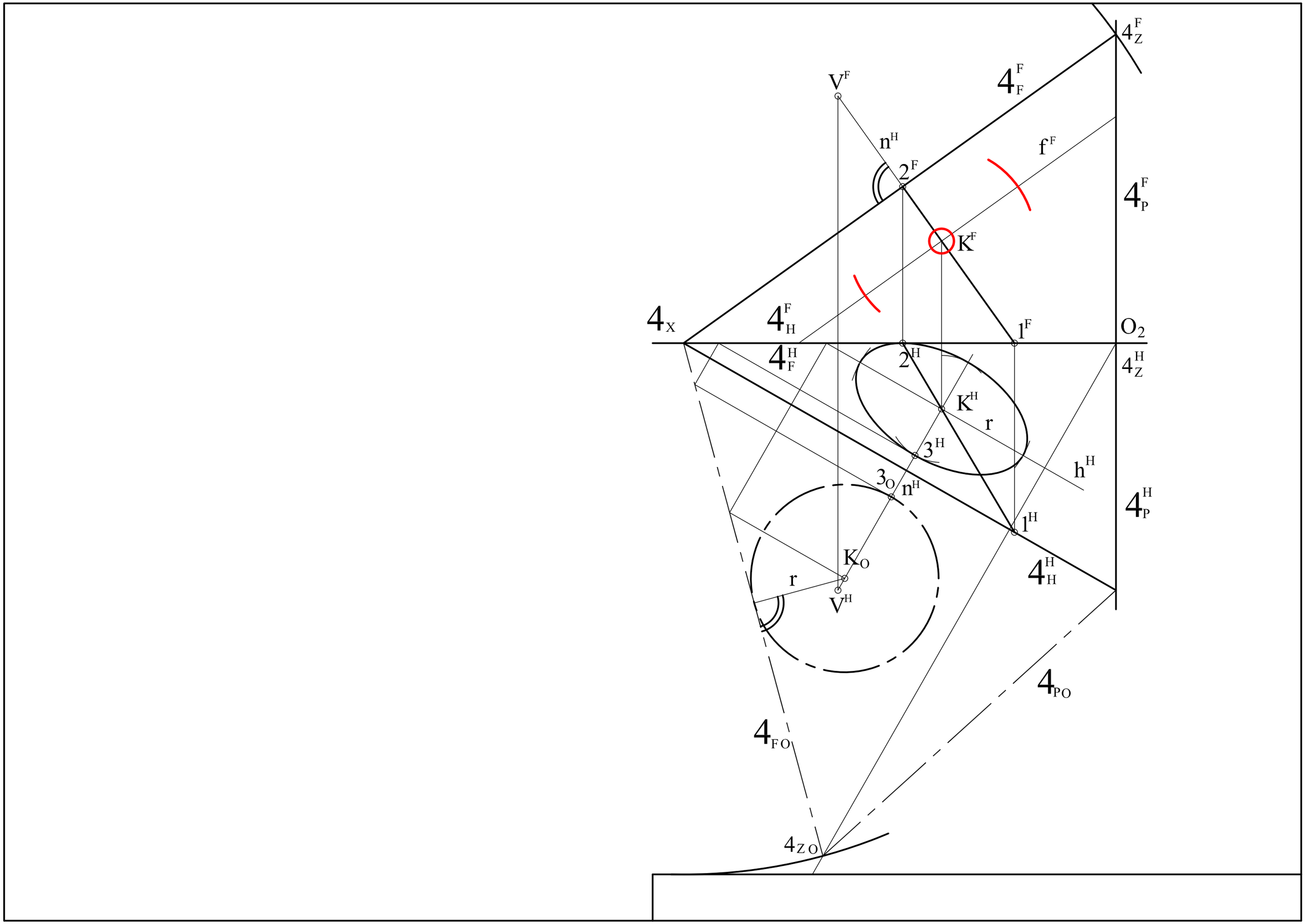
4_Z^F
V^F
4_F^F
n^H
f^F
2^F
4_P^F
K^F
4_X
4_H^F
1^F
O_2
4_F^H
2^H
4_Z^H
K^H
r
3^H
h^H
3_O
n^H
4_P^H
1^H
K_O
4_H^H
r
V^H
4_{PO}
4_{FO}
4_{ZO}

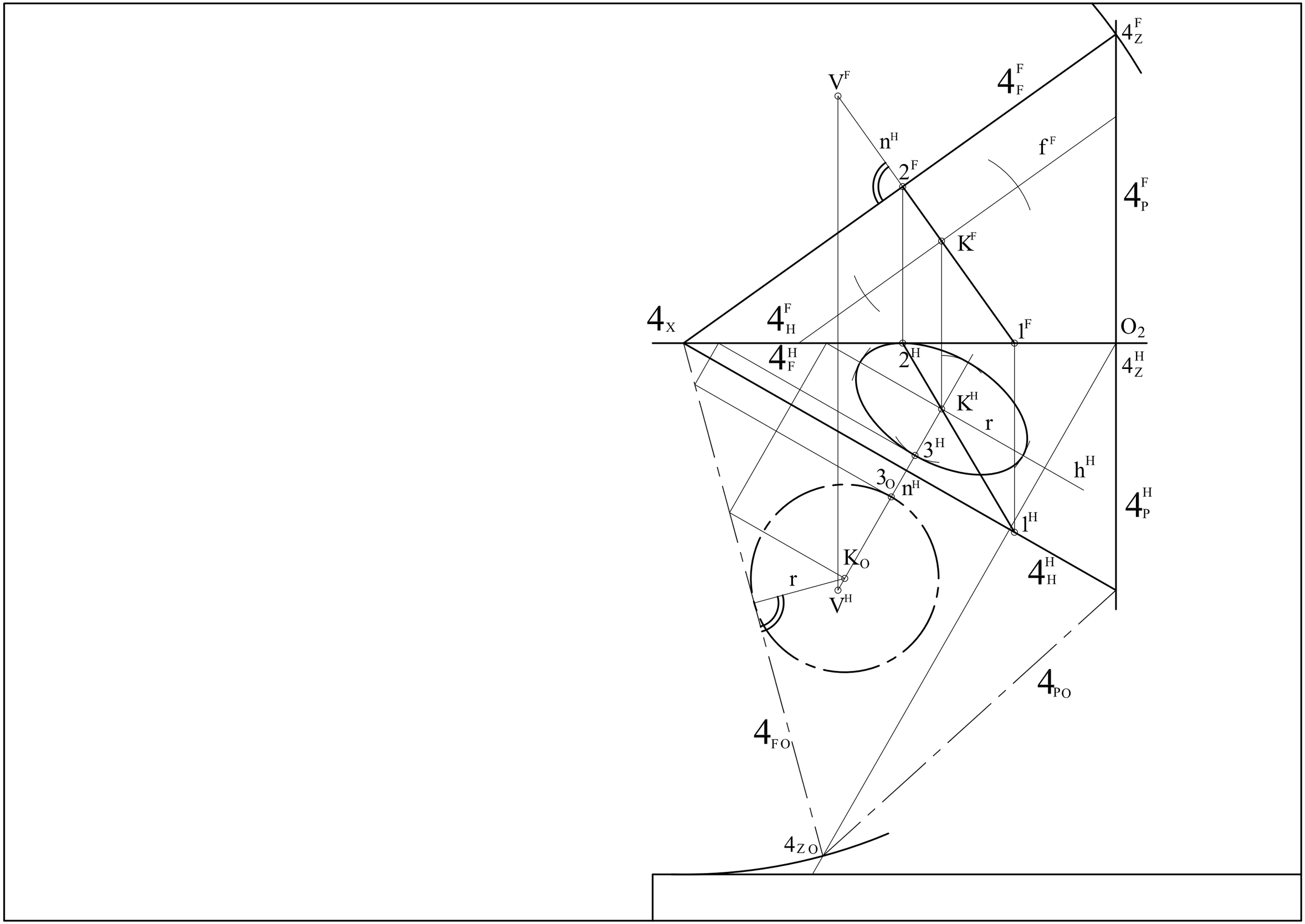
4_Z^F
V^F
4_F^F
n^H
f^F
2^F
4_P^F
K^F
4_X
4_H^F
1^F
O_2
4_F^H
2^H
4_Z^H
K^H
r
3^H
h^H
3_O
n^H
4_P^H
1^H
K_O
4_H^H
r
V^H
4_{PO}
4_{FO}
4_{ZO}

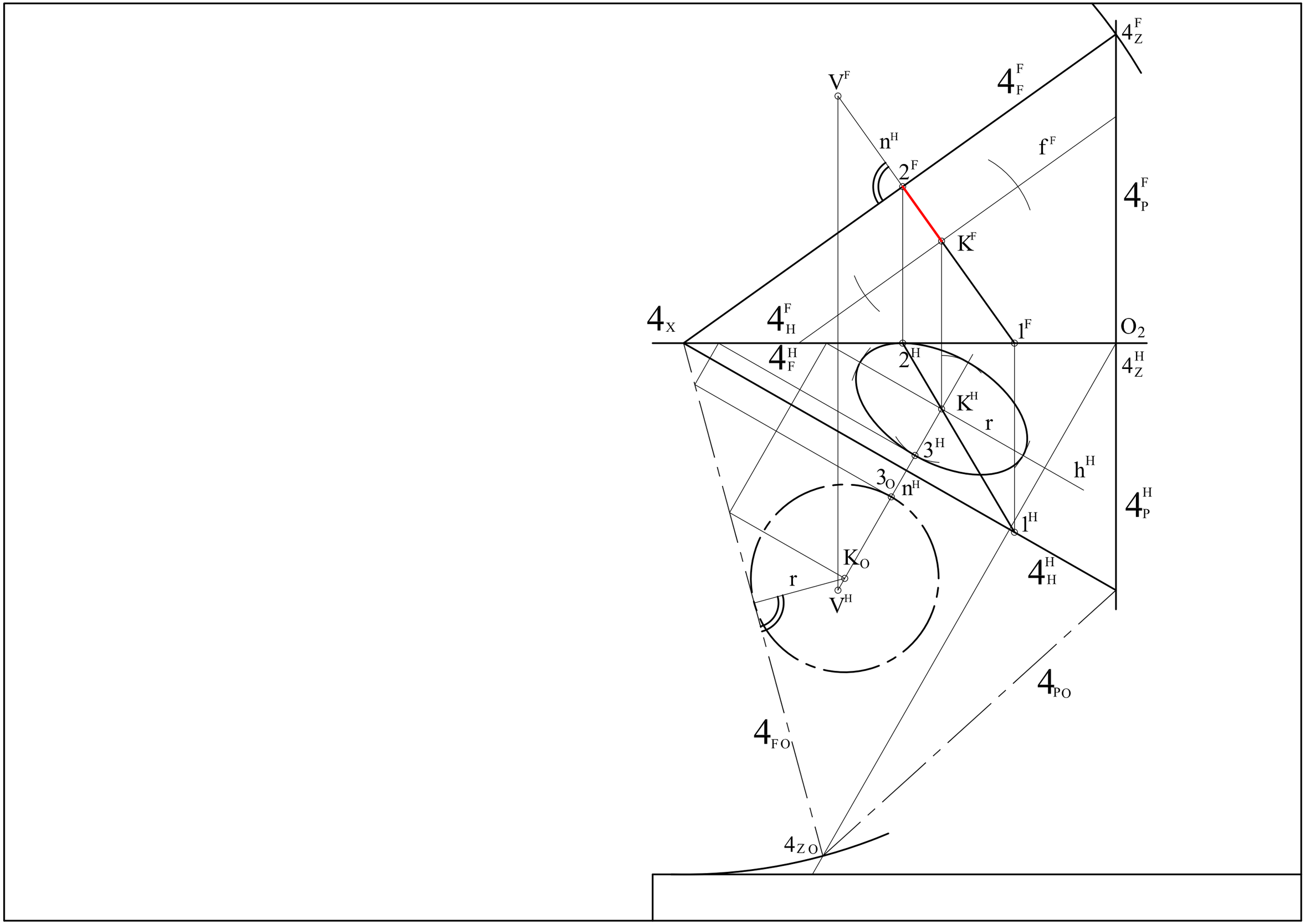
4_Z^F
V^F
4_F^F
n^H
f^F
2^F
4_P^F
K^F
4_X
4_H^F
1^F
O_2
4_F^H
2^H
4_Z^H
K^H
r
3^H
h^H
3_O
n^H
4_P^H
1^H
K_O
4_H^H
r
V^H
4_{PO}
4_{FO}
4_{ZO}

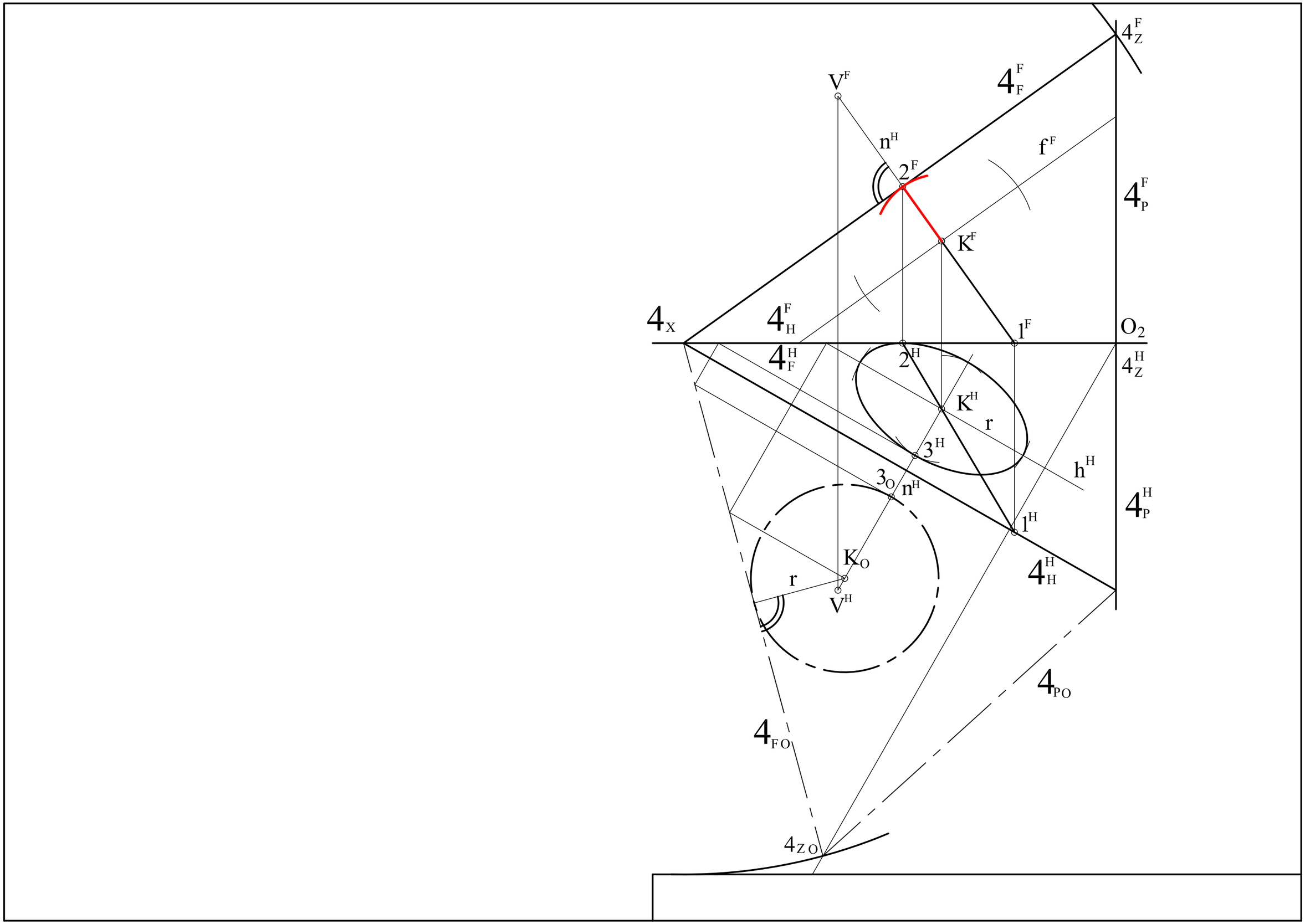
4_Z^F
V^F
4_F^F
n^H
f^F
2^F
4_P^F
K^F
4_X
4_H^F
1^F
O_2
4_F^H
2^H
4_Z^H
K^H
r
3^H
h^H
3_O
n^H
4_P^H
1^H
K_O
4_H^H
r
V^H
4_{PO}
4_{FO}
4_{ZO}

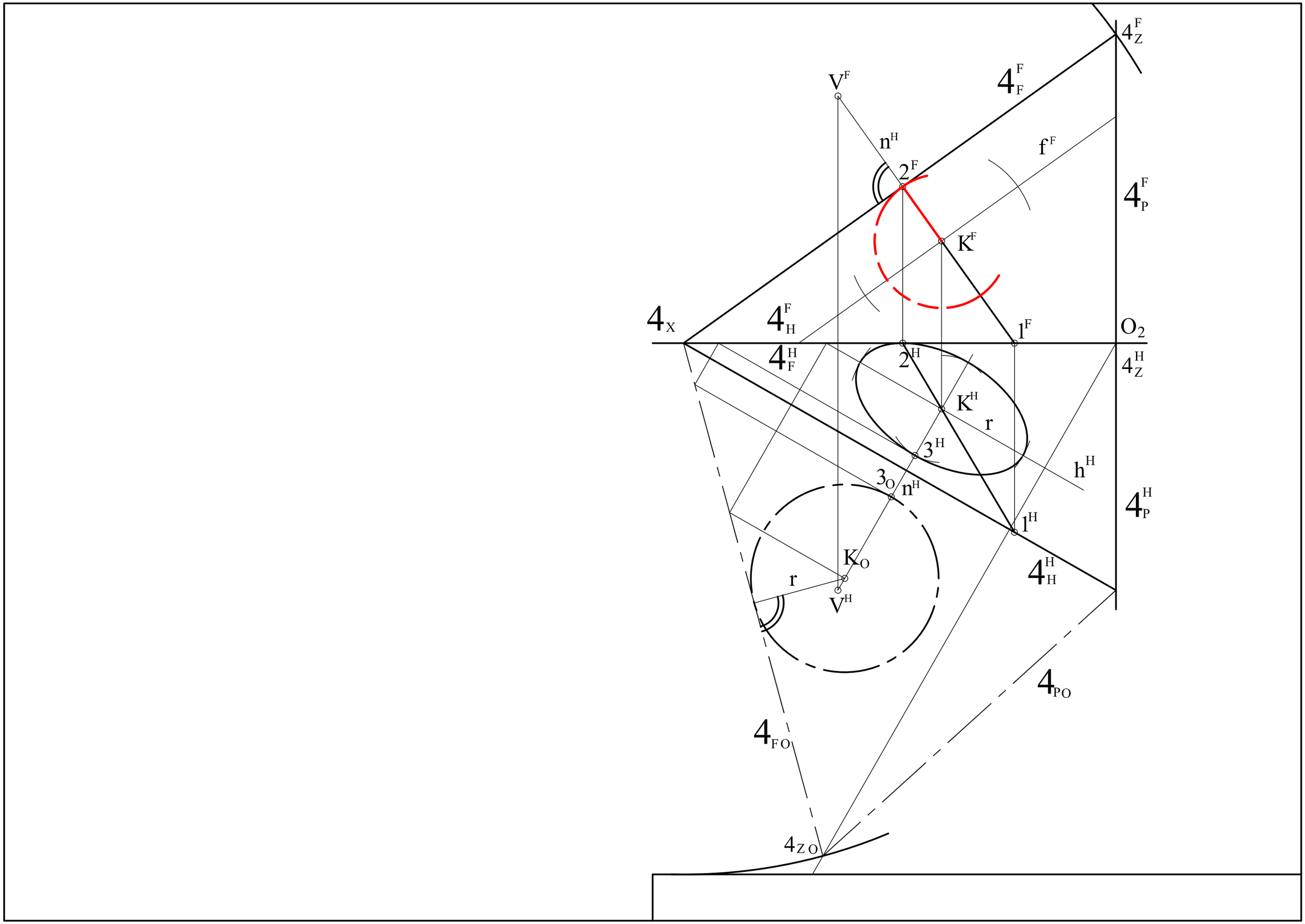
4_Z^F
V^F
4_F^F
n^H
f^F
2^F
4_P^F
K^F
4_X
4_H^F
1^F
O_2
4_F^H
2^H
4_Z^H
K^H
r
3^H
h^H
3_O
n^H
4_P^H
1^H
K_O
4_H^H
r
V^H
4_{PO}
4_{FO}
4_{ZO}

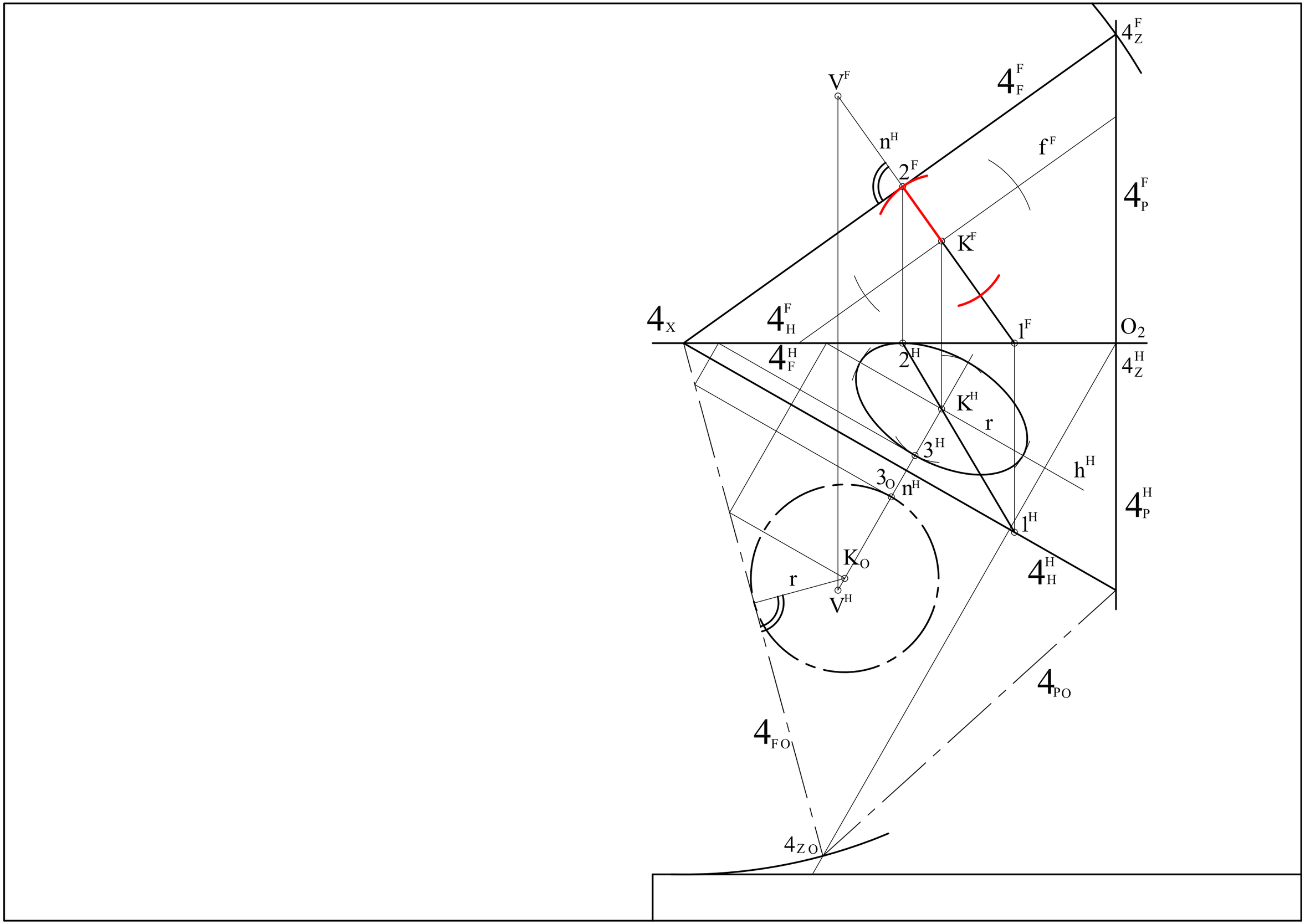
4_Z^F
V^F
4_F^F
n^H
f^F
2^F
4_P^F
K^F
4_X
4_H^F
1^F
O_2
4_F^H
2^H
4_Z^H
K^H
r
3^H
h^H
3_O
n^H
4_P^H
1^H
K_O
4_H^H
r
V^H
4_{PO}
4_{FO}
4_{ZO}

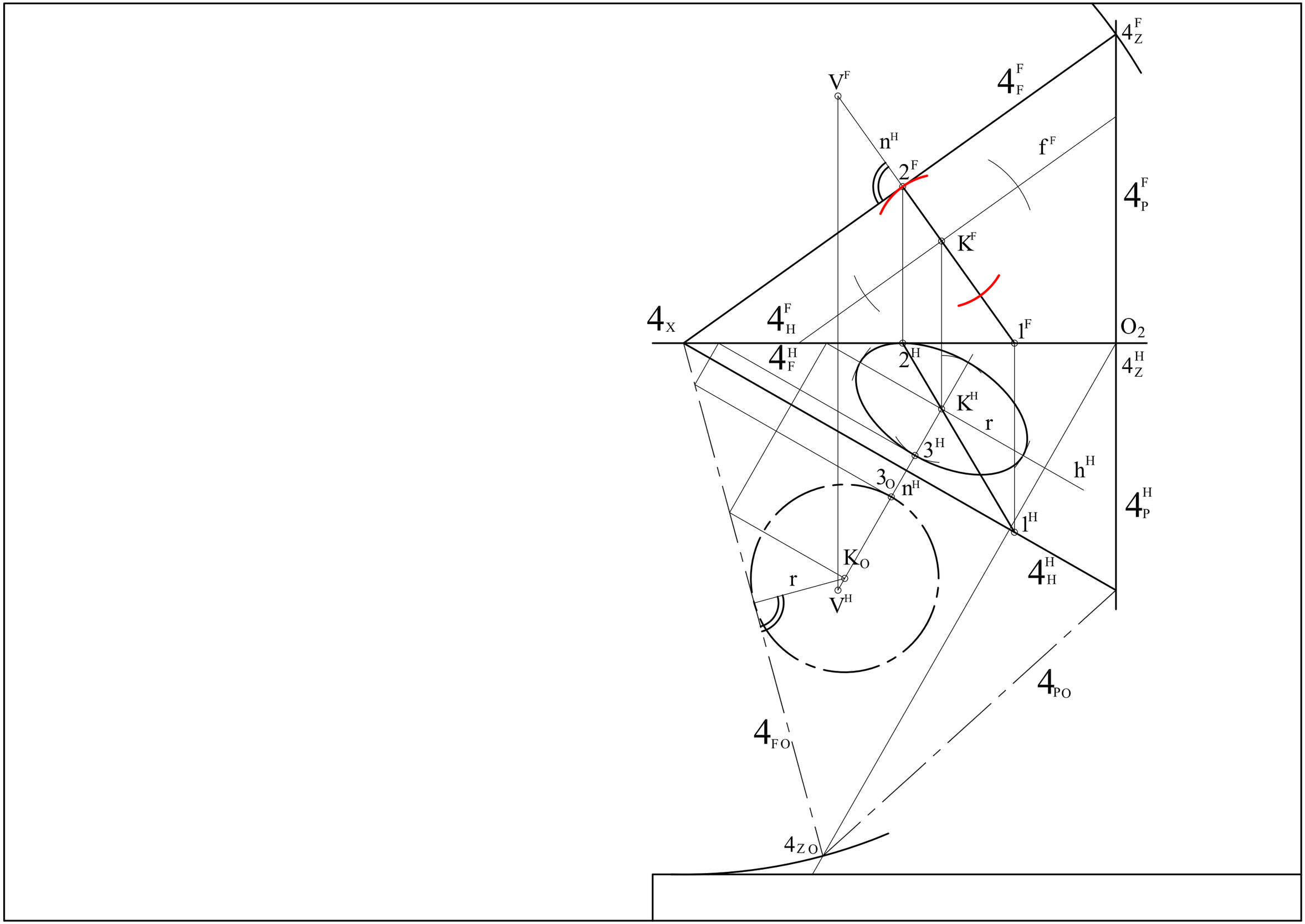
4_Z^F
V^F
4_F^F
n^H
f^F
2^F
4_P^F
K^F
4_X
4_H^F
1^F
O_2
4_F^H
2^H
4_Z^H
K^H
r
3^H
h^H
3_O
n^H
4_P^H
1^H
K_O
4_H^H
r
V^H
4_{PO}
4_{FO}
4_{ZO}

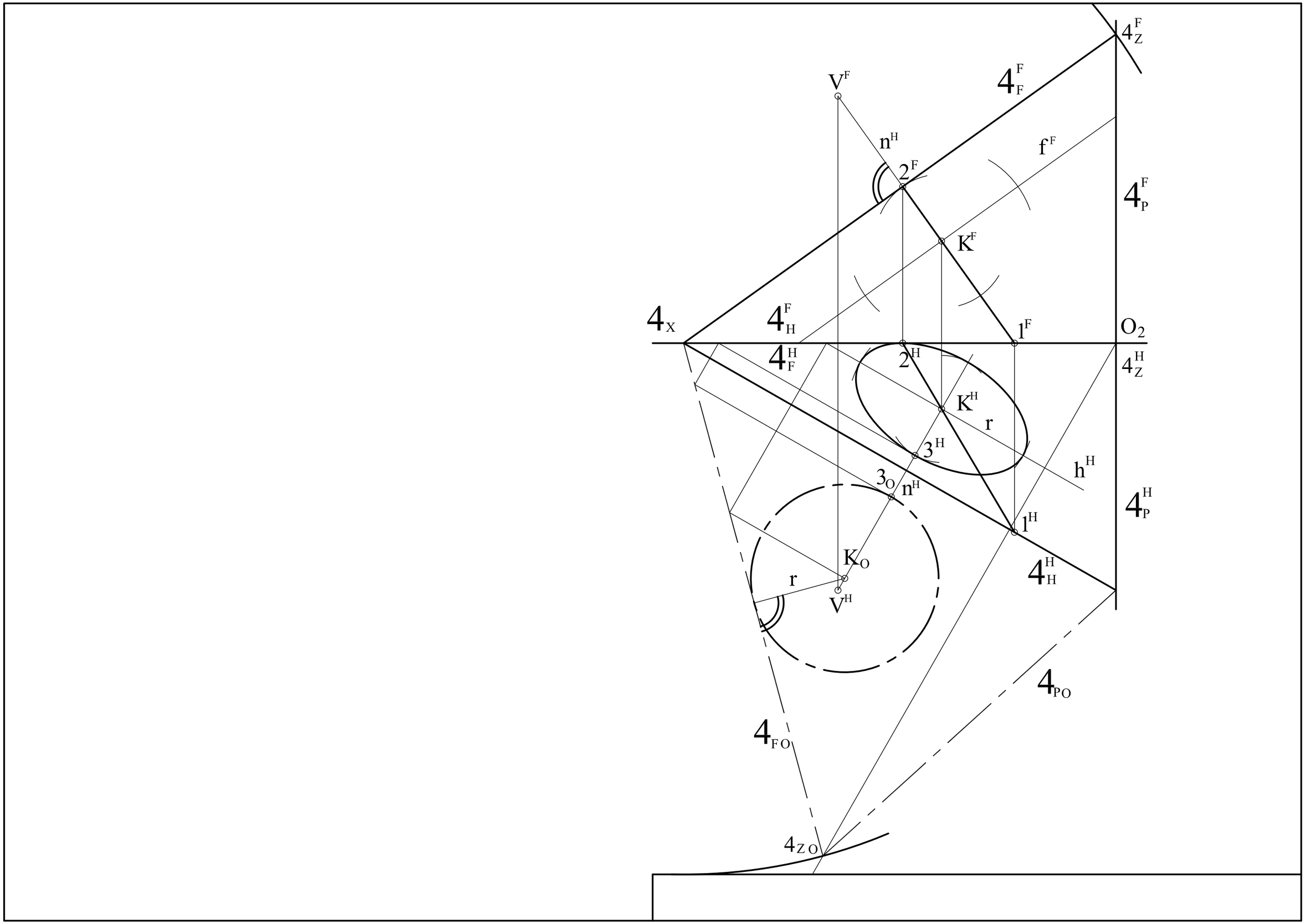
4_Z^F
V^F
4_F^F
n^H
f^F
2^F
4_P^F
K^F
4_X
4_H^F
1^F
O_2
4_F^H
2^H
4_Z^H
K^H
r
3^H
h^H
3_O
n^H
4_P^H
1^H
K_O
4_H^H
r
V^H
4_{PO}
4_{FO}
4_{ZO}

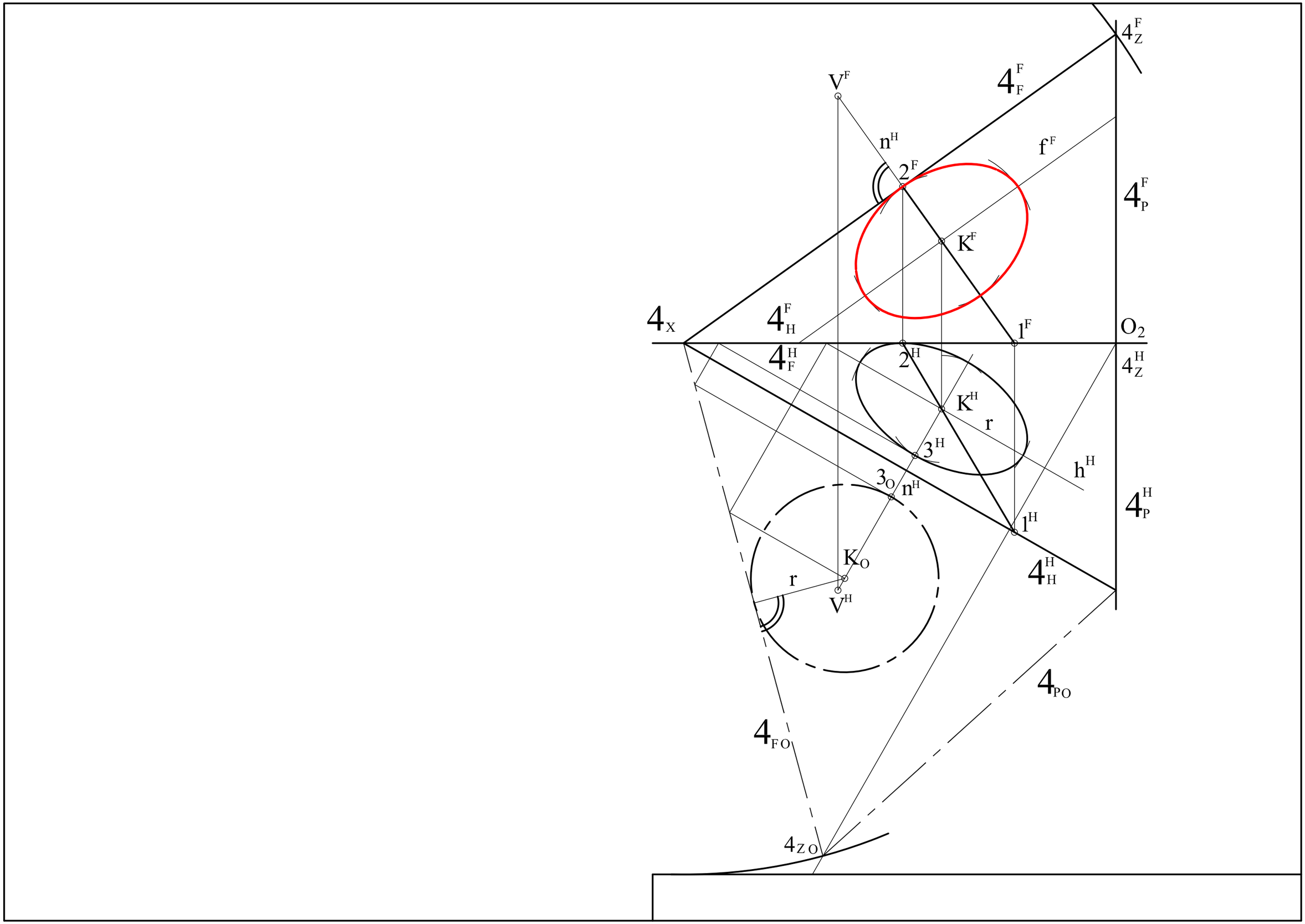
4_Z^F
V^F
4_F^F
n^H
f^F
2^F
4_P^F
K^F
4_X
4_H^F
1^F
O_2
4_F^H
2^H
4_Z^H
K^H
r
3^H
h^H
3_O
n^H
4_P^H
1^H
K_O
4_H^H
r
V^H
4_{PO}
4_{FO}
4_{ZO}

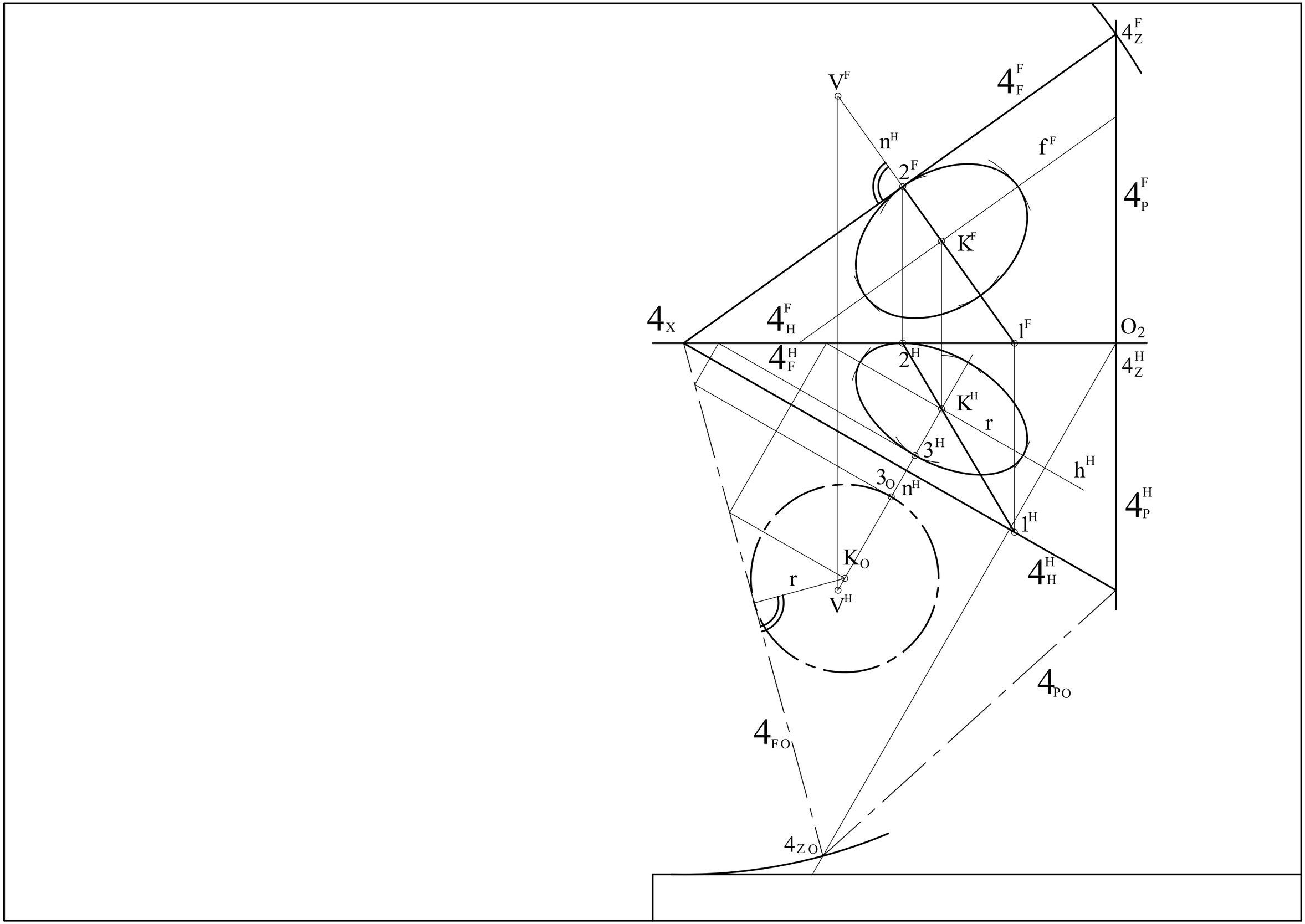
4_Z^F
V^F
4_F^F
n^H
f^F
2^F
4_P^F
K^F
4_X
4_H^F
1^F
O_2
4_F^H
2^H
4_Z^H
K^H
r
3^H
h^H
3_O
n^H
4_P^H
1^H
K_O
4_H^H
r
V^H
4_{PO}
4_{FO}
4_{ZO}

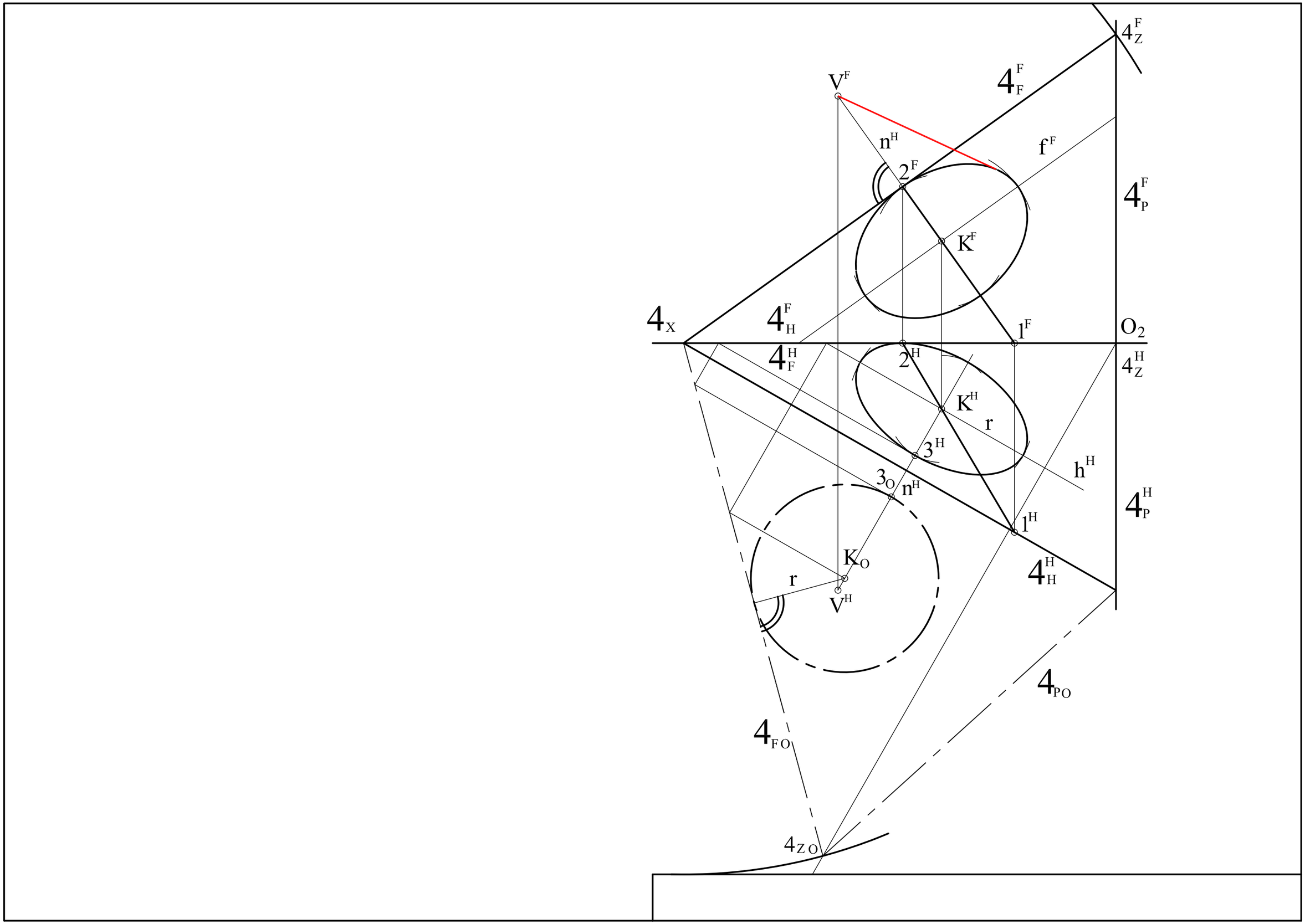
4_Z^F
V^F
4_F^F
n^H
f^F
2^F
4_P^F
K^F
4_X
4_H^F
1^F
O_2
4_F^H
2^H
4_Z^H
K^H
r
3^H
h^H
3_O
n^H
4_P^H
1^H
K_O
4_H^H
r
V^H
4_{PO}
4_{FO}
4_{ZO}

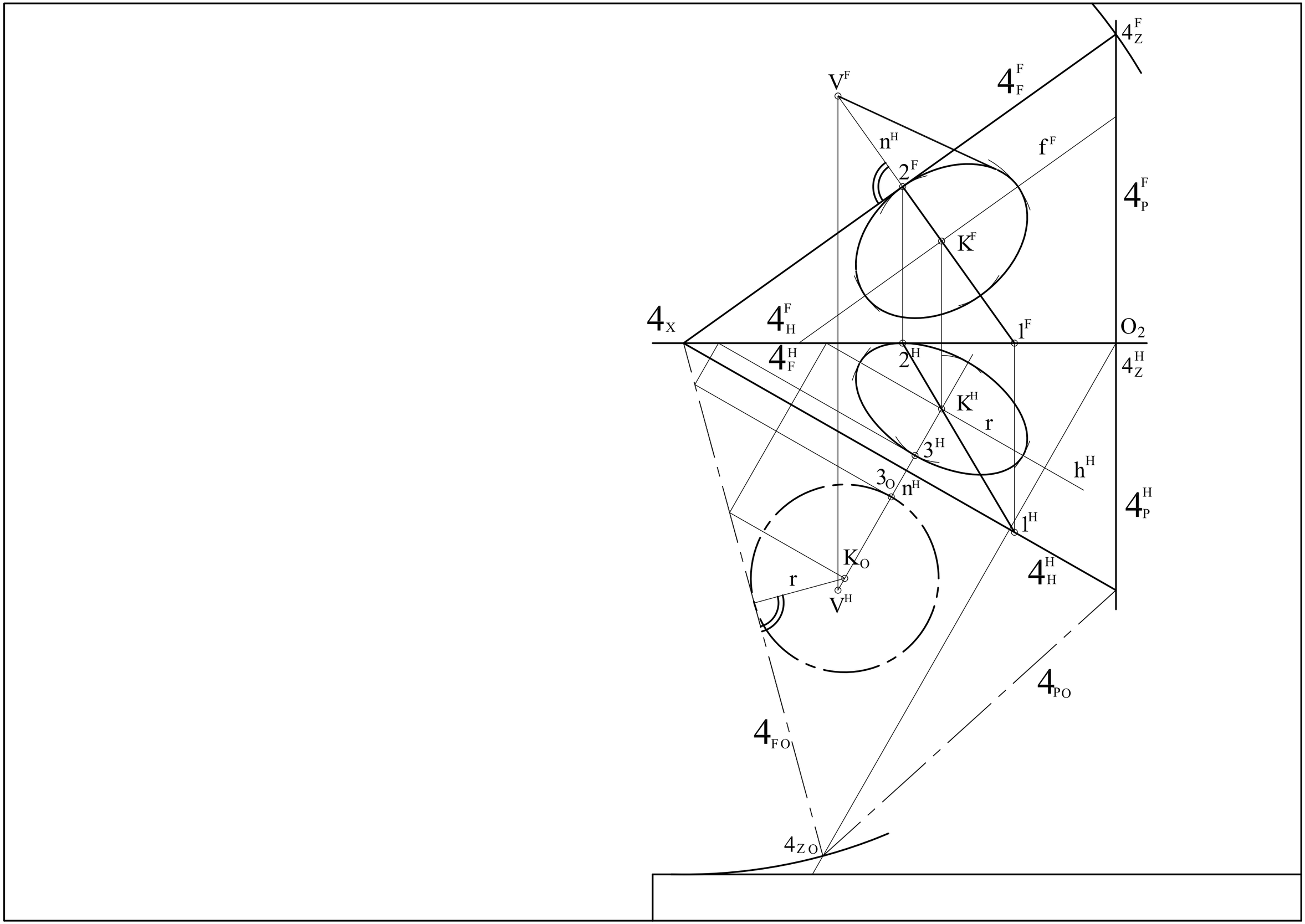
4_Z^F
V^F
4_F^F
n^H
f^F
2^F
4_P^F
K^F
4_X
4_H^F
1^F
O_2
4_F^H
2^H
4_Z^H
K^H
r
3^H
h^H
3_O
n^H
4_P^H
1^H
K_O
4_H^H
r
V^H
4_{PO}
4_{FO}
4_{ZO}

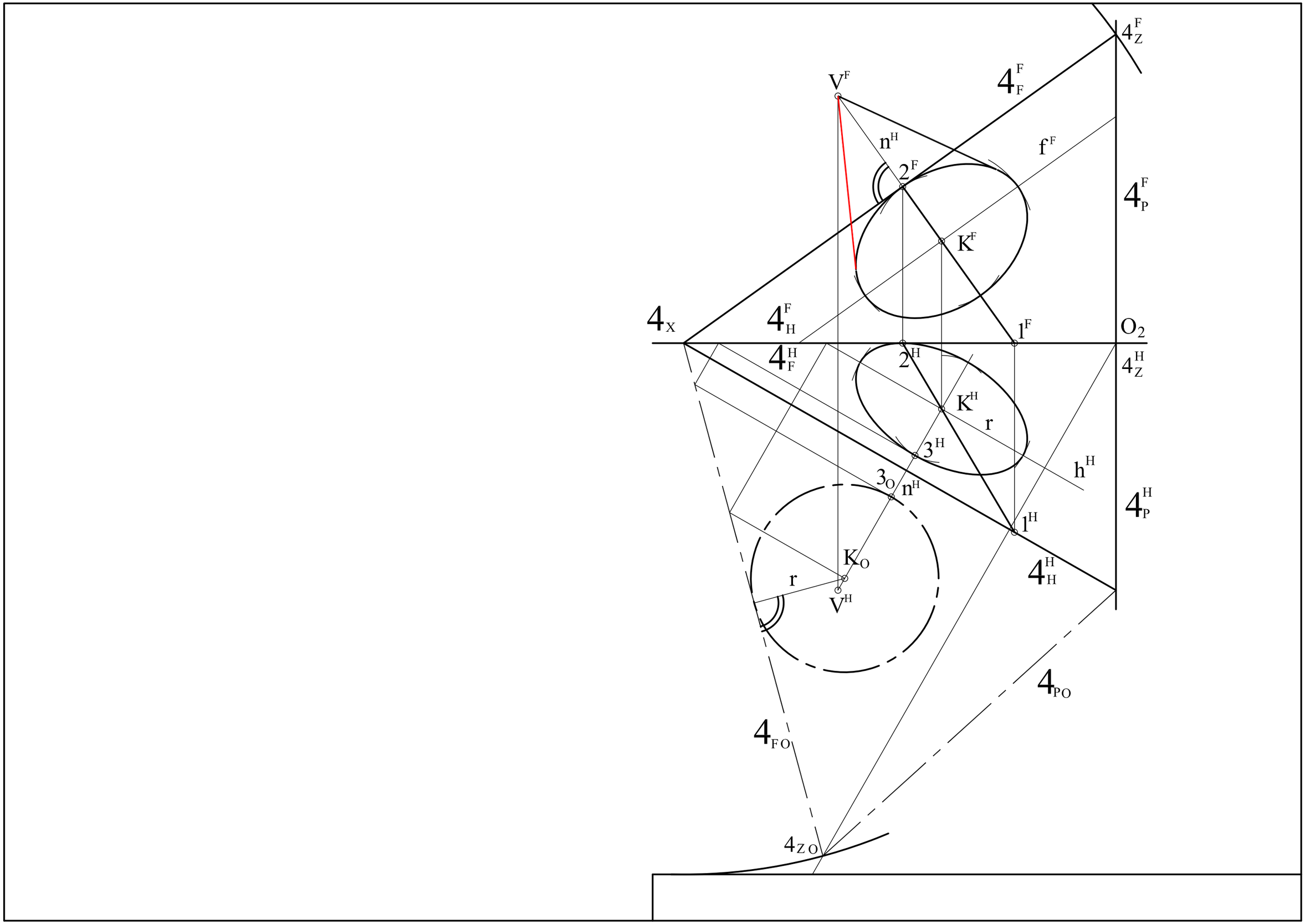
4_Z^F
V^F
4_F^F
n^H
f^F
2^F
4_P^F
K^F
4_X
4_H^F
1^F
O_2
4_F^H
2^H
4_Z^H
K^H
r
3^H
h^H
3_O
n^H
4_P^H
1^H
K_O
4_H^H
r
V^H
4_{PO}
4_{FO}
4_{ZO}

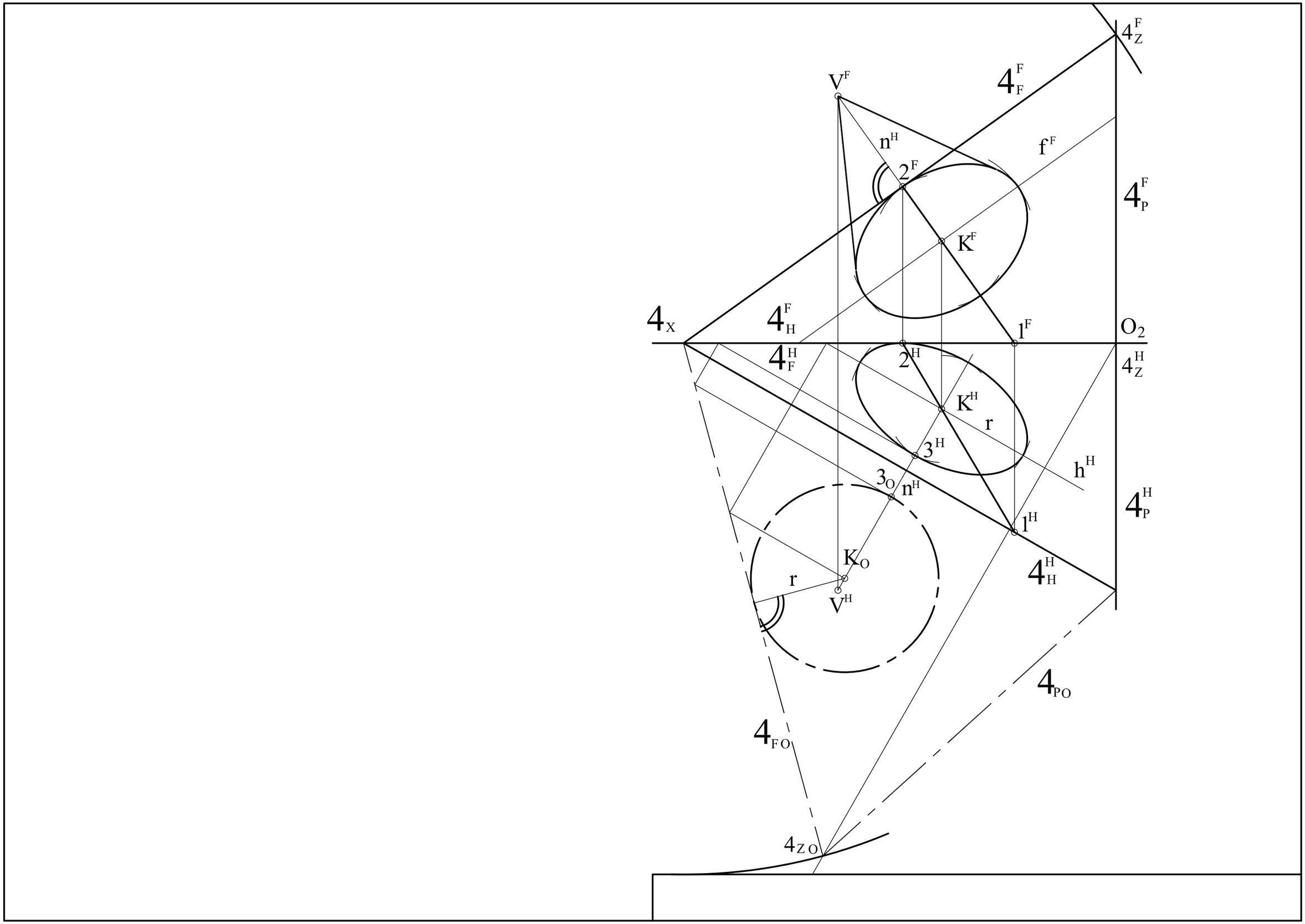
4_Z^F
V^F
4_F^F
n^H
f^F
2^F
4_P^F
K^F
4_X
4_H^F
1^F
O_2
4_F^H
2^H
4_Z^H
K^H
r
3^H
h^H
3_O
n^H
4_P^H
1^H
K_O
4_H^H
r
V^H
4_{PO}
4_{FO}
4_{ZO}

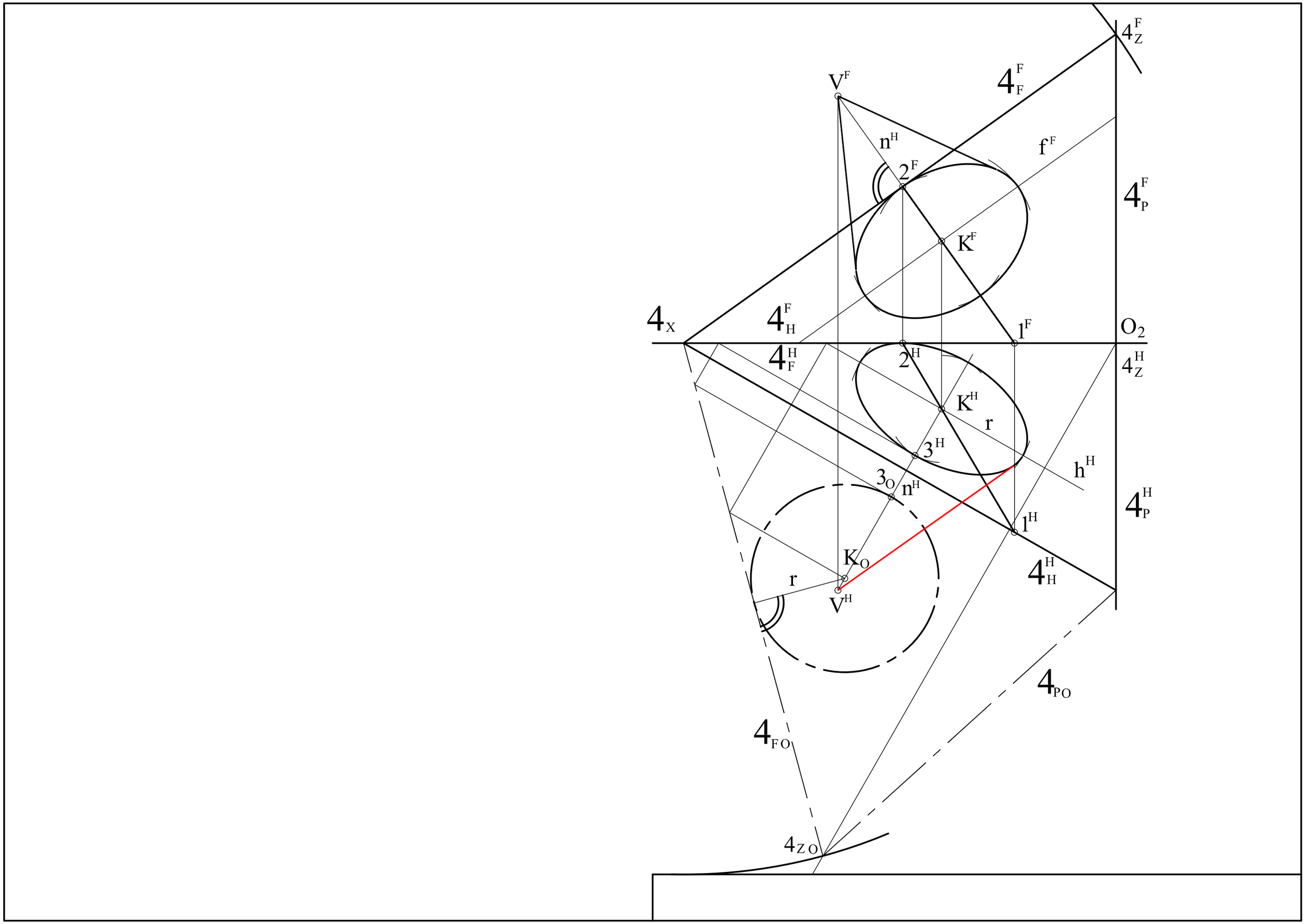
4_Z^F
V^F
4_F^F
n^H
f^F
2^F
4_P^F
K^F
4_X
4_H^F
1^F
O_2
4_F^H
2^H
4_Z^H
K^H
r
3^H
h^H
3_O
n^H
4_P^H
1^H
K_O
4_H^H
r
V^H
4_{PO}
4_{FO}
4_{ZO}

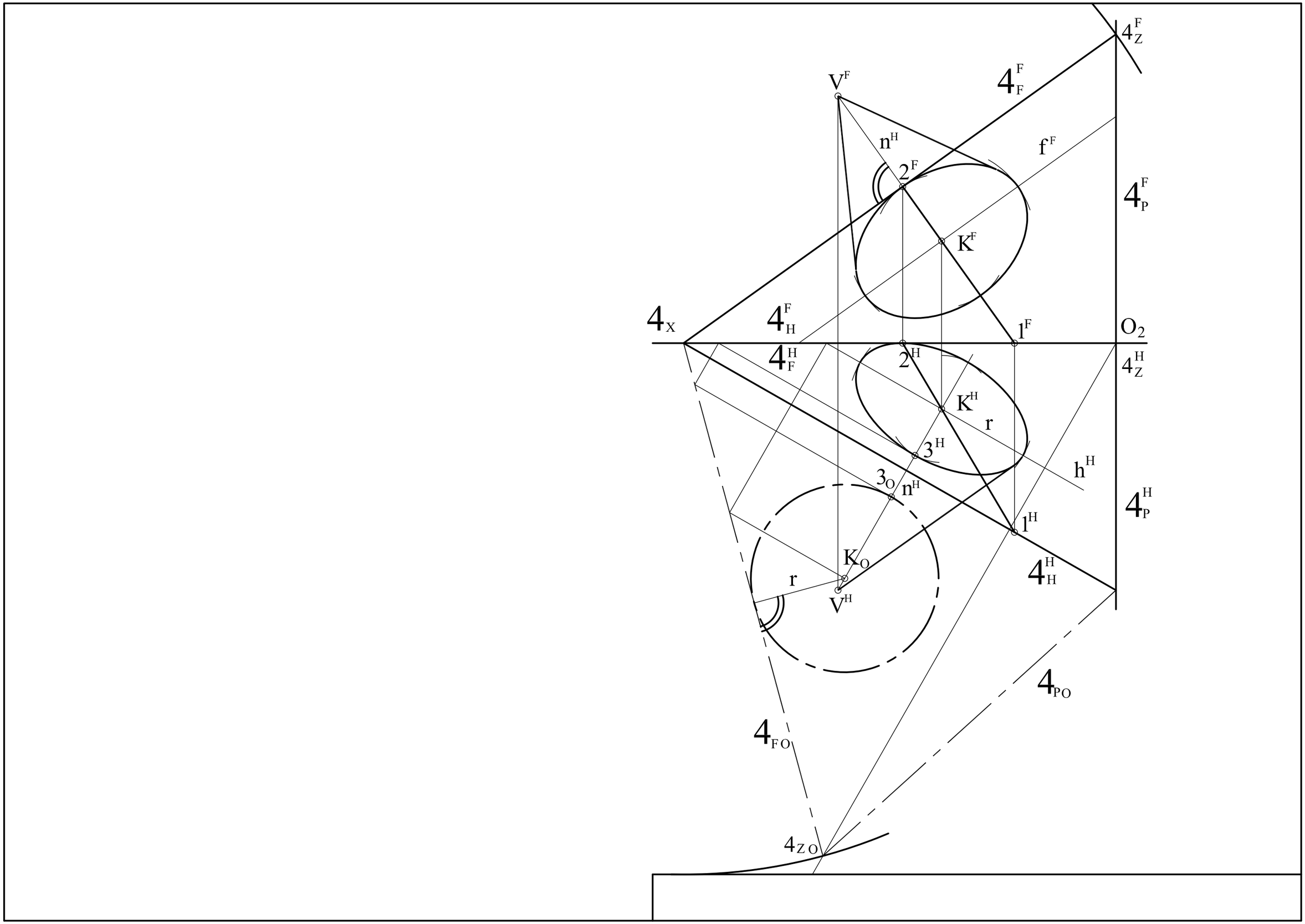
4_Z^F
V^F
4_F^F
n^H
f^F
2^F
4_P^F
K^F
4_X
4_H^F
1^F
O_2
4_F^H
2^H
4_Z^H
K^H
r
3^H
h^H
3_O
n^H
4_P^H
1^H
K_O
4_H^H
r
V^H
4_{PO}
4_{FO}
4_{ZO}

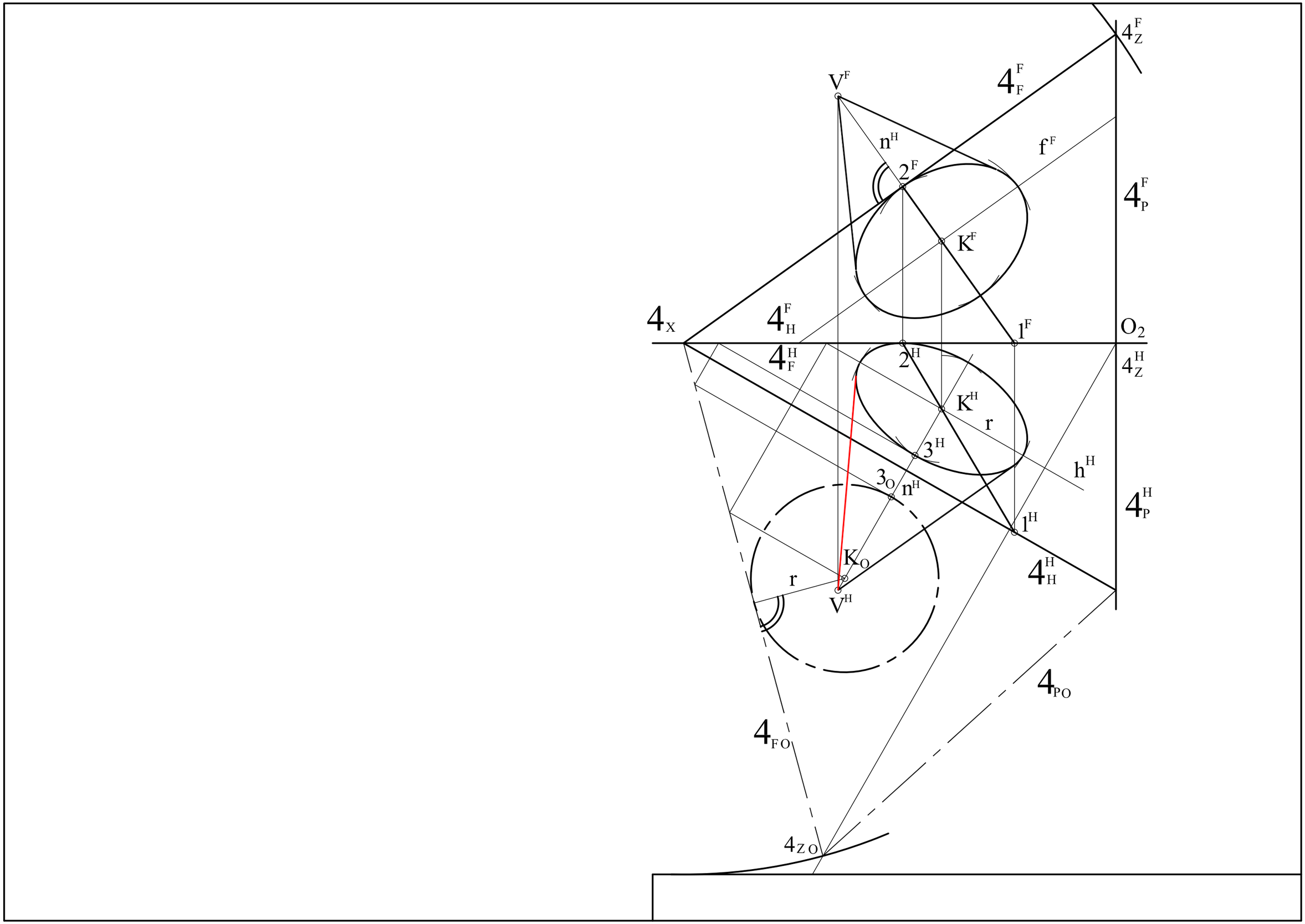
4_Z^F
V^F
4_F^F
n^H
f^F
2^F
4_P^F
K^F
4_X
4_H^F
1^F
O_2
4_F^H
2^H
4_Z^H
K^H
r
3^H
h^H
3_O
n^H
4_P^H
1^H
K_O
4_H^H
r
V^H
4_{PO}
4_{FO}
4_{ZO}

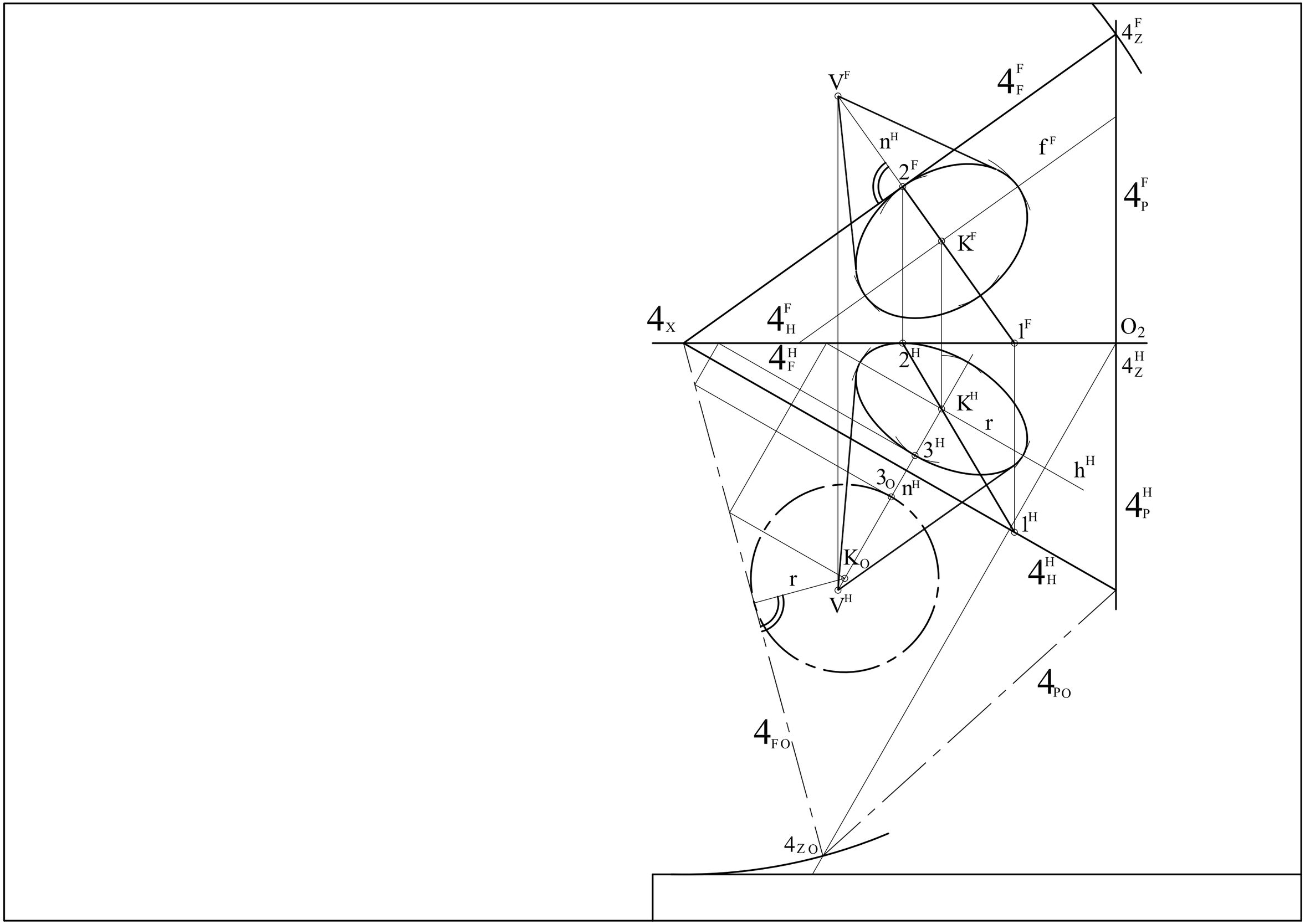
4_Z^F
V^F
4_F^F
n^H
f^F
2^F
4_P^F
K^F
4_X
4_H^F
1^F
O_2
4_F^H
2^H
4_Z^H
K^H
r
3^H
h^H
3_O
n^H
4_P^H
1^H
K_O
4_H^H
r
V^H
4_{PO}
4_{FO}
4_{ZO}

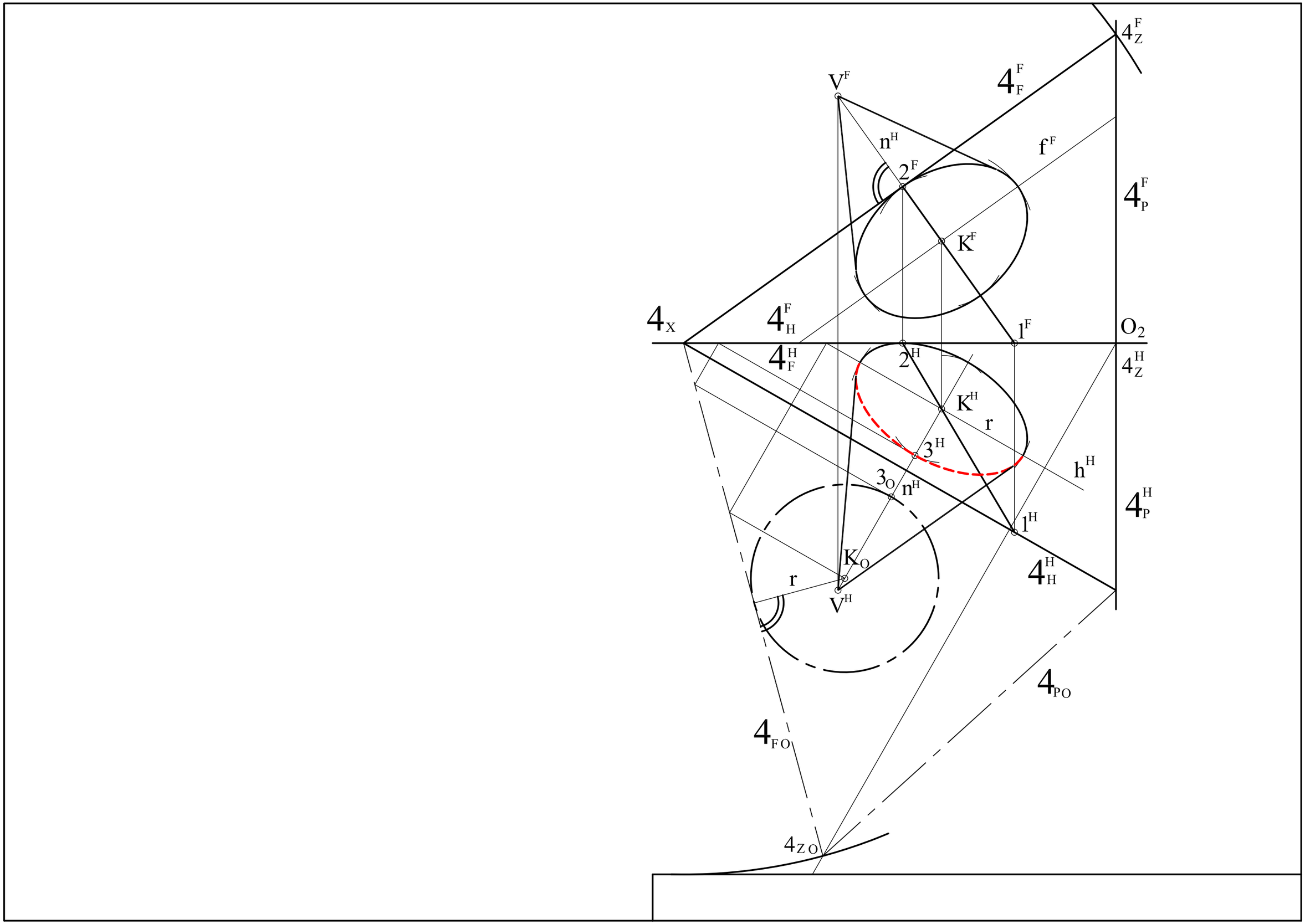
4_Z^F
V^F
4_F^F
n^H
f^F
2^F
4_P^F
K^F
4_X
4_H^F
1^F
O_2
4_F^H
2^H
4_Z^H
K^H
r
3^H
h^H
3_O
n^H
4_P^H
1^H
K_O
4_H^H
r
V^H
4_{PO}
4_{FO}
4_{ZO}

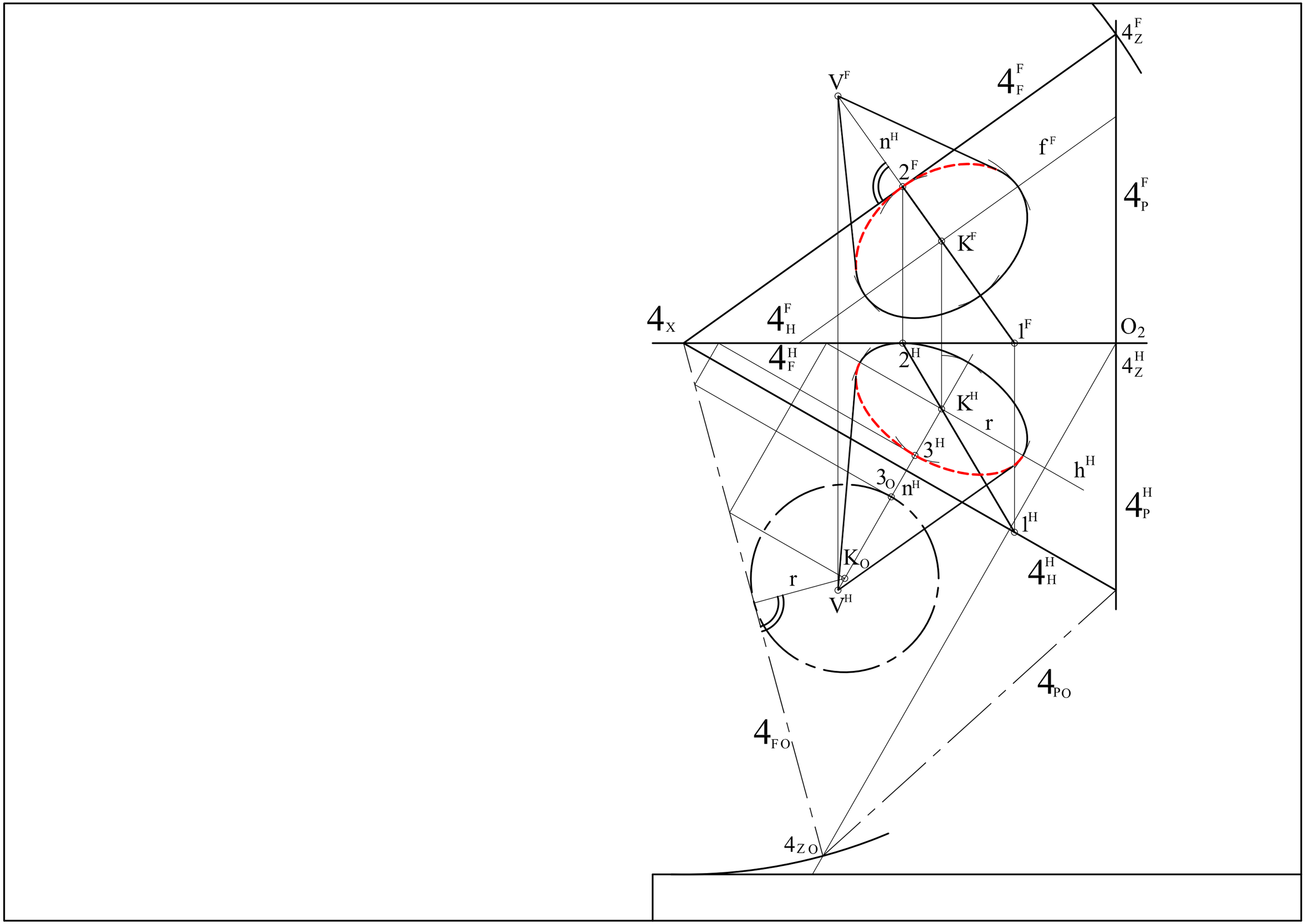
4_Z^F
V^F
4_F^F
n^H
f^F
2^F
4_P^F
K^F
4_X
4_H^F
1^F
O_2
4_F^H
2^H
4_Z^H
K^H
r
3^H
h^H
3_O
n^H
4_P^H
1^H
K_O
4_H^H
r
V^H
4_{PO}
4_{FO}
4_{ZO}

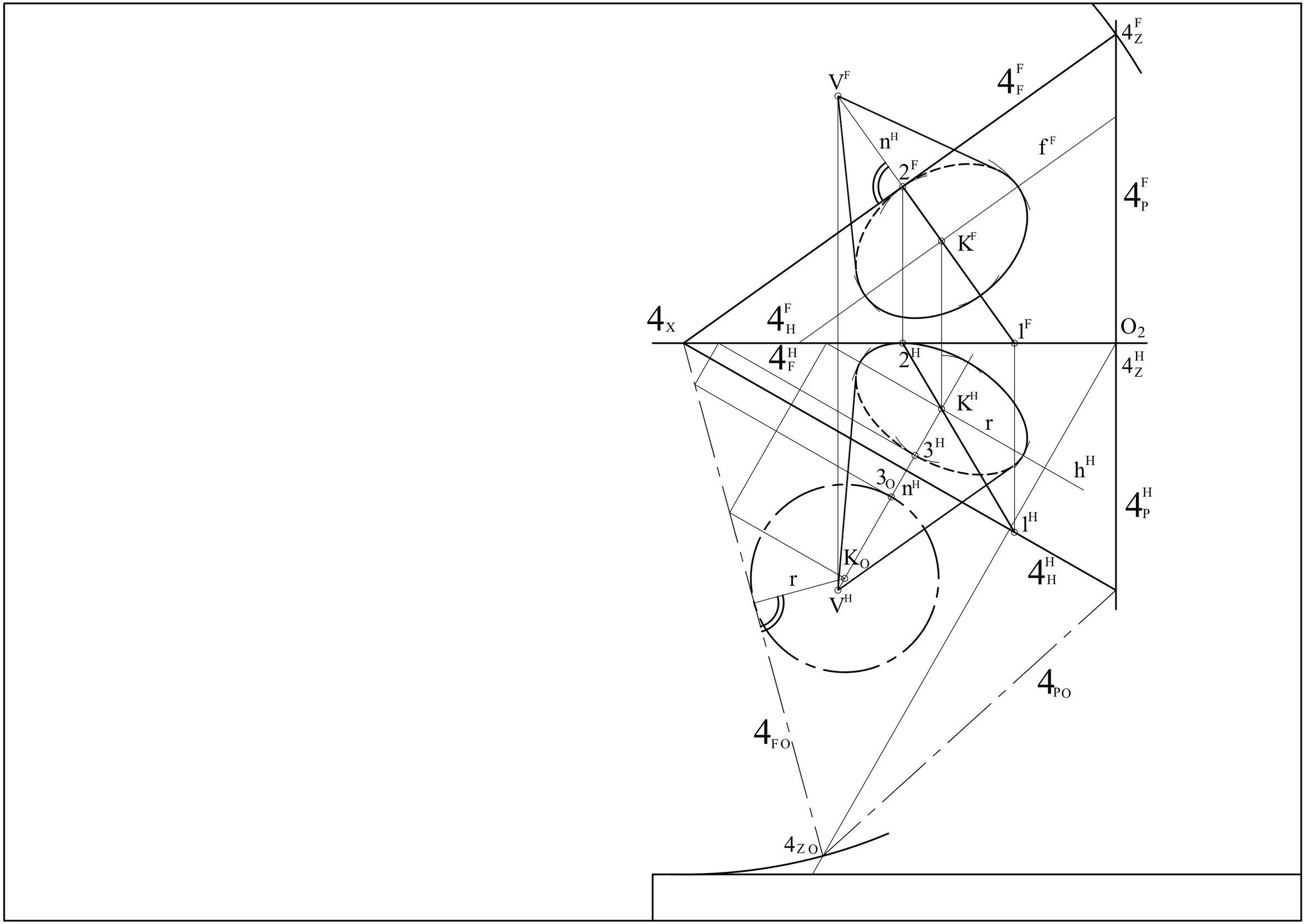
4_Z^F
V^F
4_F^F
n^H
f^F
2^F
4_P^F
K^F
4_X
4_H^F
1^F
O_2
4_F^H
2^H
4_Z^H
K^H
r
3^H
h^H
3_O
n^H
4_P^H
1^H
K_O
4_H^H
r
V^H
4_{PO}
4_{FO}
4_{ZO}